KÄRCHER

K 5 WCM
K 5 WCM Premium

Shqip



Register your product
www.kaercher.com/register

59808130 (08/26)

A

K5 WCM

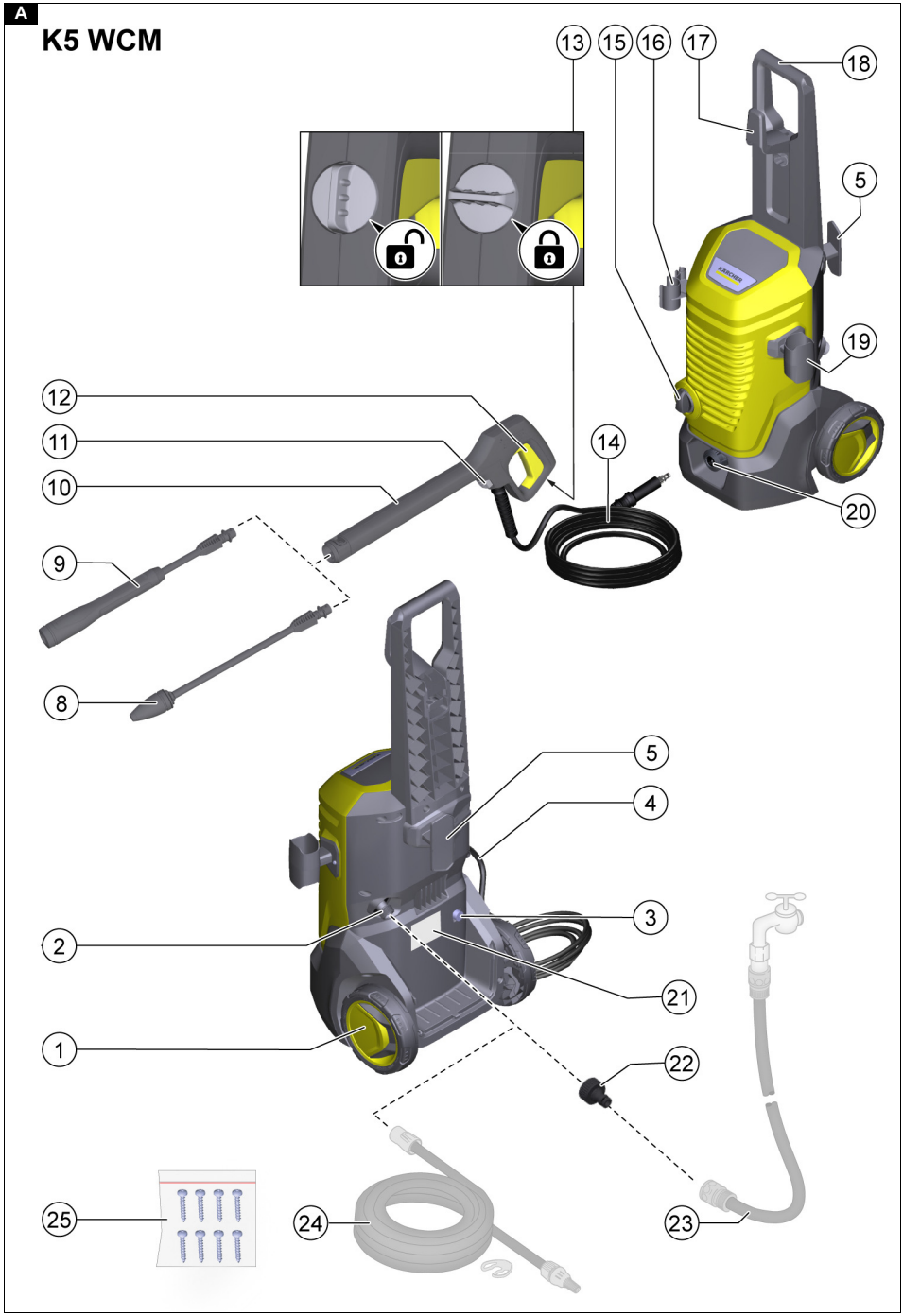

B

K5 WCM Premium

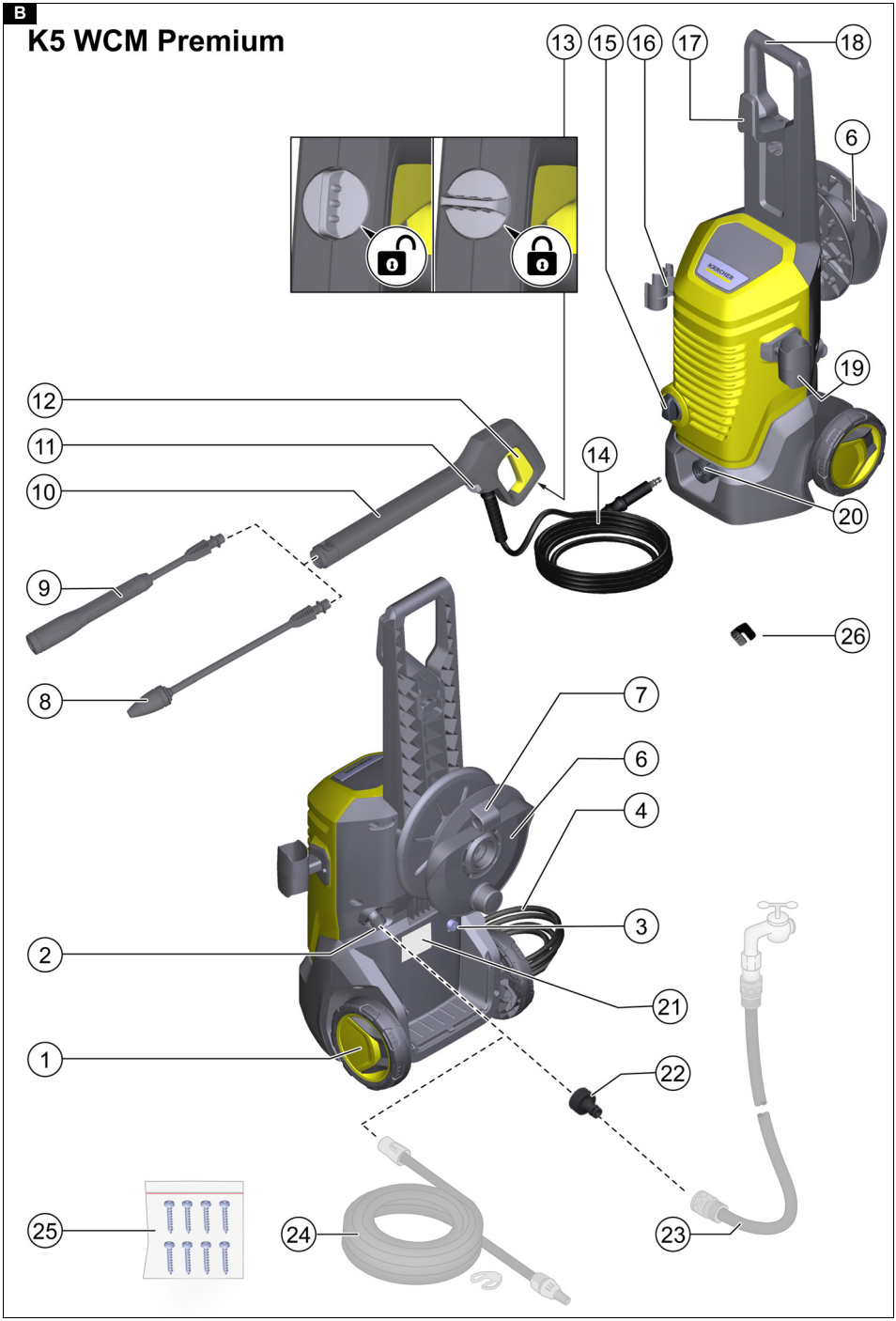

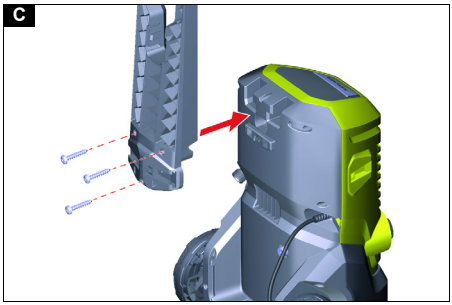
C

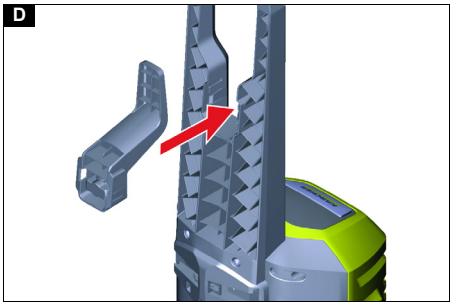
D

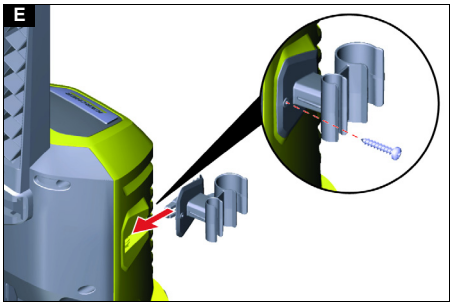
E

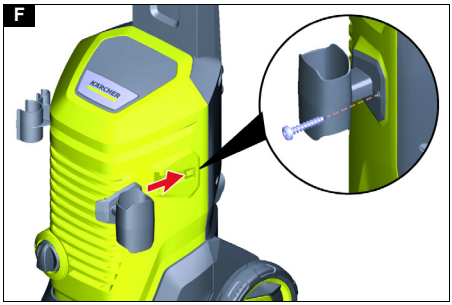
F
KÄRCHER

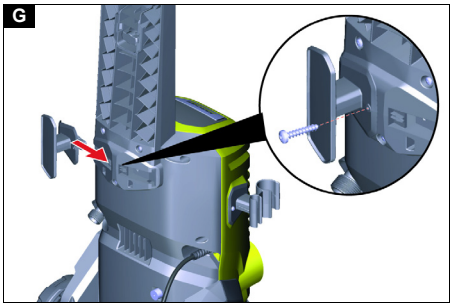
G

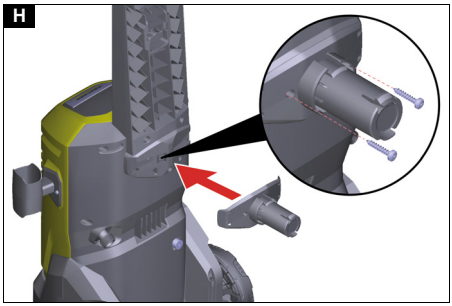
H

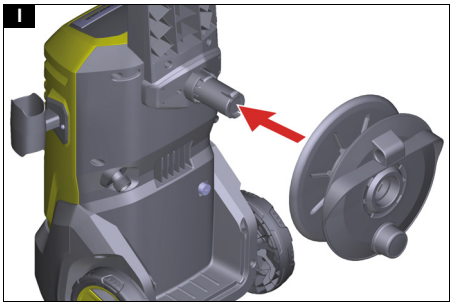
I

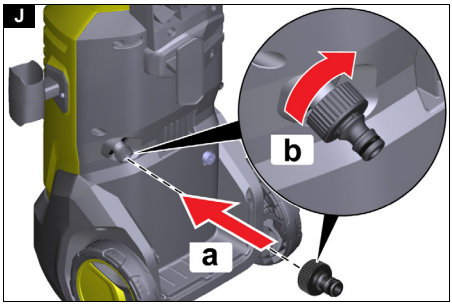
J
b
a

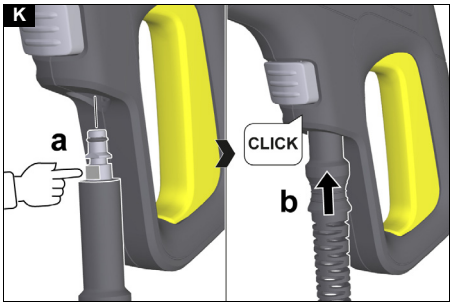
K
a
CLICK
b

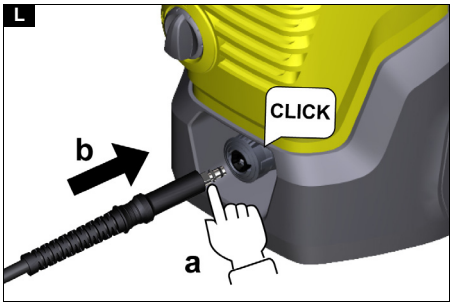
L
CLICK
b
a

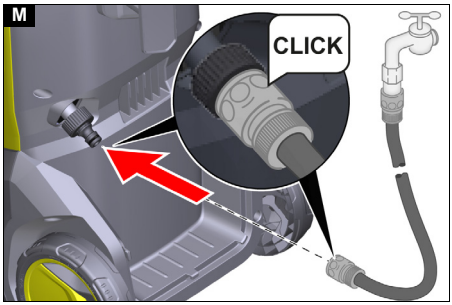
M
CLICK

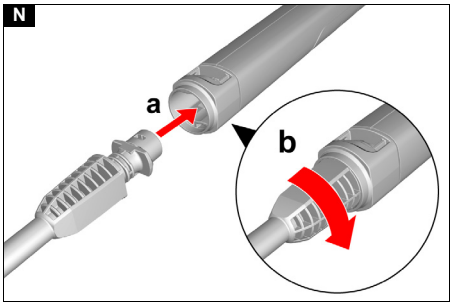
N
a
b

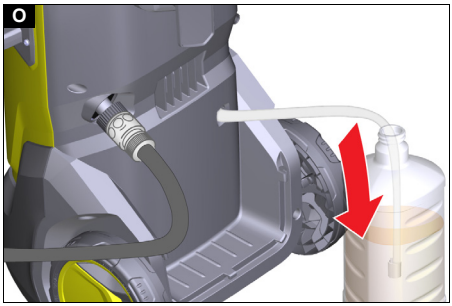
O

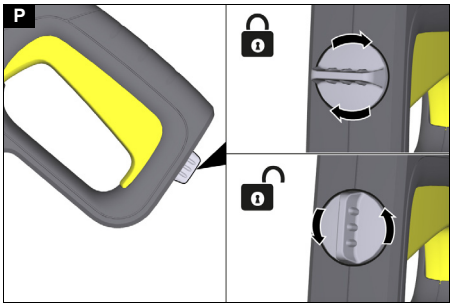
P

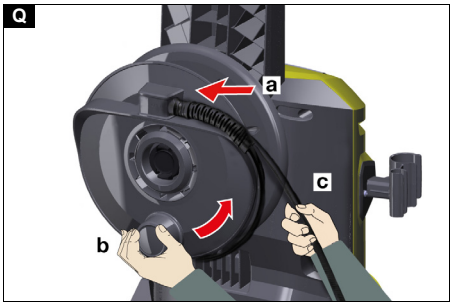
Q
a
c
b

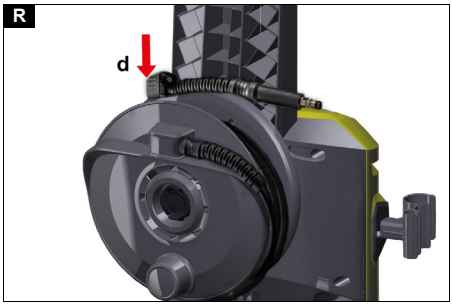
R
d

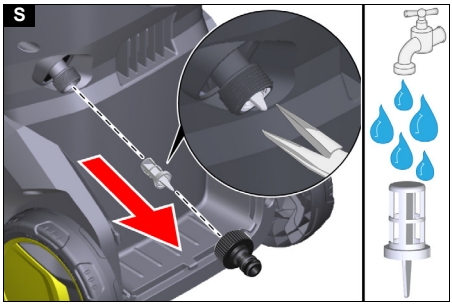
S

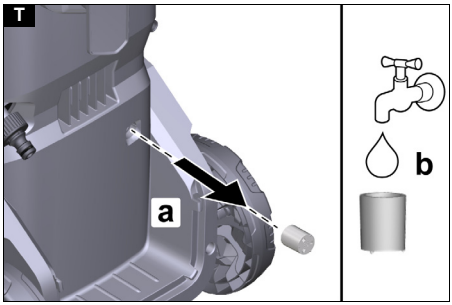
T
a
b

Pasqyra e lëndës

Aplikacioni KÄRCHER Home & Garden 7
Udhëzimet e sigurisë 7
Pajisjet e sigurisë 8
Simbolet në pajisje 8
Përdorimi i synuar 9
Mbrojtja e mjedisit 9
Aksesorë dhe pjesë këmbimi 9
Materialet e dorëzuara 9
Përshkrimi i pajisjes 9
Montimi 9
Vënia në punë 10
Funksionimi 10
Transporti 11
Magazinimi 11
Kujdesi dhe mirëmbajtja 12
Ndihma me avaritë 12
Garancia 12
Të dhënat teknike 13

Aplikacioni KÄRCHER Home & Garden

Me aplikacionin KÄRCHER Home & Garden përfitoni nga avantazhet e mëposhtme kur përdorni pajisjen tuaj:

- Këshilla zbatimi dhe njohuri eksperte
- Informacioni i produktit, përmbledhja e aksesorëve dhe udhëzimet e përdorimit
- Kontakt për asistencë dhe shërbim
- Dyqan online - oferta ekskluzive dhe shumë më tepër

Shkarkoni aplikacionin KÄRCHER Home & Garden nga dyqani juaj i aplikacioneve dhe regjistroni me lehtësi produktin tuaj.

Udhëzimet e sigurisë



Lexoni këtë kapitull sigurie dhe këtë manual përdorimi para përdorimit të parë të pajisjes. Veproni sipas tij. Ruani manualin e përdorimit për përdorim të mëvonshëm ose për pronarët e ardhshëm.

- Përveç informacionit në udhëzimet e përdorimit, duhet të merrni parasysh edhe rregullat e përgjithshme të sigurisë dhe të parandalimit të aksidenteve sipas ligjit.
- Shenjat paralajmëruese dhe informuese të vendosura në pajisje ofrojnë informacione të rëndësishme për funksionimin e sigurt.

Nivelet e rrezikut

⚠ RREZIK

- *Shënim lidhur me një rrezik të mundshëm me pasojë lëndime të rënda trupore ose vdekjen.*

⚠ PARALAJMËRIM

- *Shënim lidhur me një situatë potencialisht të rrezikshme me pasojë lëndime të rënda trupore ose vdekjen.*

⚠ KUJDES

- *Shënim lidhur me një situatë potencialisht të rrezikshme me pasojë lëndime të lehta.*

VËMENDJE

- *Shënim lidhur me një situatë potencialisht të rrezikshme me pasojë dëme materiale.*

Funksionimi

⚠ RREZIK *● Operimi në zona potencialisht shpërthyese është i ndaluar. ● Mos thithni kurrë tretës, lëngje me bazë tretësi ose acide të paholluara. Këtu përfshihen, për shembull: p.sh. Benzinë, hollues bojë ose vajguri. Vesa e spërkatur është shumë e ndezshme, shpërthyese dhe toksike. ● Gomat e dëmtuara të automjeteve /valvulat e gomave janë të rrezikshme për jetën. Gomat e automjeteve /valvulat e gomave mund të dëmtohen nga rryma me presion të lartë dhe të shpërthejnë. Shenja e parë e kësaj është zbardhja e gomës. Kur pastroni gomat e automjeteve / valvulat e gomave, mbani një distancë rryme prej të paktën 30 cm.*

⚠ PARALAJMËRIM *● Mos e përdorni pajisjen nëse ka persona pa veshje të përshtatshme mbrojtëse në afërsi. ● Mos e drejtoni rrymën me presion nga vetja, p.sh. për të pastruar veshjet ose këpucët. ● Mos e drejtoni rrymën me presion nga njerëzit, kafshët, pajisjet elektrike aktive ose vetë pajisja. ● Mos spërkatni objekte që përmbajnë substanca që janë të rrezikshme për shëndetin (p.sh. asbest). ● Kontrolloni pajisjen dhe aksesorët, si p.sh. zorrën me presion, pistoletën me presion dhe pajisjet e sigurisë, siguroni gjendjen e duhur dhe sigurinë funksionale përpara çdo veprimi. Mos e përdorni pajisjen nëse është e dëmtuar. Zëvendësoni menjëherë komponentët e dëmtuar. ● Përdorni vetëm zorrë, pajisje dhe rakorde me presion të rekomanduara nga prodhuesi. ● Rrezik për djegie. Kur shkëputni zorrën e hyrjes ose me presion, uji i nxehtë mund të rrjedhë nga lidhjet pas përdorimit.*

⚠ KUJDES *● Në përputhje me rregulloret në fuqi, mos e përdorni kurrë pajisjen pa një sistem ndarës në rrjetin e ujit të pijshëm. Sigurohuni që lidhja e sistemit të ujit të shtëpisë, ku përdoret larëse me presion, të jetë e pajisur me ndarës sistemi në përputhje me EN 12729 tipi BA. ● Uji që ka rrjedhur përmes një ndarësi sistemi nuk konsiderohet më ujë i pijshëm. ● Asnjëherë mos e lini pajisjen pa mbikëqyrje ndërsa është në punë. ● Fluksi i ujit që del nga gryka e presionit ushtron një forcë kundërveprimi mbi pistoletën me presion. Siguroni një qëndrim të sigurt dhe mbajeni fort pistoletën me presion dhe shtizën spërkatëse. ● Aksidente ose dëmtime të shkaktuara nga rënia e pajisjes. Duhet të siguroni stabilitet përpara se të kryeni ndonjë punë me pajisjen ose në pajisje.*

VËMENDJE *● Mos e përdorni pajisjen në temperatura nën 0°C.*

Pajimet mbrojtëse

⚠ KUJDES *● Mbani veshje të përshtatshme mbrojtëse dhe syze për t'u mbrojtur nga spërkatja e ujit ose papastërtisë. ● Mund të krijohen aerosole gjatë përdorimit të larëseve me presion. Thithja e aerosoleve*

mund të dëmtojë shëndetin. Në varësi të zbatimit, përdorimi i dizave plotësisht të mbrojtura (p.sh. larëset e sipërfaqeve) redukton ndjeshëm emetimin e aerosoleve ujore. Në varësi të mjedisit që do të pastrohet, mbani respirator të përshtatshëm të klasit FFP 2 ose të krahasueshëm për t'u mbrojtur nga thithja e aerosoleve nëse përdorimi i një dize plotësisht të mbrojtur nuk është i mundur.

Rrezik për goditje elektrike

⚠ ***RREZIK*** *• Lidhini pajisjet e klasit I vetëm me burime energjie të bazuara siç duhet. • Lidheni pajisjen vetëm me rrymë AC. Tensioni i specifikuar në pllakën e markës duhet të përputhet me tensionin e burimit të energjisë. • Përdoreni pajisjen vetëm nëpërmjet një automati korrenti të mbetur (maksimumi 30 mA). • Asnjëherë mos e prekni spinën apo prizën me duar të lagura. • Spina dhe rakordi i një kablloje zgjatuese duhet të jenë të papërshkueshëm nga uji dhe nuk duhet të jenë në ujë. Rakordi nuk duhet të shtrihet në dysheme. Përdorni bobina kabllosh që sigurojnë që prizat të jenë të paktën 60 mm mbi tokë. • Të gjitha pjesët me korrent në zonën e punës duhet të mbrohen nga rrymat e ujit.*

⚠ ***PARALAJMËRIM*** *• Lidheni pajisjen vetëm me një lidhje elektrike të kryer nga një elektricist i kualifikuar në përputhje me IEC 60364-1. • Përpara përdorimit të pajisjes, sigurohuni që kablloja e linjës dhe priza të mos jenë dëmtuar. Nëse kablloja e linjës është e dëmtuar, duhet të zëvendësohet menjëherë nga prodhuesi, shërbimi i autorizuar i klientit ose nga një elektricist i kualifikuar për të shmangur çdo rrezik. • Mos e dëmtoni ose dëmtoni lidhjen e rrjetit dhe linjën zgjatuese duke lëvizur, shtypur, tërhequr ose të ngjashme. Mbroni kordonin elektrik nga nxehtësia, vaji dhe skajet e mprehta. • Kabllot e papërshtatshme zgjatuese elektrike janë të rrezikshme. Në ambiente të jashtme përdorni vetëm kordonë zgjatues elektrikë të miratuar dhe të shënuar siç duhet me një seksion të mjaftueshëm kabllor: 1-10 m : 1,5 mm^2, 10-30 m : 2,5 mm^2*

⚠ ***KUJDES*** *• Shpështilleni gjithmonë plotësisht kabllon zgjatuese nga bobina e kabllove. • Gjatë ndërprerjeve të gjata dhe pas përdorimit, fikeni pajisjen nga çelësi kryesor /i pajisjes dhe hiqeni spinën.*

Funksionimi me detergjent

⚠ ***PARALAJMËRIM*** *• Përdorimi i gabuar i detergjenteve mund të shkaktojë lëndime të rënda ose helmime.*

⚠ ***KUJDES*** *• Mbajini produktet e pastrimit jashtë mundësive të fëmijëve. • Përdorni vetëm produkte pastrimi të furnizuara ose të rekomanduara nga prodhuesi. Përdorimi i detergjenteve të tjera ose i kimikateve mund të ndikojë në sigurinë e pajisjes.*

Kujdesi dhe mirëmbajtja

⚠ ***PARALAJMËRIM*** *• Hiqeni nga priza përpara çdo pune kujdesi dhe mirëmbajtjeje.*

⚠ ***KUJDES*** *• Puna e riparimit duhet të kryhet vetëm nga shërbimi i autorizuar i klientit.*

VËMENDJE *• Mos përdorni aceton, acide të paholluara apo tretës, pasi këto sulmojnë materialet e përdorura në pajisje.*

Transporti

⚠ ***KUJDES***

• Rrezik lëndimi dhe dëmtimi. Kushtojini vëmendje peshës së pajisjes gjatë transportit dhe magazinimit, shihni kapitullin Të dhënat teknike në udhëzimet e përdorimit.

Udhëzimet e përgjithshme të sigurisë

⚠ ***RREZIK*** *• Rrezik mbytjeje. Mbajini qeset e paketimit larg fëmijëve*

⚠ ***PARALAJMËRIM*** *• Përdoreni pajisjen vetëm siç është menduar. Merrni parasysh kushtet lokale dhe kushtojuni vëmendje palëve të treta, veçanërisht fëmijëve, kur punoni me pajisjen. • Personat me aftësi të kufizuara fizike, shqisore ose mendore ose me mungesë përvoje dhe njohurie mund ta përdorin pajisjen vetëm nëse mbikëqyren siç duhet ose nëse janë udhëzuar për përdorimin e sigurt të pajisjes nga një person përgjegjës për sigurinë e tyre dhe nëse janë të vetëdijshëm për pasojat që rezultojnë të kuptojnë rreziqet. • Fëmijët nuk lejohen ta operojnë. • Mbikëqyrni fëmijët për t'u siguruar që ata të mos luajnë me pajisjen.*

⚠ ***KUJDES*** *• Pajisjet e sigurisë shërbejnë për mbrojtjen tuaj. Mos i ndryshoni ose anashkaloni pajisjet e sigurisë kurrë.*

Pajisjet e sigurisë

⚠ ***PARALAJMËRIM***

Rrezik lëndimi!

Lëndime të rënda për shkak të pajisjeve të sigurisë në mungesë, të modifikuara ose joefikase.

Mos i anashkaloni apo hiqni pajisjet e sigurisë dhe mos i bëni joefikase. Pajisjet e sigurisë shërbejnë për mbrojtjen tuaj.

Çelësi i pajisjes

Çelësi i pajisjes parandalon funksionimin e paqëllimshëm të pajisjes.

Kyçja e pistoletës me presion

Kyçja bllokon levën e pistoletës me presion dhe parandalon ndezjen e paqëllimshme të pajisjes.

Funksioni i ndalimit automatik

Kur lëshohet leva në pistoletën me presion, automati i presionit mbyll pompën dhe rryma me presion ndalon. Kur shtypet leva, pompa ndizet përsëri.

Çelësi i mbrojtjes së motorit

Nëse konsumi aktual është shumë i lartë, çelësi i mbrojtjes së motorit e fik pajisjen.

Simbolet në pajisje



Mos e drejtoni rrymën me presion nga njerëzit, kafshët, pajisjet elektrike aktive ose vetë pajisja.
Mbrojeni pajisjen nga ngrica.



Mos e lidhni pajisjen drejtpërdrejt me rrjetin publik të ujit të pijshëm.

Përdorimi i synuar

Përdoreni larësen me presion ekskluzivisht në shtëpi private.
Larësja me presion është projektuar për pastrimin e makinerive, automjeteve, ndërtesave, veglave, fasadave, tarracave, veglave të kopshtit etj. me rrymë uji me presion.

Mbrojtja e mjedisit

Materialet e paketimit janë të ricikluesshme. Hidheni paketimin në mënyrë që nuk dëmton mjedisin.

Pajisjet elektrike dhe elektronike përmbajnë materiale të vlefshme të ricikluesshme dhe shpesh komponentë si p.sh. bateri, bateri të karikueshme ose vaj, të cilat mund të përbëjnë një rrezik për shëndetin e njeriut dhe mjedisin nëse keqpërdoren ose hidhen. Megjithatë, këta komponentë janë të nevojshëm për funksionimin e duhur të pajisjes. Pajisjet e shënuara me këtë simbol nuk lejohen të hidhen me mbeturinat shtëpiake.

Puna e pastrimit që shkakton ujëra të përdorura me përmbajtje vaji, p.sh. Larja e motorit dhe larja e pjesës së poshtme të trupit mund të kryhen vetëm në stacionet e larjes me ndarëse vaji.

Puna me detergjentë mund të kryhet vetëm në sipërfaqe pune të papërshkueshme nga lëngjet me lidhje me sistemin e kanalizimit të ujërave të përdorura. Mos lejoni që detergjentët të depërtojnë në ujë ose tokë.

Marrja e ujit nga ujërat publike nuk lejohet në disa vende.

Informacion mbi komponentët (REACH)
Informacioni aktual mbi komponentët mund të gjendet në: *www.kaercher.de/REACH*

Aksesorë dhe pjesë këmbimi

Përdorni vetëm aksesorë dhe pjesë këmbimi origjinale, pasi ato ofrojnë garancinë për një funksionim të sigurt dhe pa defekte të pajisjes.
Informacione rreth aksesorëve dhe pjesëve të këmbimit mund të gjenden në *www.kaercher.com*.

Materialet e dorëzuara

Materialet e dorëzuara të pajisjes tregohet në paketim. Kur shpaketoni, kontrolloni përmbajtjen për plotësinë. Nëse mungojnë aksesorë ose nëse ka dëmtime gjatë transportit, ju lutemi të njoftoni shitësin.

Përshkrimi i pajisjes

Për ilustrime, shihni faqen grafike.
Ilustrimi A
Ilustrimi B

(1) Rrota e transportit

(2) Linja e ujit me sitë të integruar

(3) Zorra e thithjes së detergjentit

(4) Kabllo lidhëse me shpinë elektrike

(5) Ruajtja e kabllit të lidhjes me rrjetin

(6) Bobina e zorrës

(7) Mbajtëse për zorrën me presion

(8) Shtiza spërkatëse, prerëse papastërtish për papastërtitë e forta

(9) Shtiza spërkatëse, Vario Power për detyrat më të zakonshme të pastrimit
Presioni i punës mund të rritet vazhdueshëm nga SOFT në HARD. Për të rregulluar presionin e punës, lëshoni levën e pistoletës spërkatëse të dorës dhe kthejeni shtizën spërkatëse në pozicionin e dëshiruar.

(10) Pistoletë me presion

(11) Lësho butonin

(12) Leva e pistoletës me presion

(13) Kyçja e pistoletës me presion

(14) Zorrë me presion

(15) Çelësi i pajisjes “0/OFF” / “I/ON”

(16) Magazinimi për shtizat spërkatëse

(17) Magazinimi për zorrën me presion/kabllon e lidhjes së rrjetit

(18) Dorezë transporti

(19) Magazinimi për pistoletën me presion

(20) Bashkim i shpejtë për lidhje me presion të lartë

(21) Pllaka e markës

(22) Bashkues për rakordin e ujit

(23) **Zorrë kopshti (e përforcuar me pëlhurë, diametër të paktën 1/2 inç (13 mm), gjatësia të paktën 7,5 m, me bashkues të shpejtë standard)

(24) **Zorrë thithjeje KÄRCHER për furnizim me ujë nga kontejnerët e hapur (nr. porosie 2.643-100)

(25) Vidha

(26) Kapëse për zorrën me presion të lartë

** nevojitet shtesë

Montimi

Për ilustrime, shihni faqen grafike.
Përpara vënies në punë, montoni lirshëm pjesët e përfshira në pajisje.
Bëni gati vidhat e përfshira dhe kaçavidën e përshtatshme.

Instalimi i dorezës së transportit

1. Lidhni dorezën e transportit.
2. Sigurojeni dorezën e transportit me 3 vidha.
   Ilustrimi C

Pjesa e ruajtjes së zorrës me presion të lartë/ Montimi i kabllos së lidhjes së rrjetit

1. Futni pjesën e ruajtjes së zorrës me presion të lartë/ kabllon e lidhjes së rrjetit në mbajtësen në mes të dorezës së transportit.
   Pjesa e ruajtjes fiksohet.
   Ilustrimi D

Montimi i pjesës së ruajtjes së shtizës spërkatëse

1. Futni pjesën e ruajtjes për shtizat spërkatëse në mbajtësin e pajisjes.
2. Mbajeni pjesën e ruajtjes në pozicionin e saj përfundimtar dhe sigurojeni me një vidhë.
   Ilustrimi E

Montimi i pjesës së ruajtjes për pistoletën me presion të lartë

1. Futni pjesën e ruajtjes për pistoletën me presion të lartë në mbajtësen e pajisjes.
2. Mbajeni pjesën e ruajtjes në pozicionin e tij përfundimtar dhe sigurojeni me një vidhë.
   Ilustrimi F

Montimi i pjesës së ruajtjes së kabllos së lidhjes së rrjetit

Pajisjet pa bobinë zorrësh

1. Futeni nga jashtë pjesën e ruajtjes së kabllos së lidhjes së rrjetit në mbajtëse në dorezën e transportit.
2. Mbajeni pjesën e ruajtjes në pozicionin e tij përfundimtar dhe sigurojeni me një vidhë.
   Ilustrimi G

Montimi i bobinës së zorrës me presion të lartë

Pajisjet me bobinë zorrësh

1. Futni mbajtësen për bobinën e zorrës.
2. Sigurojeni mbajtësen me 2 vidha.
   Ilustrimi H
3. Futni bobinën e zorrës.
   Bobina e zorrës fiksohet.
   Ilustrimi I

Montoni rakordin për linjën e ujit

1. Vidhosni rakordin për linjën e ujit në linjën e ujit të pajisjes.
   Ilustrimi J

Vënia në punë

1. Vendoseni pajisjen në një sipërfaqe horizontale dhe të sheshtë.
2. Lironi zorrën me presion dhe çdo lak dhe përdredhje.

UDHËZIM

Pajisjet me bobinë zorrësh: Gjatë funksionimit, zorra me presion të lartë duhet të zhbëhet plotësisht nga bobina e zorrës.

3. Fusni zorrën e presionit të lartë në pistoletën me presion të lartë derisa të dëgjohet që është fiksuar.
   Ilustrimi K

UDHËZIM

Kushtojini vëmendje drejtimit të saktë të nipelit.

4. Fusni zorrën e presionit të lartë në pistoletën me presion të lartë derisa të dëgjohet që është fiksuar.
   Ilustrimi L
5. Kontrolloni që lidhja është e sigurtë duke tërhequr zorrën me presion të lartë.
6. Futeni spinën në një prizë.

Connecting the water supply

VËMENDJE

Risk of damage through contaminated water.

Damage to the device and accessories

Operate the device only with clear fresh water without contamination or additives.

Do not use contaminated water, waste water or salt water.

KÄRCHER recommends using the optional KÄRCHER water filter.

VËMENDJE

Risk of damage due to insufficient water supply quantity.

Damage to the device and high-pressure hose

Ensure an adequate water supply quantity.

1. Check the pressure, temperature and quantity of the supply water for compliance with the requirements, see *Të dhënat teknike*.

UDHËZIM

Observe the regulations at the water distribution company.

Lidhja me tubacionin e ujit

VËMENDJE

Rrezik dëmtimi kur përdorni rakorde tunxhi të palëve të treta me funksion AquaStop.

Dëmtimi i pompës së presionit të lartë.

Përdorni vetëm rakorde zorrësh me/pa funksionin AquaStop nga Kärcher, rakordet e zorrëve pa funksionin AquaStop ose rakordet e zorrëve plastike me funksionin AquaStop nga furnitorë të tretë.

1. Lidhni zorrën e kopshtit në rakord për lidhjen e ujit.
   Ilustrimi M
2. Lidhni zorrën e kopshtit me tubin e ujit.
3. Hapeni plotësisht rubinetin.

Thithja e ujit nga kutitë e hapura

Kjo larëse me presion është e pajisur me zorrën thithëse KÄRCHER për thithjen e ujit sipërfaqësor, p.sh. nga fuçi shiu ose pellgje (shih lartësinë maksimale të thithjes *Të dhënat teknike*).

1. Zhvidhosni rakordin nga linja e ujit.
2. Mbushni me ujë zorrën e thithjes.
3. Vidhosni zorrën e thithjes në linjën e ujit të pajisjes dhe vareni në një burim uji (p.sh. fuçi shiu).

Ventilimi i pajisjes

1. Ndizni pajisjen “I/ON”.
2. Shkyçni levën e pistoletës me presion.
3. Shtypni levën e pistoletës me presion.
   Pajisja ndizet.
4. Lëreni pajisjen të punojë për maksimum 2 minuta derisa uji të dalë pa flluska nga pistoleta me presion.
5. Lëshoni levën e pistoletës me presion.
6. Kyçni levën e pistoletës me presion.

Funksionimi

VËMENDJE

Rrezik dëmtimi nëse thahet.

Dëmtimi i pompës së presionit të lartë

Mos e përdorni pajisjen pa ujë.

Nëse pajisja nuk krijon presion brenda 2 minutave, fikeni dhe vazhdoni sipas udhëzimeve në kapitullin Ndihma me avaritë.

Funksionimi me presion

VËMENDJE

Dëmtimi i sipërfaqeve të lyera ose delikate

Sipërfaqet dëmtohen nëse distanca e rrymës është shumë e vogël ose nga zgjedhja e një shtize spërkatëse të papërshtatshme.

Mbani një distancë rryme prej të paktën 30 cm kur pastroni sipërfaqet e lyera.

Mos i pastroni gomat e makinës, bojërat apo sipërfaqet delikate si p.sh. druri me prerësen e papastërtive.

1. Fusni një shtizë në pistoletën me presion të lartë dhe rregullojeni duke e kthyer 90°.
   Ilustrimi N
2. Ndizni pajisjen (“I/ON”).
3. Shkyçni levën e pistoletës me presion.
4. Shtypni levën e pistoletës me presion.
   Pajisja ndizet.

Funksionimi me detergjent

⚠ *RREZIK*

Rrezik lëndimi nga agjentët e pastrimit
Dëmtime serioze të shëndetit për shkak të përdorimit të papërshtatshëm të detergjenteve.
Referojuni fletës së të dhënave të sigurisë të prodhuesit të detergjentit.
Vishni pajimet e specifikuara mbrojtëse.
UDHËZIM
Detergjentët KÄRCHER garantojnë punë pa probleme. Kërkoni këshilla ose katalogun tonë ose fletën e informacionit për detergjentët tanë.
UDHËZIM
Detergjentët mund të shtohen vetëm në presion të ulët.

1. Tërhiqeni zorrën e thithjes së detergjentit nga kutia në gjatësinë e dëshiruar.
   Ilustrimi O
2. Varni zorrën e thithjes së detergjentit në një enë me tretësirë detergjenti.
3. Ndani shtizën spërkatëse nga pistoleta me presion të lartë dhe punoni vetëm me pistoletën me presion të lartë.
   Gjatë funksionimit, tretësira e detergjentit përzihet me rrymën e ujit.

Metoda e rekomanduar e pastrimit

1. Spërkateni me masë detergjentin në sipërfaqe të thata dhe lëreni të veprojë (mos të thahet).
2. Shpëlajeni papastërtinë e liruar me rrymën me presion.

Pas funksionimit me detergjent

1. Shpëlajeni pajisjen me ujë të pastër për rreth 30 sekonda.

Ndërprerja e funksionimit

1. Lëshoni levën e pistoletës me presion.
   Kur leva lëshohet, pajisja fiket. Presioni i lartë në sistem ruhet.
2. Kyçni levën e pistoletës me presion.
   Ilustrimi P
3. Nëse bëni ndërprerje pune prej më shumë se 5 minutash, fikeni pajisjen "0/OFF".

Përfundimi i funksionimit

⚠ *KUJDES*

Rrezik lëndimi!
Lëndimet e shkaktuara nga largimi i pakontrolluar i ujit nën presion të lartë.
Hiqeni zorrën me presion nga pistoleta ose pajisja me presion vetëm kur nuk ka presion në sistem.

1. Lëshoni levën e pistoletës me presion.
2. Mbyllni rubinetin.
3. Shtypni levën e pistoletës me presion për 30 sekonda.
   Presioni i mbetur në sistem zvogëlohet.
4. Lëshoni levën e pistoletës me presion.
5. Kyçni levën e pistoletës me presion.
6. Fikni pajisjen “0/OFF”.
7. Shkëputeni pajisjen nga furnizimi me ujë.
8. Hiqni spinën nga priza.

Transporti

⚠ *KUJDES*

Rrezik lëndimi dhe dëmtimi për shkak të peshës së pajisjes.
Lëndime dhe dëmtime
Kushtojini vëmendje peshës së pajisjes kur e transportoni dhe e ruani.

Tërheqja e pajisjes

1. Tërhiqeni pajisjen duke përdorur dorezën e transportit.

Transportoni pajisjen në automjet

1. Sigurojeni pajisjen kundër rrëshqitjes dhe përmbysjes.

Magazinimi

⚠ *KUJDES*

Rrezik lëndimi dhe dëmtimi për shkak të peshës së pajisjes.
Lëndime dhe dëmtime
Kushtojini vëmendje peshës së pajisjes kur e transportoni dhe e ruani.

Ruajtja e pajisjes

1. Vendoseni pajisjen në një sipërfaqe të sheshtë.
2. Ndani shtizën spërkatëse nga pistoleta me presion.
3. Shtypni butonin e shkëputjes në pistoletën me presion të lartë dhe shkëputni zorrën me presion të lartë nga pistoleta me presion të lartë.
4. Shtypni kutinë e bashkuesit të shpejtë për zorrën me presion të lartë në drejtim të shigjetës dhe tërhiqeni jashtë zorrën me presion të lartë.
5. Mbajeni zorrën me presion të lartë në pajisje.
   Pajisjet pa bobinë zorrësh
   Mbajeni zorrën me presion në pajisje.
   Pajisjet me bobinë zorrësh
   a Fusni një fillim të zorrës me presion të lartë në vrimën e pjesës së përparme të bobinës së zorrës.
   b Rrotulloni manivelën për të mbështjellë zorrën me presion të lartë.
   c Drejtoni zorrën e presionit të lartë me dorën tuaj të dytë.
   Ilustrimi Q
   d Përdorni kapësen e zorrës me presion të lartë për të fiksuar zorrën me presion të lartë të mbështjellë në bobinën e zorrës.
   Ilustrimi R
6. Mbajeni kabllon e lidhjes elektrike në pajisje.
7. Ruani të dy shtizat spërkatëse dhe pistoletën me presion të lartë në ndarjet e duhura të hapësirës së magazinimit.

Përpara ruajtjes për një kohë të gjatë, ndiqni udhëzimet shtesë, shih kapitullin *Kujdesi dhe mirëmbajtja*.

Mbrojtja nga ngrica

VËMENDJE

Reeziku i dëmtimit!
Dëmtimi i pajisjes dhe i aksesorëve për shkak të ngrirjes së ujit.
Zbrazni plotësisht pajisjen dhe aksesorët pas çdo përdorimi.
Mbrojeni pajisjen dhe aksesorët nga temperaturat më të ulëta ose të barabarta me 0 °C (32 °F).

1. Shkëputni furnizimin me ujë në pajisje.
2. Çmontoni zorrën me presion nga pajisja.
3. Ndizni pajisjen “I/ON”.
4. Prisni maksimumi 1 minutë derisa të mos dalë më ujë nga linja me presion.
5. Fikni pajisjen “0/OFF”.
6. Ruajini pajisjen dhe aksesorët në një dhomë kundër ngricës.

Kujdesi dhe mirëmbajtja

⚠ *RREZIK*

Rrezik për goditje elektrike

Lëndimet e shkaktuara nga prekja e pjesëve me korrent

Fikni pajisjen.

Hiqeni spinën nga priza.

Pajisja nuk ka nevojë për mirëmbajtje, d.m.th. nuk keni nevojë të bëni mirëmbajtje të rregullt.

Pastrimi i sitës së lidhjes së ujit

VËMENDJE

Rrezik dëmtimi për shkak të mungesës ose të dëmtimit të sitës

Dëmtimi i pompës së presionit të lartë

Mos e përdorni pajisjen pa sitë.

Mos e pastroni sitën me objekte të forta dhe të mprehta.

Nëse është e nevojshme, pastrojeni sitën në linjën e ujit.

1. Zhvidhosni rakordin nga linja e ujit.
2. Nxirrni sitën.
   Ilustrimi S
3. Pastroni sitën nën ujë të rrjedhshëm.
4. Fusni sitën në linjën e ujit.

Pastrimi i filtrit të detergjentit

Pastroni filtrin e detergjentit përpara ruajtjes afatgjatë.

1. Hiqni filtrin nga zorra e thithjes së detergjentit.
2. Pastroni filtrin nën ujë të rrjedhshëm.
   Ilustrimi T

Ndihma me avaritë

⚠ *RREZIK*

Rrezik për jetën kur preken pjesët me tension.

Lëndime fatale ose shumë të rënda

Mos i prekni pjesët me korrent.

Fikni pajisjen.

Hiqeni spinën nga priza.

Defektet shpesh kanë shkaqe të thjeshta, të cilat mund t'i zgjidhni vetë me ndihmën e pasqyrës së mëposhtme. Në rast dyshimi ose në rast defektesh që nuk përmenden këtu, ju lutemi drejtohuni shërbimit të autorizuar të klientit.

Pajisja nuk punon

1. Shtypni levën e pistoletës me presion.
   Pajisja ndizet.
2. Kontrolloni që tensioni i treguar në pllakën e markës të përputhet me tensionin e burimit të energjisë.
3. Kontrolloni kabllon e lidhjes së rrjetit për dëmtime.
4. Nëse motori është i mbingarkuar dhe çelësi i mbrojtjes së motorit është aktivizuar:
   a Fikni pajisjen “0/OFF”.
   b Lëreni pajisjen të ftohet për një orë.
   c Ndizni pajisjen “I/ON” dhe vëreni në punë.
   Nëse defekti ndodh disa herë, pajisja duhet kontrolluar nga Kärcher Service.

Pajisja nuk fillon të punojë, motori gumëzhin

Rënia e tensionit për shkak të furnizimit të dobët me energji elektrike ose kur përdorni një kabllo zgjatuese

1. Kur e ndizni, shtypni në fillim levën e pistoletës me presion të lartë, më pas ndizni pajisjen "I/ON".

Pajisja nuk vjen në presion

Furnizimi me ujë është shumë i ulët.

1. Hapeni plotësisht rubinetin.
2. Kontrolloni hyrjen e ujit për rrjedhje të mjaftueshme.
3. Kontrolloni cilësimin në shtizën spërkatëse.
4. Kontrolloni që lartësia maksimale e thithjes të mos tejkalohet.

Sita në linjën e ujit është e ndotur.

1. Tërhiqeni sitën në linjën e ujit me pincë të sheshtë.
2. Pastroni sitën nën ujë të rrjedhshëm.
   Ilustrimi S

Ka ajër në pajisje.

1. Ventilimi i pajisjes:
   a Ndizni pajisjen pa shtizë spërkatëse të lidhur për një maksimum prej 2 minutash.
   b Shtypni pistoletën me presion dhe prisni derisa uji të dalë pa flluska nga pistoleta me presion.
   c Lidhni shtizën spërkatëse.

Luhatje të forta të presionit

1. Pastroni dizën me presion:
   a Hiqni papastërtitë nga vrima e dizës me një gjilpërë.
   b Shpëlajeni dizën me presion nga përpara me ujë.
2. Kontrolloni sasinë e furnizimit me ujë.

Rrjedhja e pajisjes

1. Një rrjedhje e lehtë e pajisjes ndodh për arsye teknike. Nëse ka rrjedhje të rënda, kontaktoni shërbimin e autorizuar të klientit.

Detergjenti nuk thithet

1. Ndani shtizën spërkatëse nga pistoleta me presion të lartë dhe punoni vetëm me pistoletën me presion të lartë.
2. Pastroni filtrin në zorrën e thithjes së detergjentit.
3. Kontrolloni zorrën e thithjes së detergjentit për përthyerje.

Strong pressure fluctuations / vibrations

The jet nozzle in the jet nozzle head is dirty.

1. Clean the jet nozzle from the front using a needle and flush it through.

The water supply quantity is too low.

1. Open the water tap completely.
2. Lay the garden hose without kinks.
3. Clean the sieve in the water connection.

VËMENDJE

Risk of damage due to insufficient water supply quantity.

Damage to the device and high-pressure hose

Ensure an adequate water supply quantity.

4. Check the water supply quantity and increase if necessary, see *Connecting the water supply*.

Garancia

Në çdo shtet zbatohen kushtet e garancisë të lëshuara nga kompania jonë përgjegjëse e shitjeve. Ne do të eliminojmë çdo avari në pajisje pa pagesë brenda periudhës së garancisë, nëse shkaku është defekt material ose prodhimi. Në rast të një pretendimi për garancinë, ju lutemi të kontaktoni shitësin tuaj ose qendrën më të afërt të autorizuar të shërbimit të klientit me vërtetimin e blerjes.

(shih adresën në anën e pasme)

Informacione të mëtejshme të garancisë (nëse ka) mund të gjenden në seksionin e shërbimit të faqes tuaj të internetit lokale të KÄRCHER nën "Downloads".

Të dhënat teknike

		K 5 WCM	K 5 WCM Premium
Lidhja elektrike			
Tensioni	V	230	230
Faza	~	1	1
Frekuenca	Hz	50	50
Kapaciteti i lidhjes	kW	2,1	2,1
Lloji i mbrojtjes		IPX5	IPX5
Kategoria e mbrojtjes		I	I
Mbrojtja e rrjetit (tërheqja)	A	10	10
Linja e ujit			
Presioni në hyrje (maks.)	MPa	1,2	1,2
Temperatura e hyrjes (maks.)	°C	40	40
Niveli i ushqimit (min.)	l/min	10	10
Lartësia e thithjes (maks.)	m	0,5	0,5
Të dhënat e kapaciteti të pajisjes			
Presioni operativ	MPa	12	12
Presioni maksimal i lejuar	MPa	14,5	14,5
Sasia e rrjedhjes, uji	l/min	7,5	7,5
Forca prapakthyese e pistoletës me presion	N	20	20
Dimensionet dhe peshat			
Pesha tipike e funksionimit	kg	13,9	14,4
Gjatësia	mm	329	389
Gjerësia	mm	369	369
Lartësia	mm	901	901
Vlerat e përcaktuara sipas EN 60335-2-79			
Dridhjet dorë-krah a_{hv}	m/s^2	2,1	2,1
Pasiguri Dridhje Dorë-Krah	m/s^2	0,7	0,7
Dridhjet e përsëritura të goditjes p_F	m/s^2	17,5	17,5
Pasiguri Dridhjet e Përsëritura të Goditjes K	m/s^2	5	5
Niveli i presionit akustik L_{pA}	dB(A)	70	70
Pasiguri Niveli i Zërit K_{pA}	dB(A)	3	3
Niveli akustik L_{wA}	dB(A)	84	84
Niveli i Garantuar i Zërit $L_{WA,d}$	dB(A)	86	86

Mund të ketë ndryshime teknike.
Exception according to Regulation (EU) 2019/1781 Annex I Section 2 (12): j)

REGISTER TO BENEFIT.

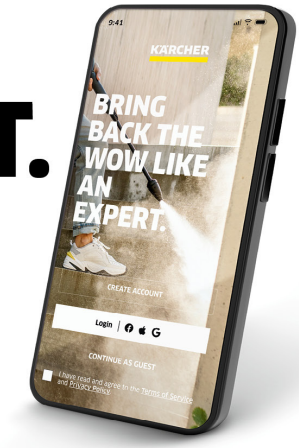

Scan QR Code for download and easy product registration in Home & Garden App or website.

karcher.com/register

DE – Laden Sie die Home & Garden App herunter, um Ihr Gerät zu registrieren und volle Unterstützung bei der Reinigung zu erhalten.

- Steuerung von smarten Produkten
- Anwendungstipps & Expertenwissen
- Produktinformationen, Zubehör-Übersicht und Betriebsanleitungen
- Hilfestellungen und Service-Kontakt
- Onlineshop, exklusive Angebote und vieles mehr

EN – Download the Home & Garden App to register your device for full support in cleaning.

- Control of smart products
- Application tips & expert knowledge
- Product information, overview of accessories and operating instructions
- Support and service contact
- Online shop – exclusive offers and much more

FR – Téléchargez l'application Home & Garden pour enregistrer votre appareil et bénéficier d'une assistance complète en matière de nettoyage.

- Contrôle des produits intelligents
- Conseils d'utilisation & expertise
- Informations sur les produits, présentation des accessoires et manuels d'utilisation
- Aide et contact de service
- Boutique en ligne – offres exclusives et bien plus encore

ES – Descarga la aplicación Home & Garden para registrar tu equipo y disfrutar de todas las ventajas de la limpieza.

- Control de productos inteligentes
- Consejos de aplicación y conocimientos de expertos
- Información sobre el producto, resumen de accesorios y manual de instrucciones
- Asistencia y contacto para el servicio
- Tienda en línea: ofertas exclusivas y mucho más

karcher.com/dealersearch

Alfred Kärcher SE & Co. KG
Alfred-Kärcher-Str. 28-40
71364 Winnenden (Germany)

2-2-SC-A5-GS-12579