KÄRCHER

K 5 WCM
K 5 WCM Premium

Indonesia



Read Online

Register your product
www.kaercher.com/register

59808120 (08/26)

A

K5 WCM

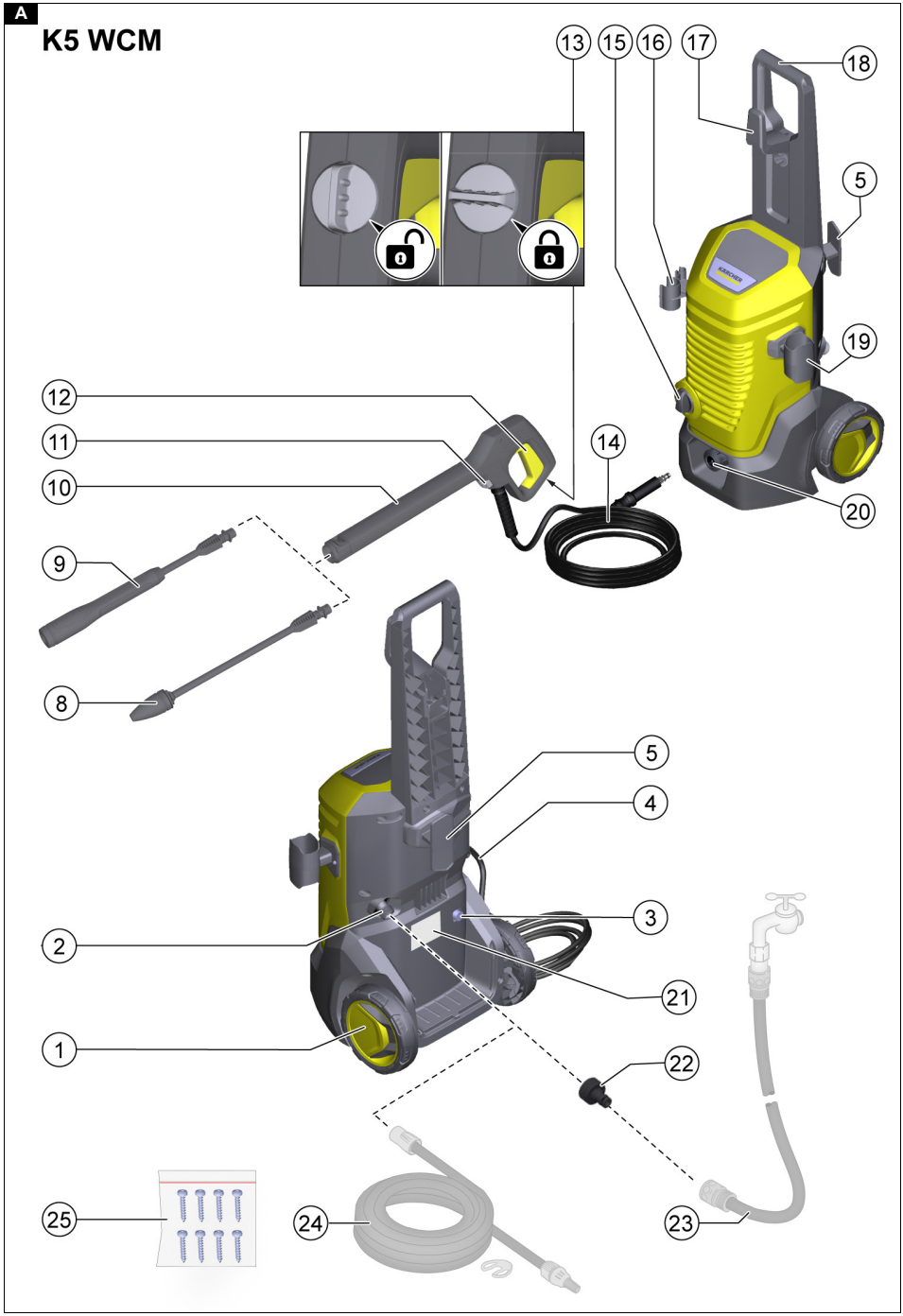

B

K5 WCM Premium

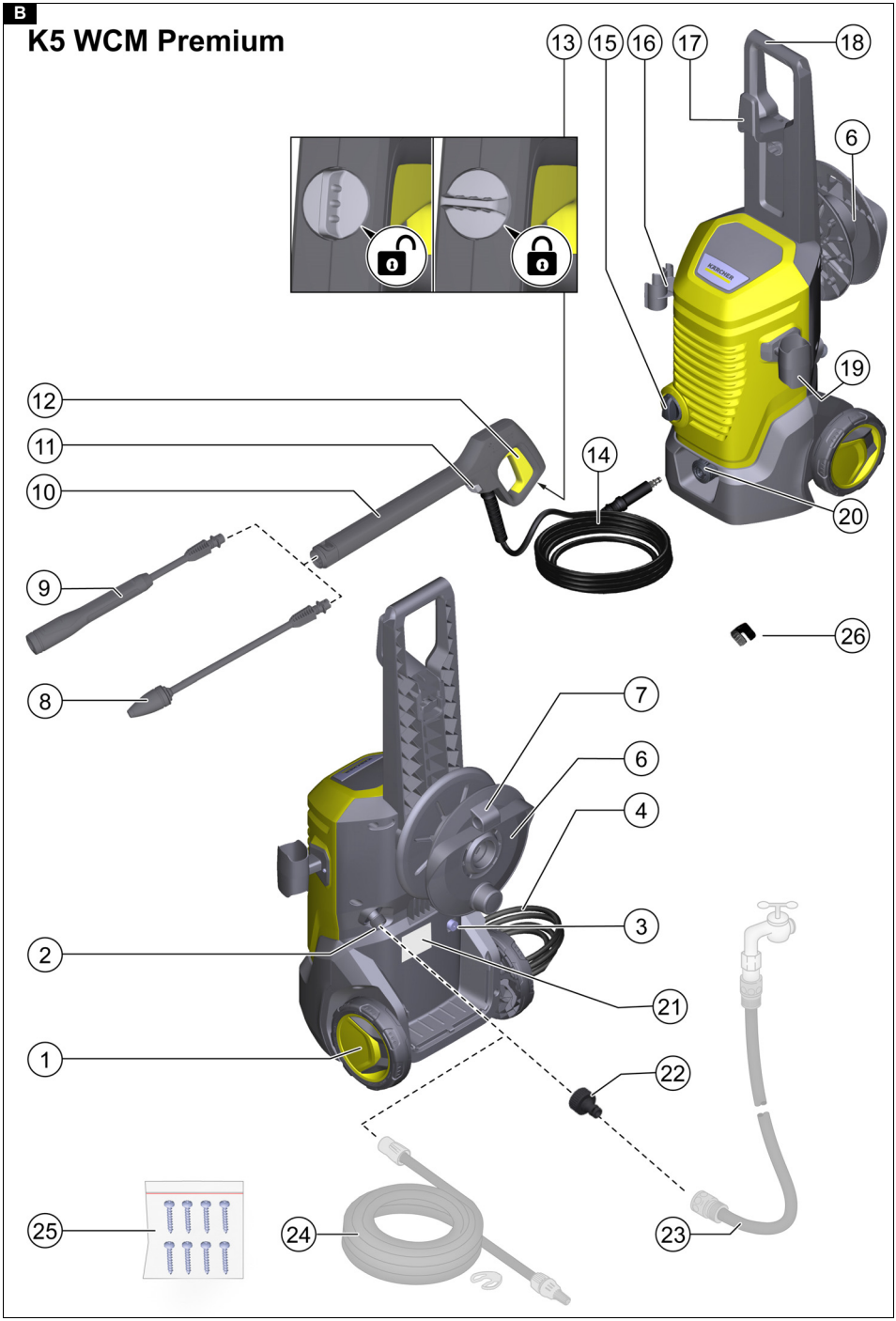

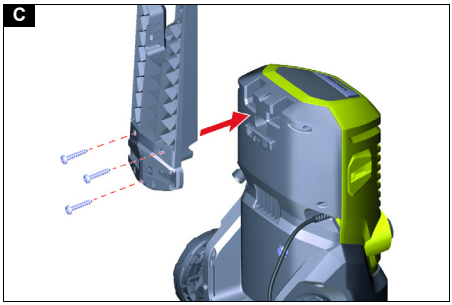
C

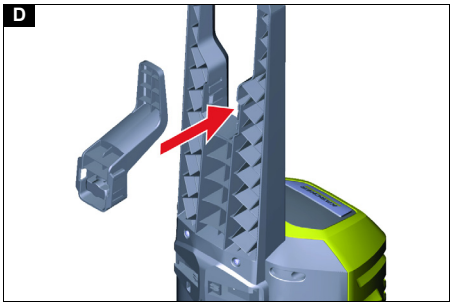
D

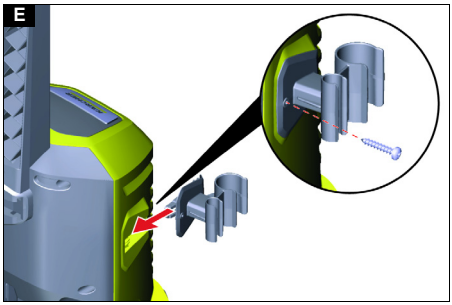
E

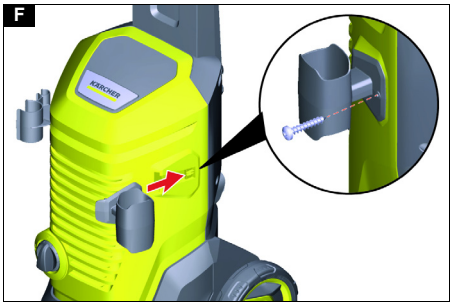
F
KÄRCHER

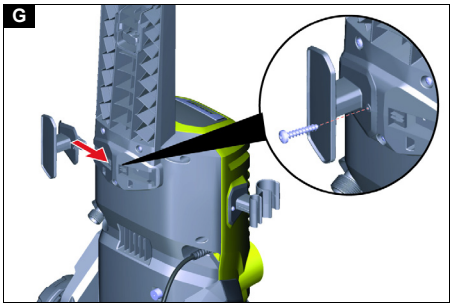
G

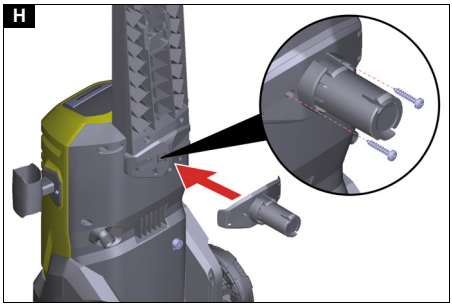
H

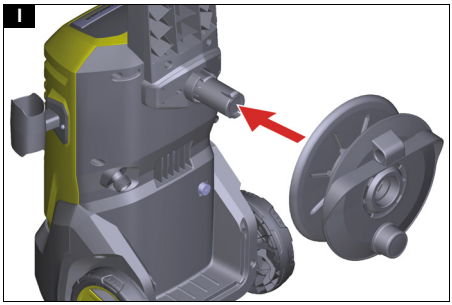
I

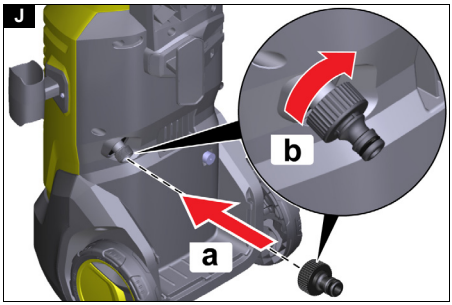
J
b
a

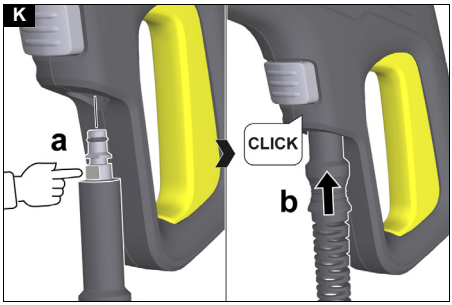
K
a
CLICK
b

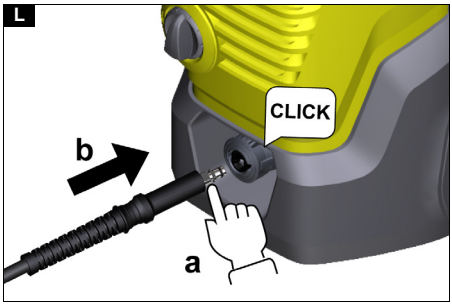
L
CLICK
b
a

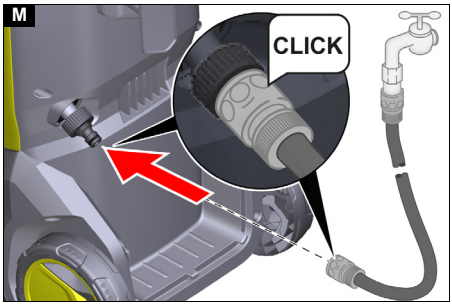
M
CLICK

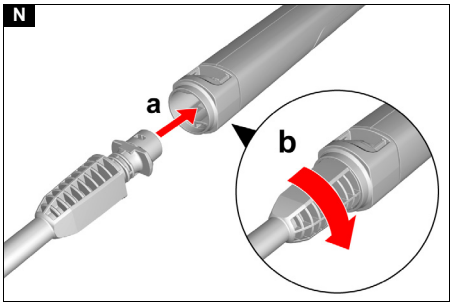
N
a
b

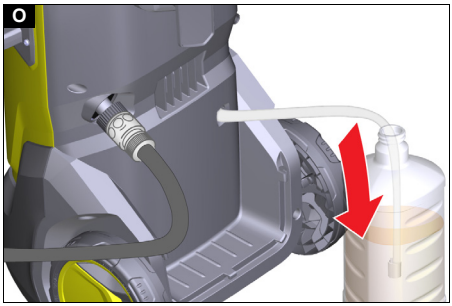
O

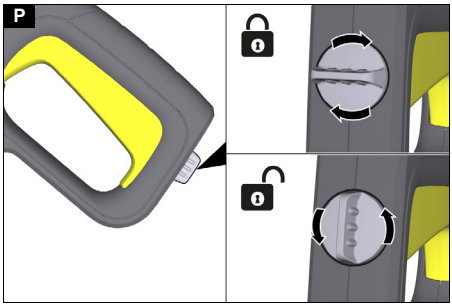
P

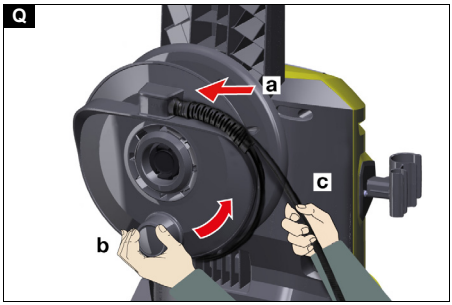
Q
a
c
b

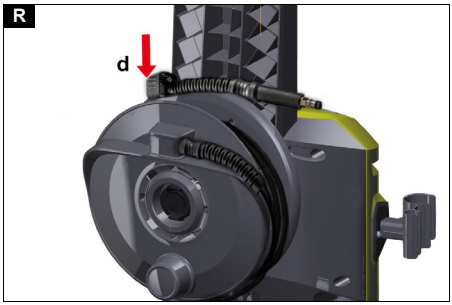
R
d

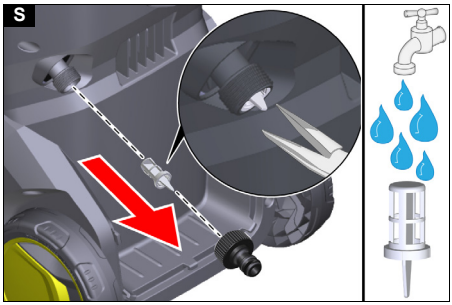
S

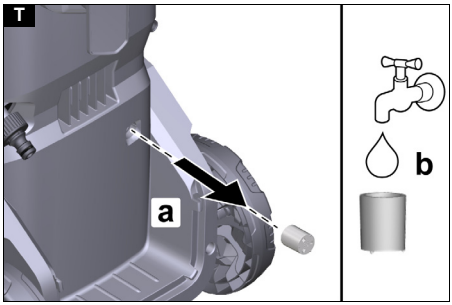
T
a
b

Daftar Isi

Aplikasi KÄRCHER Home & Garden 7
General notes 7
Petunjuk keamanan 7
Perlengkapan keselamatan 8
Simbol pada perangkat 9
Petunjuk penggunaan 9
Perlindungan lingkungan 9
Aksesori dan suku cadang 9
Cakupan pengiriman 9
Deskripsi perangkat 9
Pemasangan 9
Pengoperasian pertama kali 10
Pengoperasian 11
Pengangkutan 11
Penyimpanan 11
Pemeliharaan dan perawatan 12
Pemecahan masalah 12
Garansi 13
EU Declaration of Conformity 13
Data teknis 13

Aplikasi KÄRCHER Home & Garden

Dengan aplikasi KÄRCHER Home & Garden, dapatkan keuntungan berikut saat menggunakan perangkat Anda:

- Kiat penggunaan & pengetahuan ahli
- Informasi produk, ikhtisar aksesori, dan petunjuk pengoperasian
- Bantuan dan kontak layanan
- Toko online - penawaran eksklusif dan banyak lagi

Unduh aplikasi KÄRCHER Home & Garden pada App Store dan daftarkan produk Anda dengan mudah

General notes



Read and follow these operating instructions and the enclosed safety instructions before using the device for the first time. Keep the operating instructions for future reference or for future owners.

Petunjuk keamanan



Sebelum menggunakan perangkat untuk kali pertama, bacalah bab keamanan serta instruksi pengoperasian. Gunakan instruksi tersebut sebagai acuan. Simpan instruksi pengoperasian untuk penggunaan di masa mendatang atau untuk diberikan kepada pemilik selanjutnya.

- Selain petunjuk yang tercantum dalam instruksi pengoperasian, perhatikan juga aturan keselamatan dan pencegahan kecelakaan yang berlaku.
- Tanda peringatan dan petunjuk yang terdapat pada perangkat memberikan informasi penting mengenai pengoperasian yang aman.

Tingkat bahaya

⚠ BAHAYA

- *Petunjuk tentang situasi berbahaya yang segera mengancam yang dapat menyebabkan terluka parah atau kematian.*

⚠ PERINGATAN

- *Petunjuk tentang situasi yang mungkin berbahaya yang dapat menyebabkan terluka parah atau kematian.*

⚠ HATI-HATI

- *Petunjuk tentang situasi yang mungkin berbahaya yang dapat menyebabkan cedera ringan.*

PERHATIAN

- *Petunjuk tentang situasi yang mungkin berbahaya yang dapat menyebabkan kerusakan properti.*

Pengoperasian

⚠ BAHAYA *● Pengoperasian di area yang berpotensi mengalami ledakan tidak diizinkan. ● Jangan pernah menghirup bahan pelarut, cairan yang mengandung bahan pelarut, atau asam murni yang tidak diencerkan. Termasuk juga, misalnya bensin, bahan pengencer cat, atau oli panas. Semprotan sangat mudah terbakar, mudah meledak, dan beracun. ● Ban mobil / katup ban yang rusak berbahaya bagi keselamatan. Ban mobil / katup ban dapat rusak dan kempis akibat semprotan bertekanan tinggi. Indikasi pertama yang muncul adalah lunturnya warna ban. Ketika membersihkan ban mobil / katup ban, jagalah jarak posisi penyemprotan minimal 30 cm.*

⚠ PERINGATAN *● Jangan gunakan perangkat jika ada orang yang tidak menggunakan pakaian pelindung di sekitar Anda. ● Jangan arahkan penyemprot bertekanan tinggi pada diri Anda sendiri, misalnya untuk membersihkan pakaian atau sepatu. ● Jangan arahkan penyemprot bertekanan tinggi pada seseorang, hewan peliharaan, peralatan listrik yang aktif, atau pada perangkat itu sendiri. ● Jangan menyemprot benda-benda yang mengandung material yang berbahaya bagi kesehatan (misalnya asbes). ● Periksa perangkat dan aksesorinya, misalnya selang bertekanan tinggi, alat penyemprot mekanik bertekanan tinggi, dan perlengkapan keselamatan sebelum melakukan pengoperasian, untuk pengoperasian yang benar dan aman. Jangan gunakan perangkat apabila perangkat mengalami kerusakan. Segera tukarkan komponen yang mengalami kerusakan. ● Hanya gunakan selang bertekanan tinggi, perlengkapan, dan kopling yang disarankan oleh produsen. ● Risiko melepuh. Ketika selang aliran air atau selang bertekanan tinggi dilepaskan setelah pengoperasian, air panas dapat keluar dari sambungan.*

⚠ HATI-HATI *● Operasikan perangkat sesuai dengan ketentuan yang berlaku dan jangan pernah mengoperasikan perangkat tanpa sistem pemisah pada jaringan distribusi air minum. Pastikan sambungan instalasi air di rumah Anda yang digunakan untuk pengoperasian pembersih bertekanan tinggi, dilengkapi dengan sistem pemisah sesuai EN 12729 tipe BA. ● Air yang mengalir melewati sistem pemisah tidak lagi merupakan air minum. ● Jangan membiarkan perangkat tanpa pengawasan jika perangkat sedang dalam pengoperasian. ● Semprotan air yang keluar pada nosel bertekanan tinggi menyebabkan gaya hentakan pada alat penyemprot mekanik bertekanan tinggi. Pastikan posisi berdiri Anda aman dan pegang dengan kencang alat penyemprot mekanink bertekanan tinggi dan pipa penyemprot. ● Kecelakaan atau kerusakan akibat jatuhnya parangkat. Anda harus memastikan stabilitas sebelum melakukan seluruh aktivitas dengan atau pada perangkat.*

PERHATIAN *● Jangan mengoperasikan perangkat saat suhu berada di bawah 0 °C.*

Alat pelindung diri

⚠ ***HATI-HATI*** *● Gunakan pakaian pelindung dan kacamata pelindung yang sesuai untuk melindungi diri dari air atau kotoran yang memercik. ● Aerosol dapat dihasilkan pada saat pembersih bertekanan tinggi digunakan. Menghirup aerosol dapat menyebabkan masalah kesehatan. Tergantung pada tiap penggunaan, penggunaan nozel yang tertutup sepenuhnya (misalnya pembersih permukaan) dapat mengurangi produksi aerosol yang mengandung air secara signifikan. Tergantung pada area yang akan dibersihkan, jika nosel yang tertutup sepenuhnya tidak dapat digunakan, gunakan masker pelindung pernapasan kelas FFP 2 yang sesuai atau sejenisnya untuk melindungi diri Anda dari menghirup aerosol.*

Bahaya sengatan listrik

⚠ ***BAHAYA*** *● Sambungkan perangkat kelas perlindungan I hanya pada sumber arus listrik yang sesuai. ● Sambungkan perangkat tersebut hanya pada arus bolak balik (AC/Alternating Current). Tegangan yang tertera pada pelat tipe harus sesuai dengan tegangan sumber arus listrik. ● Operasikan perangkat hanya dengan residual current circuit breaker (maksimal 30 mA). ● Jangan pernah memegang konektor dan soket dengan tangan basah. ● Plug utama dan kopling kabel tambahan harus tahan air dan tidak boleh diletakkan di dalam air. Kopling tidak boleh diletakkan di permukaan tanah. Gunakan drum kabel untuk memastikan bahwa soket listrik berada setidaknya 60 mm di atas tanah. ● Seluruh komponen yang dialiri arus listrik dan berada di area kerja harus terlindung dari semprotan air.*

⚠ ***PERINGATAN*** *● Sambungkan perangkat hanya pada sambungan listrik yang dibuat oleh ahli listrik resmi berdasarkan IEC 60364-1. ● Setiap sebelum menggunakan perangkat, pastikan kabel daya beserta konektornya tidak mengalami kerusakan. Apabila terdapat kerusakan pada kabel daya, kabel harus segera diganti di tempat layanan pelanggan resmi, oleh produsen, atau di teknisi listrik untuk mencegah terjadinya bahaya. ● Jangan merusak sambungan utama dan kabel tambahan dengan menggilas, meremas, menarik, dan sebagainya. Lindungi kabel listrik dari panas, oli, dan tepian yang tajam. ● Penggunaan kabel tambahan yang tidak sesuai adalah berbahaya. Hanya gunakan kabel tambahan yang diizinkan dan sesuai untuk digunakan di luar ruangan, serta ukuran kabel yang mencukupi: 1-10 m : 1,5 mm^2, 10-30 m : 2,5 mm^2*

⚠ ***HATI-HATI*** *● Selalu buka sepenuhnya gulungan kabel tambahan dari drum kabel. ● Matikan perangkat pada switch utama / switch perangkat saat jeda pengoperasian yang cukup lama dan setelah penggunaan, kemudian cabut plug utama.*

Pengoperasian dengan cairan pembersih

⚠ ***PERINGATAN*** *● Penggunaan cairan pembersih yang salah dapat menyebabkan cedera serius atau keracunan.*

⚠ ***HATI-HATI*** *● Jauhkan cairan pembersih dari jangkauan anak-anak. ● Hanya gunakan cairan pembersih yang disediakan atau disarankan oleh produsen. Penggunaan cairan pembersih atau produk kimia lain dapat memengaruhi keamanan perangkat.*

Pemeliharaan dan perawatan

⚠ ***PERINGATAN*** *● Cabut plug utama sebelum melakukan pemeliharaan dan perawatan.*

⚠ ***HATI-HATI*** *● Lakukan perbaikan dan pekerjaan pada komponen listrik hanya di pelayanan pelanggan resmi.*

PERHATIAN *● Jangan gunakan aseton, asam murni yang tidak diencerkan, atau bahan pelarut karena akan merusak material yang digunakan pada perangkat.*

Pengangkutan

⚠ ***HATI-HATI***

- *Risiko cedera dan kerusakan. Ketika pengangkutan dan penyimpanan perangkat, harap perhatikan beratnya. Lihat data teknis dalam petunjuk pengoperasian.*

Petunjuk keamanan umum

⚠ ***BAHAYA*** *● Risiko kesulitan bernapas. Jauhkan kertas timah pembungkus dari anak-anak.*

⚠ ***PERINGATAN*** *● Gunakan hanya perangkat seperti yang ditujukan. Patuhi kondisi wilayah setempat dan perhatikan kewaspadaan saat bekerja dengan perangkat jika ada orang lain, terutama anak-anak. ● Perangkat ini boleh digunakan oleh orang yang memiliki keterbatasan kemampuan fisik, pancaindra, maupun mental atau memiliki pengalaman maupun pengetahuan yang kurang memadai, namun harus diawasi atau diberikan informasi mengenai cara penggunaan yang aman serta memahami bahaya yang dapat diakibatkannya. ● Anak-anak tidak diperbolehkan mengoperasikan perangkat ini. ● Pastikan anak-anak dan hewan peliharaan berada dalam pengawasan sehingga tidak bermain-main dengan perangkat ini.*

⚠ ***HATI-HATI*** *● Perangkat keselamatan berfungsi untuk melindungi Anda. Jangan pernah memodifikasi atau mengabaikan perangkat keselamatan.*

Perlengkapan keselamatan

⚠ ***PERINGATAN***

Risiko cedera!

Cedera serius akibat perlengkapan keselamatan yang tidak lengkap, dimodifikasi, atau dalam keadaan tidak efektif.

Jangan abaikan atau lepaskan perlengkapan keselamatan atau jangan membuat perlengkapan tersebut menjadi tidak efektif. Perlengkapan keselamatan disediakan untuk melindungi Anda.

Sakelar perangkat

Sakelar perangkat mencegah pengoperasian perangkat yang tidak disengaja.

Pengunci pistol tekanan tinggi

Pengunci akan mengunci tuas pistol bertekanan tinggi dan mencegah agar perangkat tidak menyala tanpa disengaja.

Fungsi auto stop

Jika tuas pada pistol tekanan tinggi dilepas, sakelar tekanan akan mematikan pompa dan penyemprot bertekanan tinggi akan berhenti. Jika tuas ditekan, pompa akan menyala kembali.

Sakelar pelindung mesin

Jika konsumsi daya terlalu tinggi, sakelar pelindung mesin akan mematikan perangkat.

Simbol pada perangkat



Jangan arahkan semprotan bertekanan tinggi pada seseorang, hewan peliharaan, peralatan yang dialiri listrik, atau pada perangkat itu sendiri.
Lindungi perangkat dari embun beku.



Jangan sambungkan perangkat langsung ke jaringan distribusi air minum publik.

Petunjuk penggunaan

Gunakan pembersih bertekanan tinggi hanya untuk keperluan rumah tangga.
Pembersih bertekanan tinggi dirancang untuk membersihkan mesin, kendaraan, bangunan, peralatan, bagian depan gedung, teras, peralatan kebun, dsb. dengan semprot air bertekanan tinggi.

Perlindungan lingkungan



Bahan kemasan dapat didaur ulang. Buang kemasan dengan cara yang ramah lingkungan.



Perangkat elektrik dan elektronik berisi material berharga yang dapat didaur ulang dan sering kali memiliki komponen seperti baterai atau oli yang dapat menimbulkan potensi bahaya terhadap kesehatan manusia dan lingkungan jika tidak ditangani atau dibuang dengan benar. Namun komponen tersebut diperlukan untuk pengoperasian yang sesuai pada perangkat. Perangkat yang ditandai dengan simbol ini tidak boleh dibuang bersama sampah rumah tangga.

Pekerjaan pembersihan yang menghasilkan air limbah yang mengandung minyak, misalnya pembersihan mesin dan pembersihan bagian bawah bodi mobil, hanya boleh dilakukan di tempat pencucian yang memiliki separator minyak.

Pekerjaan dengan cairan pembersih hanya boleh dilakukan pada permukaan kerja kedap air yang terhubung dengan sistem pembuangan air kotor. Jangan biarkan cairan pembersih mencemari perairan atau tanah.

Pengambilan air dari perairan umum tidak diizinkan di beberapa negara.

Petunjuk tentang zat yang terkandung (REACH)
Temukan informasi terkini mengenai kandungan zat di: *www.kaercher.de/REACH*

Aksesori dan suku cadang

Gunakan hanya aksesori asli dan suku cadang asli karena dapat memberikan pengoperasian perangkat yang aman dan bebas gangguan.
Untuk informasi tentang aksesori dan suku cadang, kunjungi *www.kaercher.com*.

Cakupan pengiriman

Cakupan pengiriman perangkat ditunjukkan pada kemasan. Periksa kelengkapan isi saat membuka kemasan. Jika terdapat aksesori yang tidak lengkap atau ada kerusakan akibat pengangkutan, hubungi dealer Anda.

Deskripsi perangkat

Untuk ilustrasi, lihat halaman grafis
Gambar A
Gambar B

(1) Roda angkut
(2) Sambungan air dengan penyaring built-in
(3) Slang penyedot cairan pembersih
(4) Kabel sambungan listrik dengan konektor
(5) Penyimpanan untuk kabel sambungan listrik
(6) Slang rol
(7) Dudukan untuk slang bertekanan tinggi
(8) Pipa semprot dengan dirt blaster untuk kotoran membandel
(9) Pipa semprot Vario Power untuk pembersihan umum
Tekanan pengoperasian dapat ditingkatkan secara langsung dari SOFT hingga HARD. Untuk menyetel tekanan pengoperasian, lepaskan tuas pistol semprot manual dan putar pipa semprot ke posisi yang diinginkan.
(10) Pistol tekanan tinggi
(11) Tombol pelepas
(12) Tuas pistol tekanan tinggi
(13) Pengunci pistol tekanan tinggi
(14) Slang bertekanan tinggi
(15) Sakelar perangkat “0/OFF” / “I/ON”
(16) Dudukan pipa semprot
(17) Dudukan slang bertekanan tinggi/kabel sambungan listrik
(18) Gagang transpor
(19) Dudukan pistol tekanan tinggi
(20) Penghubung cepat untuk sambungan tekanan tinggi
(21) Pelat tipe
(22) Penghubung untuk sambungan air
(23) **Slang taman (diperkuat kain, diameter minimal 1/2 inci (13 mm), panjang minimal 7,5 m, dengan sambungan cepat standar)
(24) **Slang penyedot KÄRCHER untuk suplai air dari wadah terbuka (nomor pesanan 2.643-100)
(25) Sekrup
(26) Penjepit untuk slang bertekanan tinggi

** juga diperlukan

Pemasangan

Untuk ilustrasi, lihat halaman grafis.
Sebelum pengoperasian pertama kali, pasang komponen-komponen yang longgar pada perangkat.

Siapkan sekrup-sekrup yang disediakan dan obeng yang sesuai.

Memasang gagang transpor

1. Pasang gagang transpor.
2. Kencangkan gagang transpor dengan 3 sekrup.
   Gambar C

Memasang dudukan slang bertekanan tinggi/ kabel sambungan listrik

1. Masukkan dudukan slang bertekanan tinggi/kabel sambungan listrik ke dalam tempatnya di bagian tengah gagang transpor.
   Dudukan akan mengunci.
   Gambar D

Memasang dudukan pipa semprot

1. Masukkan dudukan pipa semprot ke holder pada perangkat.
2. Tahan dudukan di posisi akhir dan kencangkan dengan sekrup.
   Gambar E

Memasang dudukan pistol tekanan tinggi

1. Masukkan dudukan pistol tekanan tinggi ke holder pada perangkat.
2. Tahan dudukan di posisi akhir dan kencangkan dengan sekrup.
   Gambar F

Memasang dudukan untuk kabel sambungan listrik

Perangkat tanpa slang rol

1. Masukkan dudukan kabel sambungan listrik dari luar ke tempatnya pada gagang transpor.
2. Tahan dudukan di posisi akhir dan kencangkan dengan sekrup.
   Gambar G

Memasang slang rol tekanan tinggi

Perangkat dengan slang rol

1. Pasang dudukan slang rol.
2. Kencangkan dudukan dengan 2 sekrup.
   Gambar H
3. Pasang slang rol.
   Slang rol akan mengunci.
   Gambar I

Memasang penghubung untuk sambungan air

1. Pasang penghubung untuk sambungan air pada sambungan air perangkat dengan sekrup.
   Gambar J

Pengoperasian pertama kali

1. Letakkan perangkat pada permukaan yang rata.
2. Buka gulungan slang bertekanan tinggi sepenuhnya dan bebaskan dari lilitan ataupun simpul.

Petunjuk

Perangkat dengan slang rol: Buka gulungan slang bertekanan tinggi sepenuhnya dari slang rol saat pengoperasian.

3. Masukkan slang bertekanan tinggi ke pistol tekanan tinggi hingga terdengar telah terkunci.
   Gambar K

Petunjuk

Pastikan penyelarasan puting pistol telah benar.

4. Masukkan slang bertekanan tinggi ke penghubung cepat hingga terdengar telah terkunci.
   Gambar L
5. Tarik slang bertekanan tinggi untuk mengecek sambungan.
6. Pasang steker ke dalam stopkontak.

Connecting the water supply

PERHATIAN

Risk of damage through contaminated water.

Damage to the device and accessories

Operate the device only with clear fresh water without contamination or additives.

Do not use contaminated water, waste water or salt water.

KÄRCHER recommends using the optional KÄRCHER water filter.

PERHATIAN

Risk of damage due to insufficient water supply quantity.

Damage to the device and high-pressure hose

Ensure an adequate water supply quantity.

1. Check the pressure, temperature and quantity of the supply water for compliance with the requirements, see *Data teknis*.

Petunjuk

Observe the regulations at the water distribution company.

Sambungan pada pipa air

PERHATIAN

Risiko kerusakan saat menggunakan penghubung slang berbahan kuningan dengan fungsi AquaStop dari penyedia pihak ketiga.

Kerusakan pada pompa tekanan tinggi.

Hanya gunakan penghubung slang dengan/tanpa fungsi AquaStop dari Kärcher, penghubung slang tanpa fungsi AquaStop, atau penghubung slang berbahan plastik dengan fungsi AquaStop dari penyedia pihak ketiga.

1. Pasang slang pada penghubung untuk sambungan air.
   Gambar M
2. Hubungkan slang dengan pipa air.
3. Buka keran air sepenuhnya.

Mengambil air dari wadah terbuka

Pembersih bertekanan tinggi ini cocok untuk menyedot air permukaan, misalnya dari drum air hujan atau kolam, menggunakan slang pengisap KÄRCHER (tinggi pengisapan maksimum lihat *Data teknis*).

1. Lepaskan penghubung pada sambungan air.
2. Isi slang penyedot dengan air.
3. Pasang slang pengisap ke sambungan air pada perangkat dan gantung di sumber air (misalnya drum air hujan).

Mengeluarkan udara dari perangkat

1. Nyalakan perangkat “I/ON”.
2. Buka kunci tuas pistol tekanan tinggi.
3. Tekan tuas pistol tekanan tinggi.
   Perangkat menyala.
4. Biarkan perangkat beroperasi selama maksimal 2 menit hingga air keluar dari pistol tekanan tinggi tanpa gelembung.
5. Lepaskan tuas pistol tekanan tinggi.
6. Kunci tuas pistol tekanan tinggi.

Pengoperasian

PERHATIAN

Risiko kerusakan jika pompa kering.
Kerusakan pada pompa tekanan tinggi
Jangan operasikan perangkat tanpa air.
Matikan perangkat jika tekanan tidak meningkat dalam waktu 2 menit. Lanjutkan sesuai petunjuk pada Pemecahan masalah.

Pengoperasian dengan tekanan tinggi

PERHATIAN

Kerusakan pada permukaan yang berlapis cat atau sensitif
Permukaan akan rusak jika jarak penyemprot terlalu dekat atau karena pemilihan pipa semprot yang tidak sesuai.
Jaga jarak penyemprot minimal 30 cm saat membersihkan permukaan berlapis cat.
Jangan bersihkan ban mobil, lapisan cat, atau permukaan yang sensitif seperti kayu dengan dirt blaster.

1. Masukkan pipa semprot ke pistol tekanan tinggi dan putar 90° untuk mengencangkan.
   Gambar N
2. Nyalakan perangkat (“I/ON”).
3. Buka kunci tuas pistol tekanan tinggi.
4. Tekan tuas pistol tekanan tinggi.
   Perangkat menyala.

Pengoperasian dengan cairan pembersih

⚠ *BAHAYA*

Risiko cedera akibat bahan pembersih
Bahaya serius bagi kesehatan akibat penggunaan bahan pembersih yang tidak tepat.
Ikuti lembar data keselamatan dari produsen bahan pembersih.
Kenakan alat pelindung diri yang telah ditentukan.
Petunjuk
Cairan pembersih KÄRCHER menjamin pembersihan berjalan lancar. Hubungi kami untuk mendapatkan informasi atau mintalah katalog atau selebaran terkait cairan pembersih.
Petunjuk
Cairan pembersih hanya dapat ditambahkan pada tekanan rendah.

1. Tarik slang pengisap bahan pembersih dari housingnya sesuai dengan panjang yang diinginkan.
   Gambar O
2. Gantung slang pengisap bahan pembersih dalam wadah berisi larutan bahan pembersih.
3. Lepaskan pipa semprot dari pistol tekanan tinggi dan operasikan hanya dengan pistol tekanan tinggi. Selama pengoperasian, larutan cairan pembersih akan ditambahkan ke air yang disemprot.

Metode pembersihan yang disarankan

1. Semprotkan cairan pembersih secukupnya pada permukaan yang kering dan biarkan bereaksi (jangan sampai kering).
2. Bilas kotoran yang terangkat dengan penyemprot bertekanan tinggi.

Setelah pengoperasian dengan cairan pembersih

1. Bilas perangkat dengan air bersih selama sekitar 30 detik.

Menghentikan sementara pengoperasian

1. Lepaskan tuas pistol tekanan tinggi.
   Perangkat mati ketika tuas dilepas. Tekanan tinggi dalam sistem tetap dipertahankan.
2. Kunci tuas pistol tekanan tinggi.
   Gambar P
3. Matikan perangkat “0/OFF” jika pekerjaan dihentikan selama lebih dari 5 menit.

Mengakhiri pengoperasian

⚠ *HATI-HATI*

Risiko cedera!
Cedera akibat air yang keluar secara tidak terkontrol di bawah tekanan tinggi.
Lepaskan slang bertekanan tinggi dari pistol tekanan tinggi atau perangkat hanya jika tidak terdapat tekanan dalam sistem.

1. Lepaskan tuas pistol tekanan tinggi.
2. Tutup keran air.
3. Tekan tuas pistol tekanan tinggi selama 30 detik. Tekanan yang tersisa dalam sistem akan dihilangkan.
4. Lepaskan tuas pistol tekanan tinggi.
5. Kunci tuas pistol tekanan tinggi.
6. Matikan perangkat “0/OFF”.
7. Lepaskan perangkat dari suplai air.
8. Tarik steker dari stopkontak.

Pengangkutan

⚠ *HATI-HATI*

Risiko cedera dan kerusakan akibat berat perangkat.
Cedera dan kerusakan
Perhatikan berat perangkat ketika mengangkut dan menyimpan.

Menarik perangkat

1. Tarik perangkat pada gagang angkutnya.

Mengangkut perangkat dalam kendaraan

1. Jaga agar perangkat tidak tergelincir atau terbalik.

Penyimpanan

⚠ *HATI-HATI*

Risiko cedera dan kerusakan akibat berat perangkat.
Cedera dan kerusakan
Perhatikan berat perangkat ketika mengangkut dan menyimpan.

Menyimpan perangkat

1. Matikan perangkat pada permukaan yang rata.
2. Lepaskan pipa semprot dari pistol tekanan tinggi.
3. Tekan tombol pelepasan pada pistol tekanan tinggi dan lepaskan slang bertekanan tinggi dari pistol tekanan tinggi.
4. Tekan selungkup penghubung cepat untuk slang bertekanan tinggi ke arah panah dan lepas slang bertekanan tinggi.
5. Simpan slang bertekanan tinggi.
   Perangkat tanpa slang rol
   Simpan slang bertekanan tinggi pada perangkat.
   Perangkat dengan slang rol
   a Pasang ujung slang bertekanan tinggi ke dalam lubang di sisi depan slang rol.
   b Putar engkol untuk membuka gulungan slang bertekanan tinggi.

c Saat melakukannya, arahkan slang bertekanan tinggi dengan kedua tangan.
Gambar Q
d Kencangkan slang bertekanan tinggi yang telah dikeluarkan dengan penjepitnya pada slang rol.
Gambar R

6. Simpan kabel sambungan listrik pada perangkat.
7. Simpan kedua pipa semprot dan pistol tekanan tinggi ke dudukan yang sesuai.

Perhatikan petunjuk tambahan sebelum penyimpanan jangka panjang, lihat bab *Pemeliharaan dan perawatan*.

Perlindungan dari risiko membeku

PERHATIAN

Risiko kerusakan!
Kerusakan pada perangkat dan aksesori akibat air yang membeku.
Kosongkan sepenuhnya perangkat dan aksesori setelah digunakan.
Lindungi perangkat dan aksesori dari suhu yang lebih rendah dari atau sama dengan 0 °C (32 °F).

1. Lepaskan sambungan perangkat dari suplai air.
2. Lepaskan slang bertekanan tinggi pada perangkat.
3. Nyalakan perangkat “I/ON”.
4. Tunggu maksimal 1 menit hingga tidak ada lagi air yang keluar dari sambungan tekanan tinggi.
5. Matikan perangkat “0/OFF”.
6. Simpan perangkat dan aksesori di ruangan yang tahan terhadap risiko membeku.

Pemeliharaan dan perawatan

⚠ *BAHAYA*

Bahaya sengatan listrik
Cedera akibat bersentuhan dengan komponen bermuatan listrik
Matikan perangkat.
Lepaskan steker.

Perangkat ini tidak memerlukan perawatan, artinya Anda tidak perlu melakukan perawatan secara rutin.

Membersihkan penyaring dalam sambungan air

PERHATIAN

Terdapat risiko cedera akibat saringan rusak atau tidak ada!
Kerusakan pada pompa tekanan tinggi
Jangan operasikan perangkat tanpa filter.
Bersihkan saringan dengan benda keras dan runcing.

Bersihkan filter pada sambungan air, jika perlu.

1. Lepaskan konektor pada sambungan air.
2. Lepaskan penyaring.
Gambar S
3. Bersihkan penyaring dengan air yang mengalir.
4. Masukkan penyaring ke dalam sambungan air.

Membersihkan filter cairan pembersih

Bersihkan filter cairan pembersih sebelum penyimpanan jangka panjang.

1. Lepaskan filter dari slang pengisap untuk bahan pembersih.
2. Bersihkan filter dengan air yang mengalir.
Gambar T

Pemecahan masalah

⚠ *BAHAYA*

Bahaya kematian saat menyentuh bagian yang bertegangan listrik.
Cedera fatal atau parah
Jangan sentuh komponen bermuatan listrik.
Matikan perangkat.
Cabut steker utama dari stopkontak.

Gangguan seringkali disebabkan oleh hal-hal yang dapat Anda perbaiki sendiri dengan ringkasan bantuan berikut. Jika ragu atau jika ada gangguan yang tidak disebutkan di sini, silakan hubungi layanan pelanggan resmi.

Perangkat tidak beroperasi

1. Tekan tuas pistol tekanan tinggi.
Perangkat menyala.
2. Pastikan tegangan yang tertera pada pelat tipe sesuai dengan tegangan sumber arus listrik.
3. Periksa apakah terdapat kerusakan pada kabel sambungan listrik.
4. Jika mesin kelebihan beban dan sakelar pelindung mesin terpicu:
a Matikan perangkat “0/OFF”.
b Biarkan perangkat mendingin selama 1 jam.
c Nyalakan perangkat “I/ON” dan operasikan kembali.
Jika gangguan terjadi beberapa kali, periksakan perangkat pada layanan pelanggan.

Perangkat tidak menyala, mesin menderu

Penurunan tegangan akibat suplai daya yang rendah atau saat penggunaan kabel sambungan

1. Saat menyalakan, tekan tuas pistol tekanan tinggi terlebih dahulu, kemudian nyalakan perangkat “I/ON”.

Perangkat tidak bertekanan

Suplai air terlalu sedikit.

1. Buka keran air sepenuhnya.
2. Pastikan suplai air memiliki laju alir yang cukup.
3. Periksa pengaturan pada pipa semprot.
4. Pastikan tinggi penyedotan maksimum tidak terlampaui.

Penyaring pada sambungan air kotor.

1. Lepas penyaring pada sambungan air dengan tang datar.
2. Bersihkan penyaring dengan air yang mengalir.
Gambar S

Terdapat udara dalam perangkat.

1. Mengatur ventilasi perangkat:
a Nyalakan perangkat selama maksimal 2 menit tanpa pipa semprot yang terhubung.
b Tekan pistol tekanan tinggi dan tunggu hingga air keluar dari pistol tekanan tinggi tanpa gelembung.
c Sambungkan pipa semprot.

Fluktuasi tekanan yang besar

1. Membersihkan nozzle tekanan tinggi:
a Bersihkan kotoran dari lubang nozzle dengan jarum.
b Bilas nozzle tekanan tinggi dari depan dengan air.
2. Periksa volume suplai air.

Perangkat bocor

1. Sedikit kebocoran pada perangkat terjadi karena alasan teknis. Jika terjadi kebocoran parah, hubungi layanan pelanggan resmi.

Cairan pembersih tidak tersedot

1. Lepaskan pipa semprot dari pistol tekanan tinggi dan operasikan hanya dengan pistol tekanan tinggi.
2. Bersihkan filter pada slang penyedot untuk cairan pembersih.
3. Pastikan slang penyedot untuk cairan pembersih tidak tertekuk.

Strong pressure fluctuations / vibrations

The jet nozzle in the jet nozzle head is dirty.

1. Clean the jet nozzle from the front using a needle and flush it through.

The water supply quantity is too low.

1. Open the water tap completely.
2. Lay the garden hose without kinks.
3. Clean the sieve in the water connection.

PERHATIAN

Risk of damage due to insufficient water supply quantity.

Damage to the device and high-pressure hose

Ensure an adequate water supply quantity.

4. Check the water supply quantity and increase if necessary, see *Connecting the water supply*.

Garansi

Di setiap negara, akan berlaku garansi yang dikeluarkan oleh perusahaan penjualan kami yang bertanggung jawab. Kami akan memperbaiki kerusakan perangkat yang mungkin ada selama masa garansi secara gratis, asalkan disebabkan oleh kerusakan bahan atau kesalahan produksi. Untuk keperluan garansi, silakan hubungi dealer atau pusat layanan resmi terdekat dengan membawa bukti pembelian. (Untuk alamat, lihat halaman belakang)
Informasi garansi lebih lanjut (jika tersedia) dapat ditemukan di bagian layanan situs web Kärcher setempat Anda di "Unduh".

EU Declaration of Conformity

We hereby declare that the product named below complies with the relevant provisions of the directives and regulations listed. This declaration is invalidated by any changes made to the product that are not approved by us. The manufacturer shall bear sole responsibility for issuing of this declaration of conformity.
Product: High-pressure cleaner
Type: 1.324-xxx

Directives and Regulations

2006/42/EC (+2009/127/EC) (until 19/01/2027) (EU) 2023/1230 (from 20/01/2027)
2014/30/EU
2011/65/EU
2000/14/EC
2009/125/EC
(EU) 2019/1781

Harmonised standards used

EN 60335-1
EN 60335-2-79
EN 62233: 2008
EN 55014-1: 2017 + A11: 2020
EN 55014-2: 1997 + A1: 2001 + A2: 2008
EN 61000-3-2: 2014
EN 61000-3-3: 2013
EN IEC 63000: 2018

Applied conformity evaluation method

2000/14/EG: Annex V

Sound power level dB(A)

K4 WCM
Measured: 83
Guaranteed: 86
K4 WCM (GB)
Measured: 82
Guaranteed: 84
K4 WCM Premium
Measured: 84
Guaranteed: 86
K5, K5 WCM Premium
Measured: 84
Guaranteed: 86
K5, K5 WCM (GB)
Measured: 83
Guaranteed: 85

Name and address

Documentation supervisor:
S. Reiser
Alfred Kärcher SE & Co. KG
Alfred-Kärcher-Str. 28 - 40
71364 Winnenden (Germany)
Tel.: +49 7195 14-0
Fax: +49 7195 14-2212



H. Jenner
Chairman of the Board of Management



S. Reiser
Manager Regulatory Affairs & Certification

Winnenden, 2026/07/01
The undersigned act on behalf of and with the authority of the Board of Directors.
Alfred Kärcher SE & Co. KG
Alfred-Kärcher-Str. 28 - 40
71364 Winnenden (Germany)
Ph.: +49 7195 14-0
Fax: +49 7195 14-2212

Data teknis

		K 5 WCM	K 5 WCM Premium
Sambungan daya			
Tegangan	V	230	230
Fase	~	1	1
Frekuensi	Hz	50	50
Kabel sambungan	kW	2,1	2,1
Kategori perlindungan		IPX5	IPX5
Kelas perlindungan		I	I
Sekring listrik (lambat)	A	10	10
Sambungan air			
Tekanan suplai (maks.)	MPa	1,2	1,2
Suhu suplai (maks.)	°C	40	40
Volume suplai (min.)	l/min	10	10
Tinggi penyedotan (maks.)	m	0,5	0,5
Kinerja perangkat			
Tekanan pengoperasian	MPa	12	12

		K 5 WCM	K 5 WCM Premium
Tekanan maks. yang diperbolehkan	MPa	14,5	14,5
Laju alir, air	l/min	7,5	7,5
Gaya hentakan pistol tekanan tinggi	N	20	20
Dimensi			
Berat pengoperasian yang wajar	kg	13,9	14,4
Panjang	mm	329	389
Lebar	mm	369	369
Tinggi	mm	901	901
Nilai yang ditentukan sesuai dengan EN 60335-2-79			
Getaran-tangan-lengan a_{hv}	m/s^2	2,1	2,1
Ketidakpastian getaran tangan-lengan K	m/s^2	0,7	0,7
Getaran kejut berulang p_F	m/s^2	17,5	17,5
Ketidakpastian getaran kejut berulang K	m/s^2	5	5
Tingkat tekanan suara L_{pA}	dB(A)	70	70
Ketidakpastian tingkat tekanan suara K_{pA}	dB(A)	3	3
Tingkat kekuatan suara L_{wA}	dB(A)	84	84
Tingkat tekanan suara L yang dijamin$_{WA,d}$	dB(A)	86	86

Ada perubahan teknis.
Exception according to Regulation (EU) 2019/1781 Annex I Section 2 (12): j)

REGISTER TO BENEFIT.

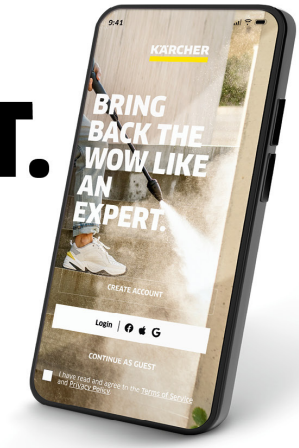

Scan QR Code for download and easy product registration in Home & Garden App or website.

karcher.com/register

DE – Laden Sie die Home & Garden App herunter, um Ihr Gerät zu registrieren und volle Unterstützung bei der Reinigung zu erhalten.

- Steuerung von smarten Produkten
- Anwendungstipps & Expertenwissen
- Produktinformationen, Zubehör-Übersicht und Betriebsanleitungen
- Hilfestellungen und Service-Kontakt
- Onlineshop, exklusive Angebote und vieles mehr

EN – Download the Home & Garden App to register your device for full support in cleaning.

- Control of smart products
- Application tips & expert knowledge
- Product information, overview of accessories and operating instructions
- Support and service contact
- Online shop – exclusive offers and much more

FR – Téléchargez l'application Home & Garden pour enregistrer votre appareil et bénéficier d'une assistance complète en matière de nettoyage.

- Contrôle des produits intelligents
- Conseils d'utilisation & expertise
- Informations sur les produits, présentation des accessoires et manuels d'utilisation
- Aide et contact de service
- Boutique en ligne – offres exclusives et bien plus encore

ES – Descarga la aplicación Home & Garden para registrar tu equipo y disfrutar de todas las ventajas de la limpieza.

- Control de productos inteligentes
- Consejos de aplicación y conocimientos de expertos
- Información sobre el producto, resumen de accesorios y manual de instrucciones
- Asistencia y contacto para el servicio
- Tienda en línea: ofertas exclusivas y mucho más

karcher.com/dealersearch

Alfred Kärcher SE & Co. KG
Alfred-Kärcher-Str. 28-40
71364 Winnenden (Germany)

2-2-SC-A5-GS-12579