KÄRCHER

K 2 Power Control

Register
your product
www.kaercher.com/register

59807870 (07/26)

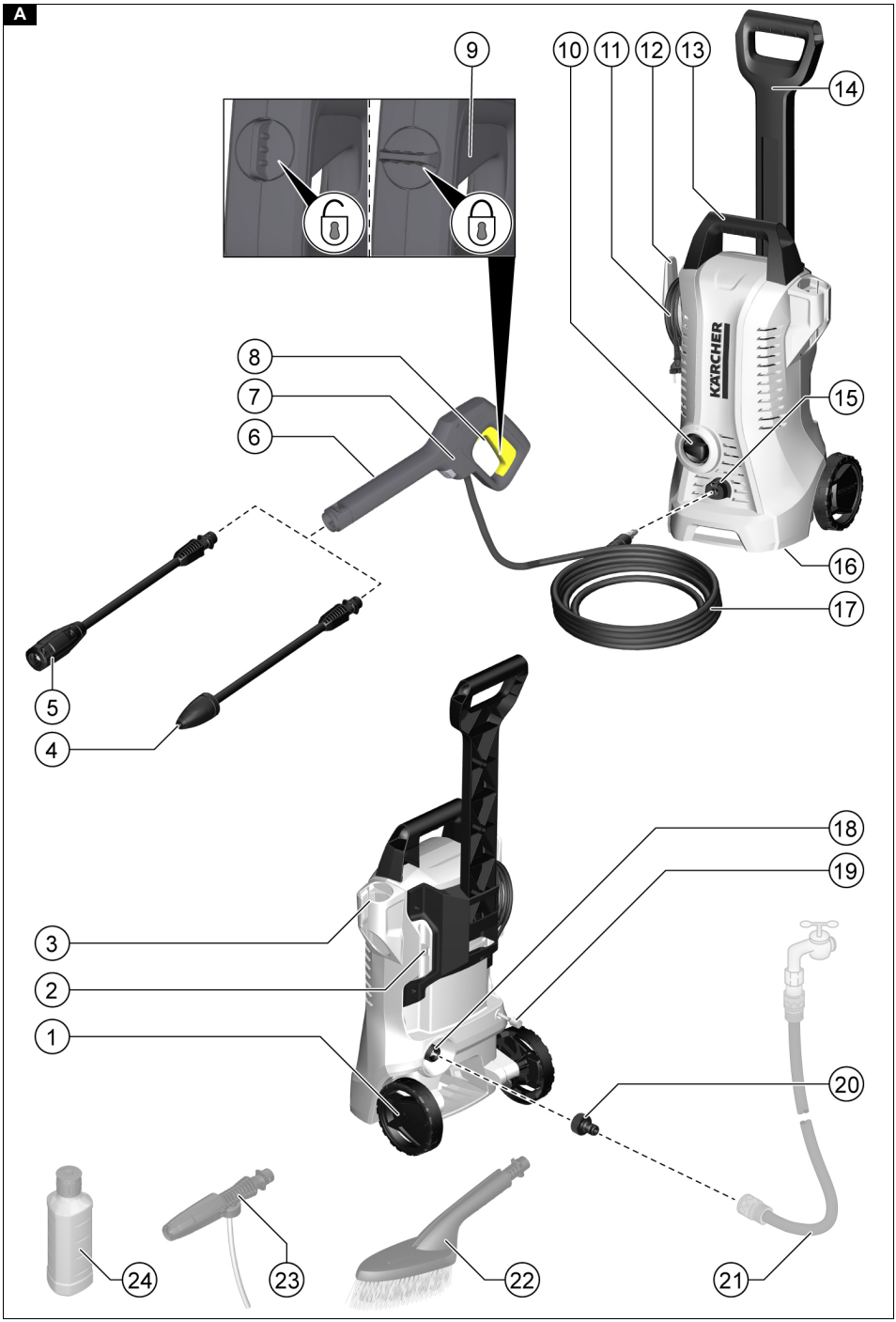
A
9
10
11
12
13
14
8
7
6
15
16
17
5
4
18
19
3
2
1
20
24
23
22
21
KÄRCHER

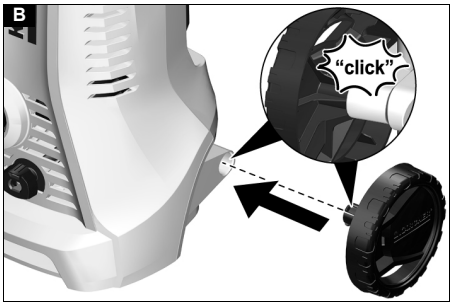
B
“click”

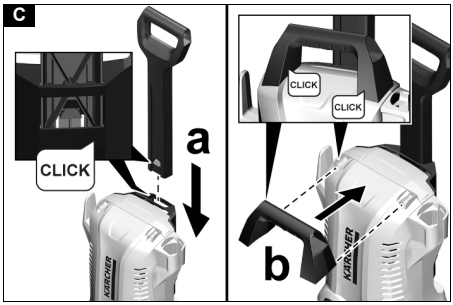
C
CLICK
a
CLICK
CLICK
b
KÄRCHER

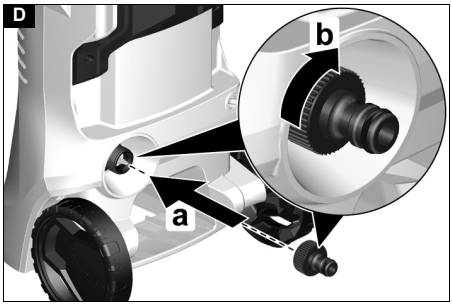
D
b
a

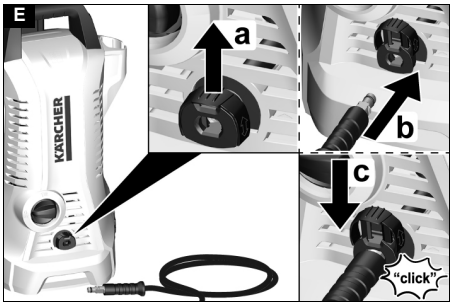
E
KÄRCHER
a
b
c
“click”

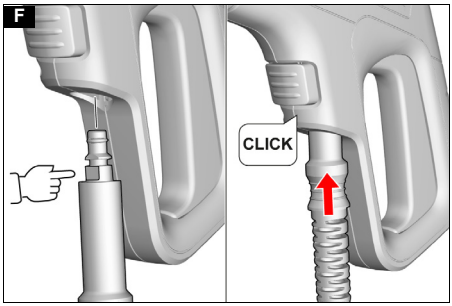
F
CLICK

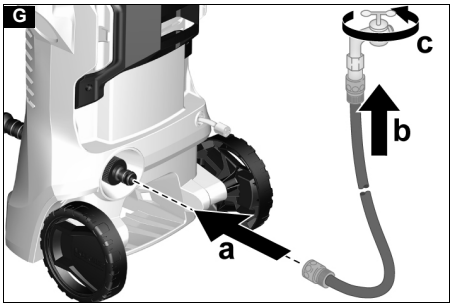
G
c
b
a

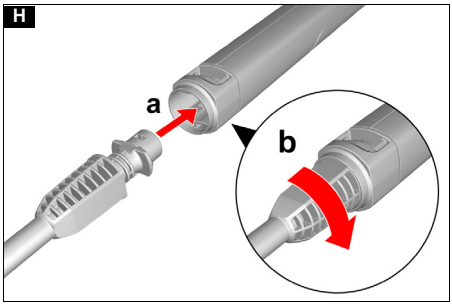
H
a
b

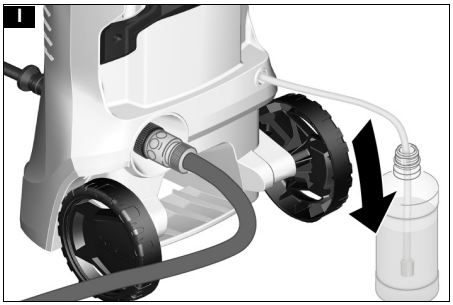
I

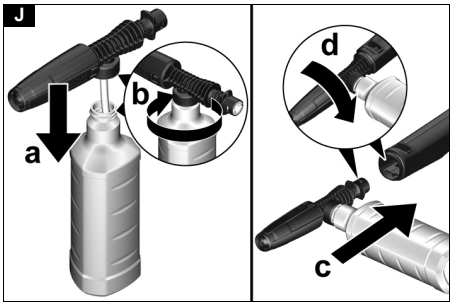
J
a
b
d
c

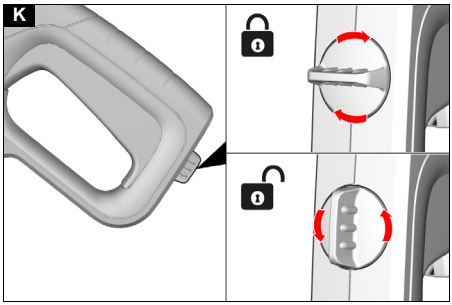
K

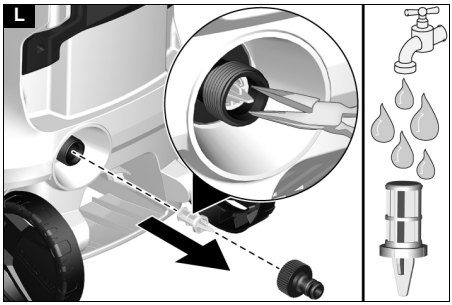
L

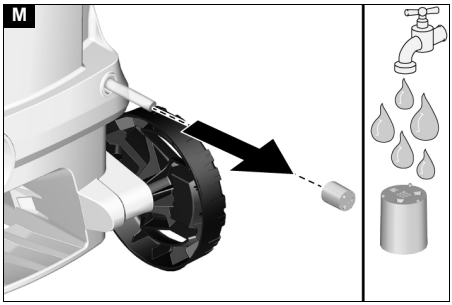
M

Pasqyra e lëndës

KÄRCHER Home & Garden App 5
Udhëzimet e sigurisë 5
Pajisjet e sigurisë 6
Simbolet në pajisje 6
Përdorimi i synuar 7
Mbrojtja e mjedisit 7
Aksesorë dhe pjesë këmbimi 7
Materialet e dorëzuara 7
Përshkrimi i pajisjes 7
Montimi 7
Vënia në punë 8
Funksionimi 8
Transporti 9
Magazinimi 9
Kujdesi dhe mirëmbajtja 9
Ndihma me avaritë 10
Garancia 10
Të dhënat teknike 10

KÄRCHER Home & Garden App

Aplikacioni KÄRCHER Home & Garden përmban:

- Informacione mbi montimin dhe vënien në punë
- Informacion mbi fushat e përdorimit
- Këshilla dhe teknika
- FAQ me ndihmë të detajuar për zgjidhjen e problemeve
- Lidhje me qendrën e shërbimit KÄRCHER

Aplikacioni mund të shkarkohet këtu:

GET IT ON Google Play

Download on the App Store

markë tregtare

- Google Play™ dhe Android™ janë marka tregtare ose marka të regjistruara të Google Inc.
- Apple® dhe App Store® janë marka tregtare ose marka të regjistruara të Apple Inc.

Udhëzimet e sigurisë

Lexoni këtë kapitull sigurie dhe këtë manual përdorimi para përdorimit të parë të pajisjes. Veproni sipas tij. Ruani manualin e përdorimit për përdorim të mëvonshëm ose për pronarët e ardhshëm.

- Përveç informacionit në udhëzimet e përdorimit, duhet të merrni parasysh edhe rregullat e përgjithshme të sigurisë dhe të parandalimit të aksidenteve sipas ligjit.
- Shenjat paralajmëruese dhe informuese të vendosura në pajisje ofrojnë informacione të rëndësishme për funksionimin e sigurt.

Nivelet e rrezikut

⚠ *RREZIK*

- *Shënim lidhur me një rrezik të mundshëm me pasojë lëndime të rënda trupore ose vdekjen.*

⚠ *PARALAJMËRIM*

- *Shënim lidhur me një situatë potencialisht të rrezikshme me pasojë lëndime të rënda trupore ose vdekjen.*

⚠ *KUJDES*

- *Shënim lidhur me një situatë potencialisht të rrezikshme me pasojë lëndime të lehta.*

VËMENDJE

- *Shënim lidhur me një situatë potencialisht të rrezikshme me pasojë dëme materiale.*

Pajimet mbrojtëse

⚠ ***KUJDES*** *● Mbani veshje të përshtatshme mbrojtëse dhe syze për t'u mbrojtur nga spërkatja e ujit ose papastërtisë. ● Mund të krijohen aerosole gjatë përdorimit të larëseve me presion. Thithja e aerosoleve mund të dëmtojë shëndetin. Në varësi të zbatimit, përdorimi i dizave plotësisht të mbrojtura (p.sh. larëset e sipërfaqeve) redukton ndjeshëm emetimin e aerosoleve ujore. Në varësi të mjedisit që do të pastrohet, mbani respirator të përshtatshëm të klasit FFP 2 ose të krahasueshëm për t'u mbrojtur nga thithja e aerosoleve nëse përdorimi i një dize plotësisht të mbrojtur nuk është i mundur.*

Udhëzimet e përgjithshme të sigurisë

⚠ ***REZIK*** *● Rrezik mbytjeje. Mbajini qeset e paketimit larg fëmijëve*

⚠ ***PARALAJMËRIM*** *● Përdoreni pajisjen vetëm siç është menduar. Merrni parasysh kushtet lokale dhe kushtojuni vëmendje palëve të treta, veçanërisht fëmijëve, kur punoni me pajisjen.*
● Personat me aftësi të kufizuara fizike, shqisore ose mendore ose me mungesë përvoje dhe njohurie mund ta përdorin pajisjen vetëm nëse mbikëqyren siç duhet ose nëse janë udhëzuar për përdorimin e sigurt të pajisjes nga një person përgjegjës për sigurinë e tyre dhe nëse janë të vetëdijshëm për pasojat që rezultojnë të kuptojnë rreziqet. ● Fëmijët nuk lejohen ta operojnë.
● Mbikëqyrni fëmijët për t'u siguruar që ata të mos luajnë me pajisjen.

⚠ ***KUJDES*** *● Pajisjet e sigurisë shërbejnë për mbrojtjen tuaj. Mos i ndryshoni ose anashkaloni pajisjet e sigurisë kurrë.*

Rrezik për goditje elektrike

⚠ ***REZIK*** *● Lidhini pajisjet e klasit I vetëm me burime energjie të bazuara siç duhet. ● Lidheni pajisjen vetëm me rrymë AC. Tensioni i specifikuar në pllakën e markës duhet të përputhet me tensionin e burimit të energjisë. ● Përdoreni pajisjen vetëm nëpërmjet një automati korrenti të mbetur (maksimumi 30 mA).*
● Asnjëherë mos e prekni spinën apo prizën me duar të lagura. ● Spina dhe rakordi i një kablloje zgjatuese duhet të jenë të papërshkueshëm nga uji dhe nuk duhet të jenë në ujë. Rakordi nuk duhet të shtrihet në dysheme. Përdorni bobina kabllosh që sigurojnë që prizat të jenë të paktën 60 mm mbi tokë. ● Të gjitha pjesët me korrent në zonën e punës duhet të mbrohen nga rrymat e ujit.

⚠ **PARALAJMËRIM** ● *Lidheni pajisjen vetëm me një lidhje elektrike të kryer nga një elektricist i kualifikuar në përputhje me IEC 60364-1. ● Përpara përdorimit të pajisjes, sigurohuni që kablloja e linjës dhe priza të mos jenë dëmtuar. Nëse kablloja e linjës është e dëmtuar, duhet të zëvendësohet menjëherë nga prodhuesi, shërbimi i autorizuar i klientit ose nga një elektricist i kualifikuar për të shmangur çdo rrezik.*
● Mos e dëmtoni ose dëmtoni lidhjen e rrjetit dhe linjën zgjatuese duke lëvizur, shtypur, tërhequr ose të ngjashme. Mbroni kordonin elektrik nga nxehtësia, vaji dhe skajet e mprehta. ● Kabllot e papërshtatshme zgjatuese elektrike janë të rrezikshme. Në ambiente të jashtme përdorni vetëm kordonë zgjatues elektrikë të miratuar dhe të shënuar siç duhet me një seksion të mjaftueshëm kabllor: 1-10 m : 1,5 mm^2, 10-30 m : 2,5 mm^2

⚠ **KUJDES** ● *Shpështilleni gjithmonë plotësisht kabllon zgjatuese nga bobina e kabllove. ● Gjatë ndërprerjeve të gjata dhe pas përdorimit, fikeni pajisjen nga çelësi kryesor /i pajisjes dhe hiqeni spinën.*

Funksionimi

⚠ **RREZIK** ● *Operimi në zona potencialisht shpërthyese është i ndaluar. ● Mos thithni kurrë tretës, lëngje me bazë tretësi ose acide të paholluara. Këtu përfshihen, për shembull: p.sh. Benzinë, hollues bojë ose vajguri. Vesa e spërkatur është shumë e ndezshme, shpërthyese dhe toksike. ● Gomat e dëmtuara të automjeteve /valvulat e gomave janë të rrezikshme për jetën. Gomat e automjeteve /valvulat e gomave mund të dëmtohen nga rryma me presion të lartë dhe të shpërthejnë. Shenja e parë e kësaj është zbardhja e gomës. Kur pastroni gomat e automjeteve / valvulat e gomave, mbani një distancë rryme prej të paktën 30 cm.*

⚠ **PARALAJMËRIM** ● *Mos e përdorni pajisjen nëse ka persona pa veshje të përshtatshme mbrojtëse në afërsi. ● Mos e drejtoni rrymën me presion nga vetja, p.sh. për të pastruar veshjet ose këpucët.*
● Mos e drejtoni rrymën me presion nga njerëzit, kafshët, pajisjet elektrike aktive ose vetë pajisja. ● Mos spërkatni objekte që përmbajnë substanca që janë të rrezikshme për shëndetin (p.sh. asbest). ● Kontrolloni pajisjen dhe aksesorët, si p.sh. zorrën me presion, pistoletën me presion dhe pajisjet e sigurisë, siguroni gjendjen e duhur dhe sigurinë funksionale përpara çdo veprimi. Mos e përdorni pajisjen nëse është e dëmtuar. Zëvendësoni menjëherë komponentët e dëmtuar.
● Përdorni vetëm zorrë, pajisje dhe rakorde me presion të rekomanduara nga prodhuesi. ● Rrezik për djegie. Kur shkëputni zorrën e hyrjes ose me presion, uji i nxehtë mund të rrjedhë nga lidhjet pas përdorimit.

⚠ **KUJDES** ● *Në përputhje me rregulloret në fuqi, mos e përdorni kurrë pajisjen pa një sistem ndarës në rrjetin e ujit të pijshëm. Sigurohuni që lidhja e sistemit të ujit të shtëpisë, ku përdoret larëse me presion, të jetë e pajisur me ndarës sistemi në përputhje me EN 12729 tipi BA. ● Uji që ka rrjedhur përmes një ndarësi sistemi nuk konsiderohet më ujë i pijshëm. ● Asnjëherë mos e lini pajisjen pa mbikëqyrje ndërsa është në punë.*
● Fluksi i ujit që del nga gryka e presionit ushtron një forcë kundërveprimi mbi pistoletën me presion. Siguroni një qëndrim të sigurt dhe mbajeni fort pistoletën me presion dhe shtizën spërkatëse. ● Aksidente ose dëmtime të shkaktuara nga rënia e pajisjes. Duhet të siguroni stabilitet përpara se të kryeni ndonjë punë me pajisjen ose në pajisje.

VËMENDJE ● *Mos e përdorni pajisjen në temperatura nën 0°C.*

Funksionimi me detergjent

⚠ **PARALAJMËRIM** ● *Përdorimi i gabuar i detergjenteve mund të shkaktojë lëndime të rënda ose helmime.*

⚠ **KUJDES** ● *Mbajini produktet e pastrimit jashtë mundësive të fëmijëve. ● Përdorni vetëm produkte pastrimi të furnizuara ose të rekomanduara nga prodhuesi. Përdorimi i detergjenteve të tjera ose i kimikateve mund të ndikojë në sigurinë e pajisjes.*

Kujdesi dhe mirëmbajtja

⚠ **PARALAJMËRIM** ● *Hiqeni nga priza përpara çdo pune kujdesi dhe mirëmbajtjeje.*

⚠ **KUJDES** ● *Puna e riparimit duhet të kryhet vetëm nga shërbimi i autorizuar i klientit.*

VËMENDJE ● *Mos përdorni aceton, acide të paholluara apo tretës, pasi këto sulmojnë materialet e përdorura në pajisje.*

Transporti

⚠ **KUJDES**

- *Rrezik lëndimi dhe dëmtimi. Kushtojini vëmendje peshës së pajisjes gjatë transportit dhe magazinimit, shihni kapitullin Të dhënat teknike në udhëzimet e përdorimit.*

Pajisjet e sigurisë

⚠ **KUJDES**

Rrezik lëndimi për shkak të mungesës ose modifikimit të pajisjeve të sigurisë!
Pajisjet e sigurisë shërbejnë për mbrojtjen tuaj. Mos i anashkaloni, hiqni apo mos i bëni joefikase pajisjet e sigurisë.

Çelësi i pajisjes

Çelësi i pajisjes parandalon funksionimin e paqëllimshëm të pajisjes.

Kyçja e pistoletës me presion

Kyçja bllokon levën e pistoletës me presion dhe parandalon ndezjen e paqëllimshme të pajisjes.

Funksioni i ndalimit automatik

Kur lëshohet leva në pistoletën me presion, automati i presionit mbyll pompën dhe rryma me presion ndalon. Kur shtypet leva, pompa ndizet përsëri.

Simbolet në pajisje

Mos e drejtoni rrymën me presion nga njerëzit, kafshët, pajisjet elektrike aktive ose vetë pajisja.
Mbrojeni pajisjen nga ngrica.

Mos e lidhni pajisjen drejtpërdrejt me rrjetin publik të ujit të pijshëm.

Përdorimi i synuar

Përdoreni larësen me presion ekskluzivisht në shtëpi private.
Larësja me presion është projektuar për pastrimin e makinerive, automjeteve, ndërtesave, veglave, fasadave, tarracave, veglave të kopshtit etj. me rrymë uji me presion.

Mbrojtja e mjedisit

Materialet e paketimit janë të ricikluesshme. Hidheni paketimin në mënyrë që nuk dëmton mjedisin.

Pajisjet elektrike dhe elektronike përmbajnë materiale të vlefshme të ricikluesshme dhe shpesh komponentë si p.sh. bateri, bateri të karikueshme ose vaj, të cilat mund të përbëjnë një rrezik për shëndetin e njeriut dhe mjedisin nëse keqpërdoren ose hidhen. Megjithatë, këta komponentë janë të nevojshëm për funksionimin e duhur të pajisjes. Pajisjet e shënuara me këtë simbol nuk lejohen të hidhen me mbeturinat shtëpiake.

Puna e pastrimit që shkakton ujëra të përdorura me përmbajtje vaji, p.sh. Larja e motorit dhe larja e pjesës së poshtme të trupit mund të kryhen vetëm në stacionet e larjes me ndarëse vaji.

Puna me detergjentë mund të kryhet vetëm në sipërfaqe pune të papërshkueshme nga lëngjet me lidhje me sistemin e kanalizimit të ujërave të përdorura. Mos lejoni që detergjentët të depërtojnë në ujë ose tokë.

Informacion mbi komponentët (REACH)
Informacioni aktual mbi komponentët mund të gjendet në: *www.kaercher.de/REACH*

Aksesorë dhe pjesë këmbimi

Përdorni vetëm aksesorë dhe pjesë këmbimi origjinale, pasi ato ofrojnë garancinë për një funksionim të sigurt dhe pa defekte të pajisjes.
Informacione rreth aksesorëve dhe pjesëve të këmbimit mund të gjenden në *www.kaercher.com*.

Materialet e dorëzuara

Materialet e dorëzuara të pajisjes tregohet në paketim. Kur shpaketoni, kontrolloni përmbajtjen për plotësinë. Nëse mungojnë aksesorë ose nëse ka dëmtime gjatë transportit, ju lutemi të njoftoni shitësin.

Përshkrimi i pajisjes

Ky manual përdorimi përshkruan pajisjet maksimale. Në varësi të modelit, ka dallime në materialet e dorëzuara (shih paketimin).
Për ilustrime, shihni faqen grafike.
Ilustrimi A

1. Rrota e transportit
2. Magazinimi për shtizat spërkatëse
3. Magazinimi /pozicioni i parkimit për pistoletën me presion të lartë
4. Shtiza spërkatëse, prerëse papastërtish Power Control për papastërtitë e forta, niveli i presionit: HARD
5. Shtiza spërkatëse, Vario Power për detyrat më të zakonshme të pastrimit
   Presioni i punës mund të rritet vazhdueshëm nga SOFT në HARD. Për të rregulluar presionin e punës, lëshoni levën e pistoletës me presion të lartë dhe kthejeni shtizën spërkatëse në pozicionin e dëshiruar.
   Për të aplikuar detergjent, çmontoni shtizën spërkatëse dhe punoni vetëm me pistoletën me presion të lartë.
6. Pistoletë me presion të lartë Power Control
7. Butoni i lirimit të zorrës me presion të lartë
8. Leva e pistoletës me presion
9. Kyçja e pistoletës me presion
10. Çelësi i pajisjes “0/OFF” / “I/ON”
11. Kabllo lidhëse me prizë elektrike
12. Kapëse e pjesës së ruajtjes për kabllon lidhëse
13. Dorezë mbajtëse
14. Dorezë transporti, e zgjatur
15. Bashkues i shpejtë për zorrën me presion të lartë
16. Pllaka e markës
17. Zorrë me presion
18. Linja e ujit me sitë të integruar
19. Zorra e thithjes së detergjentit
20. Rakord për linjën e ujit
21. **Zorrë kopshti me bashkues standard
    - Me pëlhurë të përforcuar
    - Diametri të paktën 1/2 inç (13 mm)
    - Gjatësia të paktën 7,5 m
22. *Furçë larëse, e përshtatshme për të punuar me agjent pastrimi
23. *Dizë shkumuese për shkumë të fuqishme detergjenti
24. *Enë detergjenti

* opsionale, ** nevojitet shtesë

Montimi

Për ilustrime, shihni faqen grafike.
Përpara vënies në punë, montoni lirshëm pjesët e përfshira në pajisje.

Montimi i rrotave

1. Lidhni dhe sigurojeni rrotat në pajisje.
   Ilustrimi B

Montimi i dorezave

1. Fusni dorezën e transportit.
2. Fusni dorezën mbajtëse.
   Ilustrimi C

Montoni rakordin për linjën e ujit

1. Vidhosni rakordin për linjën e ujit në linjën e ujit të pajisjes.
   Ilustrimi D

Vënia në punë

1. Vendoseni pajisjen në një sipërfaqe horizontale dhe të sheshtë.

VËMENDJE

Rrezik dëmtimi gjatë përdorimit me një zorrë të mbështjellë me presion!

Dëmtim në zorrën me presion.

Përpara se ta vini në punë pajisjen, shpështilleni plotësisht zorrën me presion dhe shtrijeni pa nyje, kapje apo përdredhje.

2. Shpështilleni tërërisht tubin me presion dhe shtrijeni pa nyje, kapje apo përdredhje.
3. Vendosni zorrën me presion në pajisje:
   a Tërhiqeni kapësen në rakord.
   b Fusni zorrën me presion në rakord.
   c Shtypni kapësen në rakord për poshtë.
   Ilustrimi E
4. Shkëputni zorrën me presion nga pistoleta me presion.
   a Drejtoni zorrën me presion dhe
   b futeni në pistoletën me presion derisa të puthitet me kërcitjen karakteristike në vend.
   Ilustrimi F
5. Kontrolloni sigurinë e lidhjeve duke tërhequr zorrën me presion të lartë.
6. Futeni spinën në një prizë.

Furnizimi me ujë

Për vlerat e lidhjes, shihni pllakën e markës ose kapitullin *Të dhënat teknike*.

Respektoni rregullat e ndërmarrjes së ujësjellësit.

VËMENDJE

Dëmet e shkaktuara nga uji i ndotur

Papastërtitë në ujë mund të dëmtojnë pompën dhe aksesorët.

Për mbrojtje, KÄRCHER rekomandon përdorimin e filtrit të ujit KÄRCHER (aksesor i posaçëm, numri i porosisë 4.730-059).

Lidhja me tubacionin e ujit

VËMENDJE

Rrezik dëmtimi kur përdorni rakorde tunxhi të palëve të treta me funksion AquaStop.

Dëmtimi i pompës së presionit të lartë.

Përdorni vetëm rakorde zorrësh me/pa funksionin AquaStop nga Kärcher, rakordet e zorrëve pa funksionin AquaStop ose rakordet e zorrëve plastike me funksionin AquaStop nga furnitorë të tretë.

1. Lidhni zorrën e kopshtit në rakord për lidhjen e ujit.
2. Lidhni zorrën e kopshtit me tubin e ujit.
3. Hapeni plotësisht rubinetin.
   Ilustrimi G

Funksionimi

VËMENDJE

Rrezik dëmtimi kur pompa punon në të thatë!

Dëme materiale

Nëse pajisja nuk krijon presion brenda 2 minutave, fikeni dhe vazhdoni sipas udhëzimeve në kapitullin Ndihma me avaritë.

VËMENDJE

Rrezik dëmtimi nëse pajisja pozicionohet gabim!

Dëmtimi i pompës së presionit të lartë

Përdoreni pajisjen vetëm në pozicion të drejtë (horizontal).

Sistemi Power Control

Treguesi i presionit në pistoletën me presion të lartë tregon nivelin aktual të presionit të vendosur gjatë përdorimit me një shtizë spërkatëse Power Control.

UDHËZIM

Ndjeshmëria e materialeve mund të ndryshojë shumë në varësi të moshës dhe të gjendjes. Prandaj rekomandimet nuk janë të detyrueshme.

UDHËZIM

Treguesi i presionit nuk është kuptimplotë kur punoni me pastrues sipërfaqesh dhe pajisje të tjera.

Treguesi	Niveli i presionit	Rekomandohet për p.sh.
3 HARD	HARD	Tarraca prej guri të bëra me gurë shtrimi ose beton të i larë, asfalt, sipërfaqe metalike, vegla kopshti (karrocë dore, lopatë, etj.)
2 MEDIUM	MEDIUM	Makinë /motoçikletë, sipërfaqe me tulla, mure të suvatuara, mobilje plastike
1 SOFT	SOFT	Siperfaqe druri, bicikleta, siperfaqe ranore, mobilje prej rattani

Funksionimi me presion

VËMENDJE

Dëmtimi i sipërfaqeve të lyera ose delikate

Sipërfaqet dëmtohen nëse distanca e rrymës është shumë e vogël ose nga zgjedhja e një shtize spërkatëse të papërshtatshme.

Mbani një distancë rryme prej të paktën 30 cm kur pastroni sipërfaqet e lyera.

Mos i pastroni gomat e makinës, bojërat apo sipërfaqet delikate si p.sh. druri me prerësen e papastërtive.

1. Fusni një shtizë në pistoletën me presion të lartë dhe rregullojeni duke e kthyer 90°.
   Ilustrimi H
2. Ndizni pajisjen (“I/ON”).
3. Shkyçni levën e pistoletës me presion.
4. Shtypni levën e pistoletës me presion.
   Pajisja ndizet.
5. Rrotulloni shtizën spërkatëse Power Controll Vario Power derisa të tregohet niveli i duhur i presionit në treguesin e presionit.

Përdorimi me furçë larëse

VËMENDJE

Dëmtimi i bojës

Dëmtimi i sipërfaqeve i shkaktuar nga furçat larëse të pista.

Sigurohuni që furça larëse të mos ketë papastërti ose grimca të tjera, përpara se ta përdorni.

1. Fusni një furçë larëse në pistoletën me presion të lartë dhe fiksojeni duke e kthyer 90°.

Funksionimi me detergjent

⚠ RREZIK

Rrezik lëndimi nga agjentët e pastrimit

Dëmtime serioze të shëndetit për shkak të përdorimit të papërshtatshëm të detergjenteve.

Referojuni fletës së të dhënave të sigurisë të prodhuesit të detergjentit.

Vishni pajimet e specifikuara mbrojtëse.

UDHËZIM
Detergjentët KÄRCHER garantojnë punë pa probleme. Kërkoni këshilla ose katalogun tonë ose fletën e informacionit për detergjentët tanë.
UDHËZIM
Detergjentët mund të shtohen vetëm në presion të ulët.
1. Tërhiqeni zorrën e thithjes së detergjentit nga kutia në gjatësinë e dëshiruar.
   Ilustrimi I
2. Varni zorrën e thithjes së detergjentit në një enë me tretësirë detergjenti.
3. Ndani shtizën spërkatëse nga pistoleta me presion të lartë dhe punoni vetëm me pistoletën me presion të lartë.
   Gjatë funksionimit, tretësira e detergjentit përzihet me rrymën e ujit.

Metoda e rekomanduar e pastrimit

1. Spërkateni me masë detergjentin në sipërfaqe të thata dhe lëreni të veprojë (mos të thahet).
2. Shpëlajeni papastërtinë e liruar me rrymën me presion.

Pas funksionimit me detergjent

1. Shpëlajeni pajisjen me ujë të pastër për rreth 30 sekonda.

Ndërprerja e funksionimit

1. Lëshoni levën e pistoletës me presion.
   Kur leva lëshohet, pajisja fiket. Presioni i lartë në sistem ruhet.
2. Kyçni levën e pistoletës me presion.
   Ilustrimi K
3. Vendosni pistoletën me presion të lartë me shtizën spërkatëse në pozicionin e parkimit.
4. Nëse bëni ndërprerje pune prej më shumë se 5 minutash, fikeni pajisjen "0/OFF".

Përfundimi i përdorimit

⚠ *KUJDES*

Rrezik lëndimi nga uji që del me presion të lartë
Lëndime
Hiqeni zorrën me presion nga pistoleta ose pajisja me presion vetëm kur nuk ka presion në sistem.
1. Lëshoni levën e pistoletës me presion.
2. Mbyllni rubinetin.
3. Shtypni levën e pistoletës me presion për 30 sekonda.
   Presioni i mbetur në sistem zvogëlohet.
4. Lëshoni levën e pistoletës me presion.
5. Kyçni levën e pistoletës me presion.
6. Fikni pajisjen “0/OFF”.
7. Shkëputeni pajisjen nga furnizimi me ujë.
8. Hiqni spinën nga priza.

Transporti

⚠ *KUJDES*

Rrezik lëndimi dhe dëmtimi për shkak të peshës së pajisjes.
Lëndime dhe dëmtime
Kushtojini vëmendje peshës së pajisjes kur e transportoni dhe e ruani.

Transportimi i pajisjes

1. Ngrijeni pajisjen me dorezën mbajtëse dhe mbajeni.

Tërheqja e pajisjes

1. Tërhiqeni dorezën e transportit derisa ta dëgjoni të klikojë në vend.
2. Tërhiqeni pajisjen duke përdorur dorezën e transportit.

Transportoni pajisjen në automjet

1. Sigurojeni pajisjen kundër rrëshqitjes dhe përmbysjes.

Magazinimi

⚠ *KUJDES*

Rrezik lëndimi dhe dëmtimi për shkak të peshës së pajisjes.
Lëndime dhe dëmtime
Kushtojini vëmendje peshës së pajisjes kur e transportoni dhe e ruani.

Ruajtja e pajisjes

1. Vendoseni pajisjen në një sipërfaqe të sheshtë.
2. Ndani shtizën spërkatëse nga pistoleta me presion.
3. Shtypni butonin e lirimit të zorrës me presion të lartë dhe shkëputni zorrën me presion të lartë nga pistoleta me presion.
4. Shkëputni zorrën me presion nga pajisja.
5. Mbajeni zorrën me presion në pajisje.
6. Vendoseni kabllon e lidhjes elektrike dhe aksesorët në pajisje.

Respektoni udhëzimet shtesë para ruajtjes për një periudhë të gjatë, shih *Care and maintenance*.

Mbrojtja nga ngrica

VËMENDJE

Rrezik dëmtimi për shkak të ngricës
Dëme materiale
Zbrazni plotësisht ujin nga pajisja dhe aksesorët.
Mbrojeni gjithmonë pajisjen dhe aksesorët nga ngrica.
1. Përfundimi i përdorimit, shih *Përfundimi i përdorimit.*
   Lëreni spinën e energjisë në prizë.
2. Ndizni pajisjen.
3. Prisni maksimumi 1 minutë derisa të mos dalë më ujë.
4. Fikni pajisjen.
5. Kulloni ujin nga aksesorët.
6. Hiqeni spinën nga priza.
7. Ruajeni pajisjen dhe aksesorët në një dhomë kundër ngricës.

Kujdesi dhe mirëmbajtja

⚠ *RREZIK*

Rrezik për jetën!
Lëndime vdekjeprurëse të shkaktuara nga goditja elektrike gjatë prekjes së pjesëve me korrent.
Mos i prekni pjesët me korrent.
Fikni pajisjen.
Hiqeni spinën nga priza.
Pajisja nuk ka nevojë për mirëmbajtje, d.m.th. nuk keni nevojë të bëni mirëmbajtje të rregullt.

Pastrimi i sitës së lidhjes së ujit

VËMENDJE

Rrezik dëmtimi për shkak të mungesës ose të dëmtimit të sitës
Dëmtimi i pompës së presionit të lartë
Mos e përdorni pajisjen pa sitë.
Mos e pastroni sitën me objekte të forta dhe të mprehta.
Nëse është e nevojshme, pastrojeni sitën në linjën e ujit.
1. Zhvidhosni rakordin nga linja e ujit.

2. Nxirrni sitën.
   Ilustrimi L
3. Pastroni sitën nën ujë të rrjedhshëm.
4. Fusni sitën në linjën e ujit.

Pastrimi i filtrit të detergjentit

Pastroni filtrin e detergjentit përpara ruajtjes për një periudhë të gjatë.
1. Hiqeni filtrin e detergjentit nga tubi i marrjes së detergjentit.
2. Pastroni filtrin e detergjentit nën ujë të rrjedhshëm.
   Ilustrimi M

Ndihma me avaritë

⚠ *RREZIK*

Rrezik për jetën kur preken pjesët me tension.
Lëndime fatale ose shumë të rënda
Mos i prekni pjesët me korrent.
Fikni pajisjen.
Hiqeni spinën nga priza.

Defektet shpesh kanë shkaqe të thjeshta, të cilat mund t'i zgjidhni vetë me ndihmën e pasqyrës së mëposhtme. Në rast dyshimi ose në rast defektesh që nuk përmenden këtu, ju lutemi drejtohuni shërbimit të autorizuar të klientit.

Pajisja nuk punon
1. Shtypni levën e pistoletës me presion.
   Pajisja ndizet.
2. Kontrolloni që tensioni i treguar në pllakën e markës të përputhet me tensionin e burimit të energjisë.
3. Kontrolloni kabllon e lidhjes së rrjetit për dëmtime.

Pajisja nuk vjen në presion

Furnizimi me ujë është shumë i ulët.
1. Hapeni plotësisht rubinetin.
2. Kontrolloni hyrjen e ujit për rrjedhje të mjaftueshme.
3. Kontrolloni cilësimin në shtizën spërkatëse.

Sita në linjën e ujit është e ndotur.
1. Tërhiqeni sitën në linjën e ujit me pincë të sheshtë.
2. Pastroni sitën nën ujë të rrjedhshëm.
   Ilustrimi L

Ka ajër në pajisje.
1. Ventilimi i pajisjes:
   a Ndizni pajisjen pa shtizë spërkatëse të lidhur për një maksimum prej 2 minutash.
   b Shtypni pistoletën me presion dhe prisni derisa uji të dalë pa flluska nga pistoleta me presion.
   c Lidhni shtizën spërkatëse.

Luhatje të forta të presionit
1. Pastroni dizën me presion:
   a Hiqni papastërtitë nga vrima e dizës me një gjilpërë.
   b Shpëlajeni dizën me presion nga përpara me ujë.
2. Kontrolloni sasinë e furnizimit me ujë.

Rrjedhja e pajisjes
1. Një rrjedhje e lehtë e pajisjes ndodh për arsye teknike. Nëse ka rrjedhje të rënda, kontaktoni shërbimin e autorizuar të klientit.

Detergjenti nuk thithet

Një shtizë spërkatëse është montuar në pistoletën me presion të lartë.
1. Çmontoni shtizën spërkatëse dhe punoni vetëm me pistoletën me presion të lartë.

Zorra e detergjentit është e përdredhur, e bllokuar ose rrjedh.
1. Shtroni, pastroni ose zëvendësoni zorrën e detergjentit pa e përdredhur.

Filtri i detergjentit është i bllokuar.
1. Pastrimi i filtrit të detergjentit, shih *Pastrimi i filtrit të detergjentit*.

Garancia

Në çdo shtet zbatohen kushtet e garancisë të lëshuara nga kompania jonë përgjegjëse e shitjeve. Ne do të eliminojmë çdo avari në pajisje pa pagesë brenda periudhës së garancisë, nëse shkaku është defekt material ose prodhimi. Në rast të një pretendimi për garancinë, ju lutemi të kontaktoni shitësin tuaj ose qendrën më të afërt të autorizuar të shërbimit të klientit me vërtetimin e blerjes.
(shih adresën në anën e pasme)
Informacione të mëtejshme të garancisë (nëse ka) mund të gjenden në seksionin e shërbimit të faqes tuaj të internetit lokale të KÄRCHER nën "Downloads".

Të dhënat teknike

Lidhja elektrike		
Tensioni	V	220-240
Faza	~	1
Frekuenca	Hz	50-60
Konsumi aktual	A	6
Lloji i mbrojtjes		IPX5
Kategoria e mbrojtjes	⧈	II
Mbrojtja e rrjetit (tërheqja)	A	10
Linja e ujit		
Presioni në hyrje (maks.)	MPa	1,2
Temperatura e hyrjes (maks.)	°C	40
Niveli i ushqimit (min.)	l/min	8
Të dhënat e kapaciteti të pajisjes		
Presioni operativ	MPa	7,4
Presioni maksimal i lejuar	MPa	11,0
Sasia e rrjedhjes, uji	l/min	5,5
Forca prapakthyese e pistoletës me presion	N	11
Dimensionet dhe peshat		
Pesha tipike e funksionimit	kg	4,8
Gjatësia	mm	246
Gjerësia	mm	280
Lartësia	mm	586
Vlerat e përcaktuara sipas EN 60335-2-79		
Dridhjet dorë-krah a_{hv}	m/s^2	0,8
Pasiguri Dridhje Dorë-Krah	m/s^2	0,6
Dridhjet e përsëritura të goditjes p_F	m/s^2	13,6
Pasiguri Dridhjet e Përsëritura të Goditjes K	m/s^2	4,6
Niveli i presionit akustik L_{pA}	dB(A)	74
Pasiguri Niveli i Zërit K_{pA}	dB(A)	3
Niveli akustik L_{wA}	dB(A)	88
Niveli i Garantuar i Zërit $L_{WA,d}$	dB(A)	90

Mund të ketë ndryshime teknike.

REGISTER TO BENEFIT.

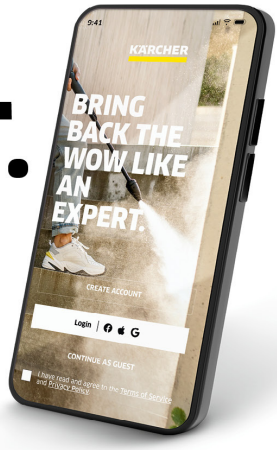

Scan QR Code for download and easy product registration in Home & Garden App or website.

karcher.com/register

DE – Laden Sie die Home & Garden App herunter, um Ihr Gerät zu registrieren und volle Unterstützung bei der Reinigung zu erhalten.

- Steuerung von smarten Produkten
- Anwendungstipps & Expertenwissen
- Produktinformationen, Zubehör-Übersicht und Betriebsanleitungen
- Hilfestellungen und Service-Kontakt
- Onlineshop, exklusive Angebote und vieles mehr

EN – Download the Home & Garden App to register your device for full support in cleaning.

- Control of smart products
- Application tips & expert knowledge
- Product information, overview of accessories and operating instructions
- Support and service contact
- Online shop – exclusive offers and much more

FR – Téléchargez l'application Home & Garden pour enregistrer votre appareil et bénéficier d'une assistance complète en matière de nettoyage.

- Contrôle des produits intelligents
- Conseils d'utilisation & expertise
- Informations sur les produits, présentation des accessoires et manuels d'utilisation
- Aide et contact de service
- Boutique en ligne – offres exclusives et bien plus encore

ES – Descarga la aplicación Home & Garden para registrar tu equipo y disfrutar de todas las ventajas de la limpieza.

- Control de productos inteligentes
- Consejos de aplicación y conocimientos de expertos
- Información sobre el producto, resumen de accesorios y manual de instrucciones
- Asistencia y contacto para el servicio
- Tienda en línea: ofertas exclusivas y mucho más

karcher.com/dealersearch

Alfred Kärcher SE & Co. KG
Alfred-Kärcher-Str. 28-40
71364 Winnenden (Germany)