KÄRCHER

KHD 3

Deutsch	5
English	10
Français	15
Italiano	20
Español	25
Português	30
Nederlands	35
Türkçe	40
Svenska	45
Suomi	49
Norsk	54
Dansk	59
Eesti	63
Latviešu	68
Lietuviškai	73
Polski	77
Magyar	82
Čeština	87
Slovenčina	92
Slovenščina	97
Română	102
Hrvatski	107
Srpski	111
Ελληνικά	116
Русский	121
Українська	127
Қазақша	132
Български	137
العربية	143

Read Online

Register your product
www.kaercher.com/register

59805900 (11/25)

A

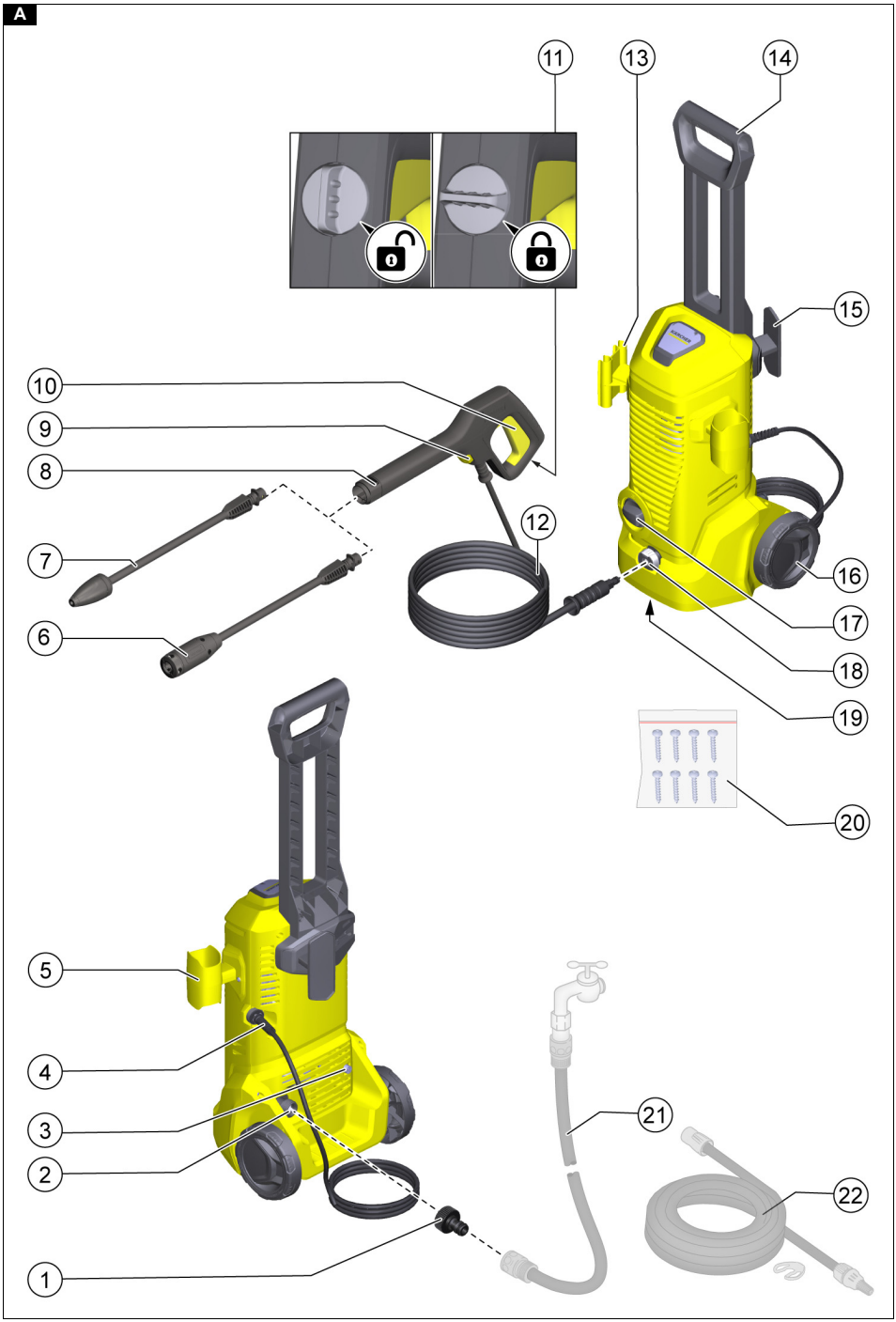

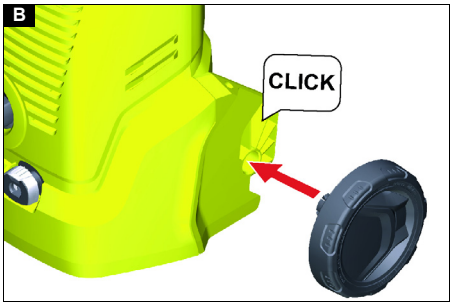
B
CLICK

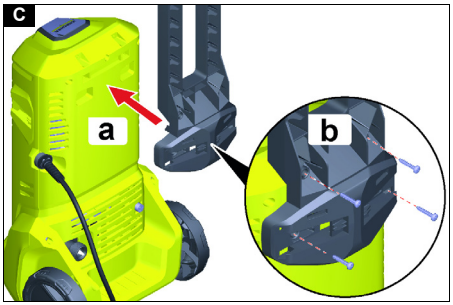
C
a
b

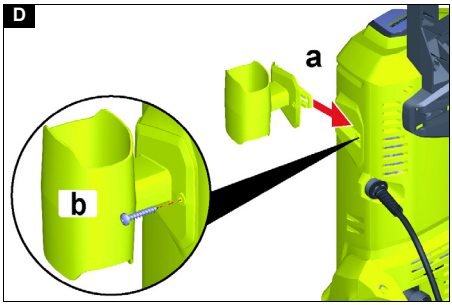
D
a
b

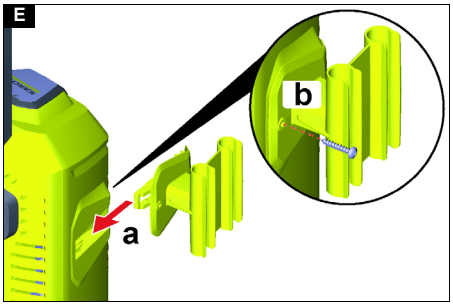
E
b
a

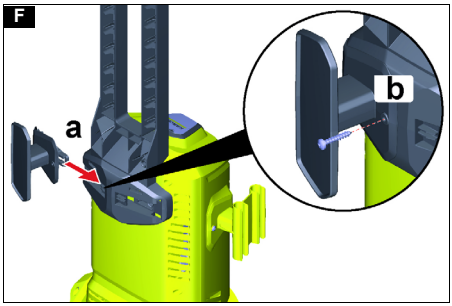
F
a
b

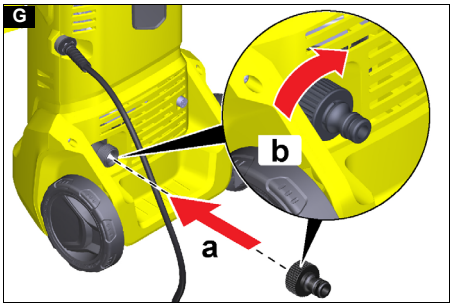
G
b
a

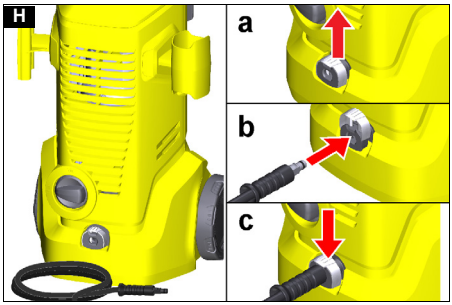
H
a
b
c

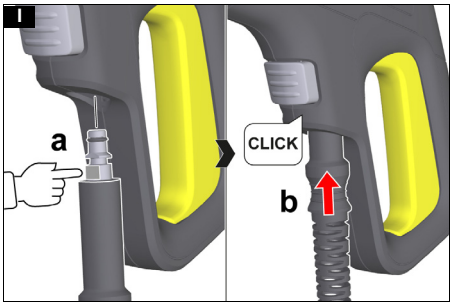
I
a
CLICK
b

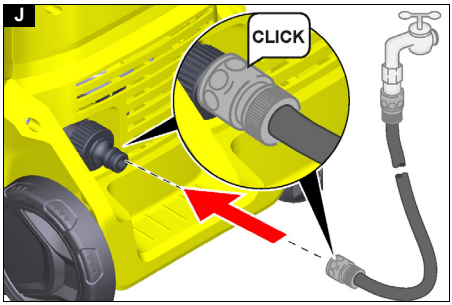
J
CLICK

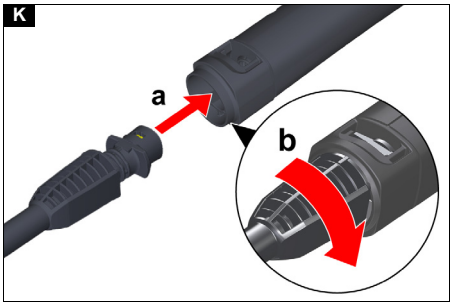
K
a
b

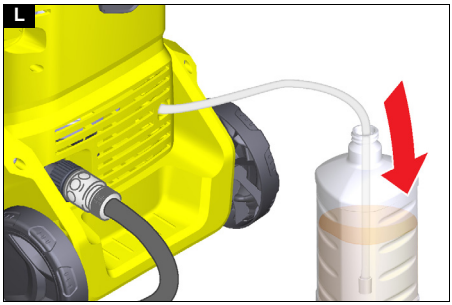
L

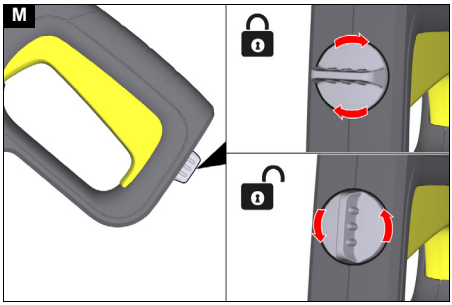
M

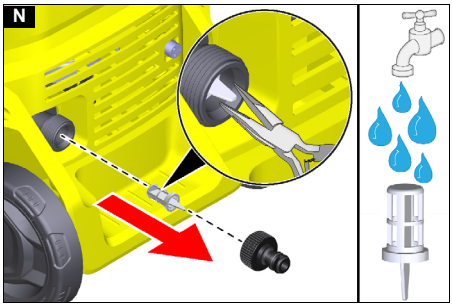
N

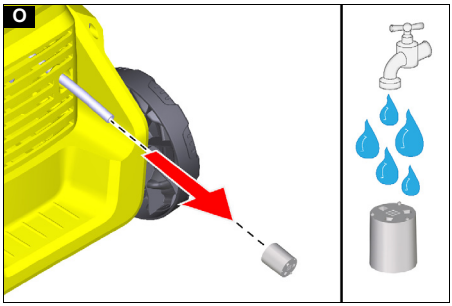
O

Inhalt

KÄRCHER Home & Garden App 5
Allgemeine Hinweise 5
Sicherheitseinrichtungen 5
Symbole auf dem Gerät 5
Bestimmungsgemäße Verwendung 5
Umweltschutz 5
Zubehör und Ersatzteile 5
Lieferumfang 5
Gerätebeschreibung 6
Montage 6
Inbetriebnahme 6
Betrieb 7
Transport 8
Lagerung 8
Pflege und Wartung 8
Hilfe bei Störungen 8
Garantie 9
EU-Konformitätserklärung 9
Technische Daten 9

KÄRCHER Home & Garden App

Mit der KÄRCHER Home & Garden App profitieren Sie bei der Nutzung Ihres Geräts von folgenden Vorteilen:

- Anwendungstipps & Expertenwissen
- Produktinformationen, Zubehörübersicht und Betriebsanleitungen
- Hilfestellungen und Service-Kontakt
- Onlineshop - exklusive Angebote und vieles mehr

Die KÄRCHER Home & Garden App aus Ihrem App Store downloaden und komfortabel Ihr Produkt registrieren.

Allgemeine Hinweise

Lesen Sie vor der ersten Benutzung des Geräts diese Originalbetriebsanleitung und die beiliegenden Sicherheitshinweise. Handeln Sie danach.
Bewahren Sie beide Hefte für späteren Gebrauch oder für Nachbesitzer auf.

Sicherheitseinrichtungen

⚠ *WARNUNG*

Verletzungsgefahr!
Schwere Verletzungen durch fehlende, veränderte bzw. unwirksame Sicherheitseinrichtungen.
Umgehen bzw. entfernen Sie nicht die Sicherheitseinrichtungen und machen Sie diese nicht unwirksam. Sicherheitseinrichtungen dienen Ihrem Schutz.

Geräteschalter

Der Geräteschalter verhindert den unbeabsichtigten Betrieb des Geräts.

Verriegelung Hochdruckpistole

Die Verriegelung sperrt den Hebel der Hochdruckpistole und verhindert den unbeabsichtigten Start des Geräts.

Auto-Stopp-Funktion

Wenn der Hebel an der Hochdruckpistole losgelassen wird, schaltet der Druckschalter die Pumpe ab und der Hochdruckstrahl stoppt. Wenn der Hebel gedrückt wird, schaltet die Pumpe wieder ein.

Symbole auf dem Gerät

Den Hochdruckstrahl nicht auf Personen, Tiere, aktive elektrische Ausrüstung oder auf das Gerät selbst richten.
Das Gerät vor Frost schützen.

Das Gerät darf nicht unmittelbar an das öffentliche Trinkwassernetz angeschlossen werden.

Bestimmungsgemäße Verwendung

Benutzen Sie den Hochdruckreiniger ausschließlich für den Privathaushalt.
Der Hochdruckreiniger ist zur Reinigung von Maschinen, Fahrzeugen, Bauwerken, Werkzeugen, Fassaden, Terrassen, Gartengeräten usw. mit Hochdruck-Wasserstrahl bestimmt.

Umweltschutz

Die Verpackungsmaterialien sind recyclebar. Bitte Verpackungen umweltgerecht entsorgen.

Elektrische und elektronische Geräte enthalten wertvolle recyclebare Materialien und oft Bestandteile wie Batterien, Akkus oder Öl, die bei falschem Umgang oder falscher Entsorgung eine potentielle Gefahr für die menschliche Gesundheit und die Umwelt darstellen können. Für den ordnungsgemäßen Betrieb des Geräts sind diese Bestandteile jedoch notwendig. Mit diesem Symbol gekennzeichnete Geräte dürfen nicht mit dem Hausmüll entsorgt werden.

Reinigungsarbeiten, bei denen ölhaltiges Abwasser entsteht, z. B. Motorenwäsche, Unterbodenwäsche dürfen nur an Waschplätzen mit Ölabscheider durchgeführt werden.

Arbeiten mit Reinigungsmitteln dürfen nur auf flüssigkeitsdichten Arbeitsflächen mit Anschluss an die Schmutzwasserkanalisation durchgeführt werden. Reinigungsmittel nicht in Gewässer oder Erdreich eindringen lassen.

Die Entnahme von Wasser aus öffentlichen Gewässern ist in einigen Ländern nicht erlaubt.

Hinweise zu Inhaltsstoffen (REACH)
Aktuelle Informationen zu Inhaltsstoffen finden Sie unter: *www.kaercher.de/REACH*

Zubehör und Ersatzteile

Nur Original-Zubehör und Original-Ersatzteile verwenden, sie bieten die Gewähr für einen sicheren und störungsfreien Betrieb des Geräts.
Informationen über Zubehör und Ersatzteile finden Sie unter *www.kaercher.com*.

Lieferumfang

Der Lieferumfang des Geräts ist auf der Verpackung abgebildet. Prüfen Sie beim Auspacken den Inhalt auf Vollständigkeit. Bei fehlendem Zubehör oder bei Transportschäden benachrichtigen Sie bitte Ihren Händler.

Gerätebeschreibung

Abbildungen exemplarisch, Details können abweichen
Abbildungen siehe Grafikseite
Abbildung A

① Kupplung für den Wasseranschluss

② Wasseranschluss mit eingebautem Sieb

③ Reinigungsmittel-Ansaugschlauch mit Reinigungsmittelfilter

④ Netzanschlussleitung mit Netzstecker

⑤ Aufbewahrung für Hochdruckpistole

⑥ Strahlrohr Vario Power für die gängigsten Reinigungsaufgaben
Der Arbeitsdruck lässt sich stufenlos von SOFT bis HARD erhöhen. Zum Verstellen des Arbeitsdrucks, den Hebel der Hochdruckpistole loslassen und das Strahlrohr auf die gewünschte Stellung drehen.
Um Reinigungsmittel aufzubringen, das Strahlrohr demontieren und nur mit der Hochdruckpistole arbeiten

⑦ Strahlrohr Dreckfräser für hartnäckige Verschmutzungen

⑧ Hochdruckpistole

⑨ Klammer zum Anschließen / Trennen des Hochdruckschlauchs

⑩ Hebel Hochdruckpistole

⑪ Verriegelung Hochdruckpistole

⑫ Hochdruckschlauch

⑬ Aufbewahrung für Strahlrohre

⑭ Transportgriff

⑮ Aufbewahrung für Hochdruckschlauch / Netzanschlussleitung

⑯ Transportrad

⑰ Geräteschalter “0/OFF” / “I/ON”

⑱ Hochdruckanschluss

⑲ Typenschild

⑳ Schrauben

㉑ *Gartenschlauch (gewebeverstärkt, Durchmesser mindestens 1/2 Zoll (13 mm), Länge mindestens 7,5 m, mit handelsüblicher Schnellkupplung)

㉒ *Kärcher Saugschlauch

* zusätzlich erforderlich

Montage

Abbildungen siehe Grafikseite.
Vor der Inbetriebnahme die lose beigelegten Teile an das Gerät montieren.
Die mitgelieferten Schrauben und den dazu passenden Schraubendreher bereitlegen.

Räder montieren

1. Die Räder am Gerät einrasten.
   Abbildung B

Transportgriff montieren

1. Den Transportgriff aufstecken.
2. Den Transportgriff mit 4 Schrauben sichern.
   Abbildung C

Aufbewahrung für Hochdruckpistole montieren

1. Die Aufbewahrung für die Hochdruckpistole in die Aufnahme am Gerät einschieben.
2. Die Aufbewahrung in Endposition festhalten und mit einer Schraube sichern.
   Abbildung D

Aufbewahrung für Strahlrohre montieren

1. Die Aufbewahrung für die Strahlrohre in die Aufnahme am Gerät einschieben.
2. Die Aufbewahrung in Endposition festhalten und mit einer Schraube sichern.
   Abbildung E

Aufbewahrung für Hochdruckschlauch / Netzanschlussleitung montieren

1. Die Aufbewahrung für Hochdruckschlauch / Netzanschlussleitung von außen in die Aufnahme am Transportgriff einschieben.
2. Die Aufbewahrung in Endposition festhalten und mit einer Schraube sichern.
   Abbildung F

Kupplung für den Wasseranschluss montieren

1. Die Kupplung für den Wasseranschluss auf den Wasseranschluss des Geräts schrauben.
   Abbildung G

Inbetriebnahme

1. Das Gerät auf eine waagerechte, ebene Fläche stellen.

ACHTUNG

Beschädigungsgefahr bei Betrieb mit aufgewickeltem Hochdruckschlauch!
Schäden am Hochdruckschlauch.
Wickeln Sie den Hochdruckschlauch vollständig ab und legen Sie ihn ohne Knoten, Schlaufen und Verdrehungen aus, bevor Sie das Gerät betreiben.

2. Den Hochdruckschlauch vollständig abwickeln und ohne Knoten, Schlaufen und Verdrehungen auslegen.
3. Den Hochdruckschlauch an das Gerät montieren:
   a Die Klammer an der Kupplung hochziehen.
   b Den Hochdruckschlauch in die Kupplung stecken.
   c Die Klammer an der Kupplung nach unten drücken.
   Abbildung H
4. Den Hochdruckschlauch an die Hochdruckpistole montieren:
   a Den Hochdruckschlauch ausrichten und
   b in die Hochdruckpistole stecken, bis er hörbar einrastet.
   Abbildung I
5. Die sicheren Verbindungen durch Ziehen am Hochdruckschlauch prüfen.
6. Den Netzstecker in eine Steckdose stecken.

Wasserversorgung

Anschlusswerte siehe Typenschild oder Kapitel *Technische Daten*.
Vorschriften des Wasserversorgungsunternehmens beachten.

ACHTUNG

Schäden durch verunreinigtes Wasser
Verunreinigungen im Wasser können die Pumpe und das Zubehör beschädigen.
Zum Schutz empfiehlt KÄRCHER die Verwendung des KÄRCHER-Wasserfilters (Sonderzubehör, Bestellnummer 4.730-059).

Anschluss an die Wasserleitung

ACHTUNG

Beschädigungsgefahr bei der Verwendung von Schlauchkupplungen aus Messing mit AquaStop-Funktion von Fremdanbietern.
Schäden an der Hochdruckpumpe.
Verwenden Sie ausschließlich Schlauchkupplungen mit/ohne AquaStop-Funktion von Kärcher, Schlauchkupplungen ohne AquaStop-Funktion oder Schlauchkupplungen aus Kunststoff mit AquaStop-Funktion von Fremdanbietern.

1. Den Gartenschlauch auf die Kupplung für den Wasseranschluss stecken.
   Abbildung J
2. Den Gartenschlauch an die Wasserleitung anschließen.
3. Den Wasserhahn vollständig öffnen.

Wasser aus offenen Behältern ansaugen

Dieser Hochdruckreiniger ist mit dem KÄRCHER-Saugschlauch zum Ansaugen von Oberflächenwasser z. B. aus Regentonnen oder Teichen geeignet (maximale Ansaughöhe siehe *Technische Daten*).

1. Die Kupplung am Wasseranschluss abschrauben.
2. Den Saugschlauch mit Wasser füllen.
3. Den Saugschlauch auf den Wasseranschluss des Geräts schrauben und in eine Wasserquelle (z. B. Regentonne) hängen.

Betrieb

ACHTUNG

Beschädigungsgefahr bei Trockenlauf der Pumpe!
Pumpenschaden
Schalten Sie das Gerät ab, wenn es innerhalb von 2 Minuten keinen Druck aufbaut.
Verfahren Sie gemäß den Hinweisen in Hilfe bei Störungen.

Betrieb mit Hochdruck

ACHTUNG

Beschädigung von lackierten oder empfindlichen Oberflächen
Oberflächen werden bei zu geringem Strahlabstand oder durch die Wahl eines ungeeigneten Strahlrohrs beschädigt.
Halten Sie mindestens 30 cm Strahlabstand bei der Reinigung von lackierten Oberflächen ein.
Reinigen Sie Autoreifen, Lack oder empfindliche Oberflächen wie Holz nicht mit dem Dreckfräser.

1. Ein Strahlrohr in die Hochdruckpistole einstecken und durch 90° Drehung fixieren.
   Abbildung K
2. Das Gerät einschalten (“I/ON”).
3. Den Hebel der Hochdruckpistole entsperren.
4. Den Hebel der Hochdruckpistole drücken.
   Das Gerät schaltet ein.

Betrieb mit Reinigungsmittel

⚠ GEFAHR

Verletzungsgefahr durch Reinigungsmittel
Schwere Gesundheitsschäden durch unsachgemäße Verwendung von Reinigungsmitteln.
Beachten Sie das Sicherheitsdatenblatt des Reinigungsmittelherstellers.
Tragen Sie die vorgegebene Persönliche Schutzausrüstung.
Hinweis
KÄRCHER-Reinigungsmittel garantieren ein störungsfreies Arbeiten. Bitte lassen Sie sich beraten oder fordern Sie unseren Katalog oder unsere Reinigungsmittel-Informationsblätter an.
Hinweis
Das Reinigungsmittel kann nur bei Niederdruck zugemischt werden.

1. Den Reinigungsmittel-Ansaugschlauch in gewünschter Länge aus dem Gehäuse ziehen.
   Abbildung L
2. Den Reinigungsmittel-Ansaugschlauch in einen Behälter mit Reinigungsmittellösung hängen.
3. Das Strahlrohr von der Hochdruckpistole trennen und nur mit der Hochdruckpistole arbeiten.
   Während des Betriebs wird die Reinigungsmittellösung dem Wasserstrahl zugemischt.

Empfohlene Reinigungsmethode

1. Das Reinigungsmittel sparsam auf die trockene Oberfläche sprühen und einwirken (nicht trocknen) lassen.
2. Den gelösten Schmutz mit dem Hochdruckstrahl abspülen.

Nach Betrieb mit Reinigungsmittel

1. Das Gerät ca. 30 Sekunden mit klarem Wasser spülen.

Betrieb unterbrechen

1. Den Hebel der Hochdruckpistole loslassen.
   Wenn der Hebel losgelassen wird, schaltet das Gerät ab. Der Hochdruck im System bleibt erhalten.
2. Den Hebel der Hochdruckpistole verriegeln.
   Abbildung M
3. Bei Arbeitspausen über 5 Minuten das Gerät ausschalten “0/OFF”.

Betrieb beenden

⚠ VORSICHT

Verletzungsgefahr!
Verletzungen durch unter Hochdruck unkontrolliert austretendes Wasser.
Trennen Sie den Hochdruckschlauch nur von der Hochdruckpistole oder dem Gerät, wenn kein Druck im System vorhanden ist.

1. Den Hebel der Hochdruckpistole loslassen.
2. Den Wasserhahn schließen.
3. Den Hebel der Hochdruckpistole 30 Sekunden drücken.
   Der im System verbliebene Druck wird abgebaut.
4. Den Hebel der Hochdruckpistole loslassen.
5. Den Hebel der Hochdruckpistole verriegeln.
6. Das Gerät ausschalten “0/OFF”.
7. Das Gerät von der Wasserversorgung trennen.
8. Den Netzstecker aus der Steckdose ziehen.

Transport

⚠ VORSICHT

Verletzungs- und Beschädigungsgefahr durch das Gewicht des Geräts!

Verletzungen und Beschädigungen.

Beachten Sie bei Transport und Lagerung das Gewicht des Geräts.

Gerät ziehen

1. Das Gerät am Transportgriff ziehen.

Gerät im Fahrzeug transportieren

1. Das Gerät gegen Verrutschen und Kippen sichern.

Lagerung

⚠ VORSICHT

Verletzungs- und Beschädigungsgefahr durch das Gewicht des Geräts!

Verletzungen und Beschädigungen.

Beachten Sie bei Transport und Lagerung das Gewicht des Geräts.

Gerät aufbewahren

1. Das Gerät auf einer ebenen Fläche abstellen.
2. Den Hochdruckschlauch von der Hochdruckpistole trennen.
3. Das Strahlrohr von der Hochdruckpistole trennen.
4. Beide Strahlrohre und die Hochdruckpistole in den passenden Aufbewahrungen verstauen.
5. Den Hochdruckschlauch von Gerät trennen.
6. Den Hochdruckschlauch am Gerät verstauen.
7. Die Netzanschlussleitung am Gerät verstauen.

Vor längerer Lagerung zusätzliche Hinweise beachten, siehe Kapitel *Pflege und Wartung*.

Frostschutz

ACHTUNG

Beschädigungsgefahr!

Schäden an Gerät und Zubehör durch gefrierendes Wasser.

Entleeren Sie das Gerät und das Zubehör nach jedem Gebrauch vollständig.

Schützen Sie das Gerät und das Zubehör vor Temperaturen kleiner oder gleich 0 °C (32 °F).

1. Die Wasserversorgung am Gerät trennen.
2. Den Hochdruckschlauch am Gerät demontieren.
3. Das Gerät einschalten “I/ON”.
4. Maximal 1 Minute warten, bis kein Wasser mehr am Hochdruckanschluss austritt.
5. Das Gerät ausschalten “0/OFF”.
6. Das Gerät und das Zubehör in einem frostsicheren Raum aufbewahren.

Pflege und Wartung

⚠ GEFAHR

Gefahr eines Stromschlags

Verletzungen durch Berühren von stromführenden Teilen

Schalten Sie das Gerät aus.

Ziehen Sie den Netzstecker.

Das Gerät ist wartungsfrei, d. h. Sie müssen keine regelmäßigen Wartungsarbeiten durchführen.

Sieb im Wasseranschluss reinigen

ACHTUNG

Beschädigungsgefahr durch fehlendes oder beschädigtes Sieb!

Schäden an der Hochdruckpumpe

Betreiben Sie das Gerät nicht ohne Sieb.

Reinigen Sie das Sieb nicht mit harten, spitzen Gegenständen.

Das Sieb im Wasseranschluss bei Bedarf reinigen.

1. Die Kupplung am Wasseranschluss abschrauben.
2. Das Sieb herausziehen.
   Abbildung N
3. Das Sieb unter fließendem Wasser reinigen.
4. Das Sieb in den Wasseranschluss einsetzen.

Reinigungsmittelfilter reinigen

Reinigen Sie den Reinigungsmittelfilter vor längerer Lagerung.

1. Den Filter vom Ansaugschlauch für das Reinigungsmittel abziehen.
2. Den Filter unter fließendem Wasser reinigen.
   Abbildung O

Hilfe bei Störungen

Störungen haben oft einfache Ursachen, die Sie mit Hilfe der folgenden Übersicht selbst beheben können. Im Zweifelsfall oder bei hier nicht genannten Störungen wenden Sie sich bitte an den autorisierten Kundendienst.

⚠ GEFAHR

Lebensgefahr!

Tödliche Verletzungen durch Stromschlag beim Berühren spannungsführender Teile.

Berühren Sie keine spannungsführenden Teile.

Schalten Sie das Gerät aus.

Ziehen Sie den Netzstecker aus der Netzsteckdose.

Gerät läuft nicht

1. Den Hebel der Hochdruckpistole drücken.
   Das Gerät schaltet ein.
2. Prüfen, ob die angegebene Spannung auf dem Typenschild mit der Spannung der Stromquelle übereinstimmt.
3. Die Netzanschlussleitung auf Beschädigungen prüfen.

Gerät kommt nicht auf Druck

<u>Die Wasserzufuhr ist zu gering.</u>

1. Den Wasserhahn vollständig öffnen.
2. Den Wasserzulauf auf ausreichende Fördermenge prüfen.
3. Die Einstellung am Strahlrohr prüfen.
4. Prüfen, dass die maximale Ansaughöhe nicht überschritten ist.

<u>Das Sieb im Wasseranschluss ist verschmutzt.</u>

1. Das Sieb im Wasseranschluss mit einer Flachzange herausziehen.
2. Das Sieb unter fließendem Wasser reinigen.
   Abbildung N

<u>Im Gerät ist Luft.</u>

1. Das Gerät entlüften:
   a Das Gerät ohne angeschlossenes Strahlrohr maximal 2 Minuten einschalten.
   b Die Hochdruckpistole drücken und warten, bis Wasser blasenfrei an der Hochdruckpistole austritt.
   c Das Strahlrohr anschließen.

Starke Druckschwankungen

1. Die Hochdruckdüse reinigen:

a Verschmutzungen aus der Düsenbohrung mit einer Nadel entfernen.
b Die Hochdruckdüse von vorne mit Wasser spülen.

2. Die Wasserzulaufmenge prüfen.

Gerät undicht

1. Eine geringe Undichtheit des Geräts ist technisch bedingt. Bei starker Undichtheit den autorisierten Kundendienst beauftragen.

Das Reinigungsmittel wird nicht angesaugt

An der Hochdruckpistole ist ein Strahlrohr montiert.

1. Das Strahlrohr demontieren und nur mit der Hochdruckpistole arbeiten.

Der Reinigungsmittelschlauch ist geknickt, verstopft oder undicht.

1. Den Reinigungsmittelschlauch knickfrei verlegen, reinigen oder erneuern.

Der Reinigungsmittelfilter ist verstopft.

1. Den Reinigungsmittelfilter reinigen, siehe *Reinigungsmittelfilter reinigen*.

Garantie

In jedem Land gelten die von unserer zuständigen Vertriebsgesellschaft herausgegebenen Garantiebedingungen. Etwaige Störungen an Ihrem Gerät beseitigen wir innerhalb der Garantiefrist kostenlos, sofern ein Material- oder Herstellungsfehler die Ursache sein sollte. Im Garantiefall wenden Sie sich bitte mit Kaufbeleg an Ihren Händler oder die nächste autorisierte Kundendienststelle.
(Adresse siehe Rückseite)
Weitere Garantieinformationen (falls vorhanden) finden Sie im Service-Bereich Ihrer lokalen Kärcher-Webseite unter "Downloads".

EU-Konformitätserklärung

Hiermit erklären wir, dass das im Folgenden genannte Produkt den einschlägigen Bestimmungen der aufgeführten Richtlinien und Verordnungen entspricht. Bei einer nicht mit uns abgestimmten Änderung des Produkts verliert diese Erklärung ihre Gültigkeit. Die alleinige Verantwortung für die Ausstellung dieser Konformitätserklärung trägt der Hersteller.
Produkt: Hochdruckreiniger
Typ: K 3, K 3 Premium, KHD 3

Richtlinien und Verordnungen
2006/42/EG (+2009/127/EG)
2014/30/EU
2011/65/EU
2000/14/EG

Angewandte harmonisierte Normen
EN 60335-1
EN 60335-2-79
EN 62233: 2008
EN 55014-1: 2017 + A11: 2020
EN 55014-2: 1997+A1: 2001+A2: 2008
EN 61000-3-2: 2014
EN 61000-3-3: 2013
EN IEC 63000: 2018

Angewandtes Konformitätsbewertungsverfahren
2000/14/EG: Anhang V

Schallleistungspegel dB(A)
K 3 (1.676-000.0 - 1.676-014.0)
Gemessen: 88
Garantiert: 90
K 3, K 3 Premium, KHD 3
(1.676-350.0 - 1.676-999.0)
Gemessen: 87
Garantiert: 90

Name und Anschrift
Dokumentationsbevollmächtigter:
S. Reiser
Alfred Kärcher SE & Co. KG
Alfred-Kärcher-Str. 28 - 40
71364 Winnenden (Germany)
Tel.: +49 7195 14-0
Fax: +49 7195 14-2212

H. Jenner
Chairman of the Board of Management

i.V. S. Reiser
Manager Regulatory Affairs & Certification

Winnenden, 2025/09/01
Die Unterzeichnenden handeln im Auftrag und mit Vollmacht des Vorstands.
Alfred Kärcher SE & Co. KG
Alfred-Kärcher-Str. 28 - 40
71364 Winnenden (Germany)
Tel.: +49 7195 14-0
Fax: +49 7195 14-2212

Technische Daten

Elektrischer Anschluss		
Spannung	V	220-240
Phase	~	1
Frequenz	Hz	50-60
Stromaufnahme	A	6
Schutzart		IPX5
Schutzklasse	⧈	II
Netzabsicherung (träge)	A	10
Wasseranschluss		
Zulaufdruck (max.)	MPa	1,2
Zulauftemperatur (max.)	°C	40
Zulaufmenge (min.)	l/min	8
Ansaughöhe (max.)	m	0,5
Leistungsdaten Gerät		
Betriebsdruck	MPa	8,0
Max. zulässiger Druck	MPa	12,0
Fördermenge, Wasser	l/min	5,5
Fördermenge maximal	l/min	6,3
Fördermenge, Reinigungsmittel	l/min	0,3
Rückstoßkraft der Hochdruckpistole	N	12
Maße und Gewichte		
Typisches Betriebsgewicht	kg	5,1
Länge	mm	242
Breite	mm	285
Höhe	mm	805
Ermittelte Werte gemäß EN 60335-2-79		
Hand-Arm-Vibrationswert	m/s^2	1,7
Unsicherheit K	m/s^2	0,7
Schalldruckpegel L_{pA}	dB(A)	74

Unsicherheit K_{pA}	dB(A)	3
Schallleistungspegel L_{WA} + Unsicherheit K_{WA}	dB(A)	90

Technische Änderungen vorbehalten.

Contents

KÄRCHER Home & Garden App 10
General notes 10
Safety devices 10
Symbols on the device 10
Intended use 10
Environmental protection 10
Accessories and spare parts 10
Scope of delivery 10
Description of the device 11
Installation 11
Startup 11
Operation 12
Transport 12
Storage 13
Care and service 13
Troubleshooting guide 13
Warranty 13
Declaration of Conformity 14
Technical data 14

KÄRCHER Home & Garden App

With the KÄRCHER Home & Garden app, you benefit from the following advantages when using your device:

- Application tips & expert knowledge
- Product information, overview of accessories and operating instructions
- Support and service contact
- Online shop - exclusive offers and much more

Download the KÄRCHER Home & Garden app from your app store and conveniently register your product.

General notes

Read these original operating instructions and the enclosed safety instructions before using the device for the first time. Proceed accordingly.

Keep both books for future reference or for future owners.

Safety devices

⚠ *WARNING*

Danger of injury!

Serious injuries due to missing, modified or ineffective safety devices.

Do not bypass or remove the safety devices and do not render them ineffective. Safety devices are provided for your own protection.

Power switch

The power switch prevents unintentional operation of the device.

High-pressure gun lock

The lock locks the lever of the high-pressure gun and prevents the device from starting unintentionally.

Auto-stop function

If the lever of the high-pressure gun is released, the pressure switch turns off the pump and the high-pressure jet stops. The pump switches on again when the lever is pressed.

Symbols on the device

Do not aim the high-pressure jet may at persons, animals, live electrical equipment or the device itself.

Protect the device against frost.

The device may not be connected to the public drinking water network.

Intended use

Use the high-pressure cleaner in private households only.

The high-pressure cleaner is intended for cleaning machines, vehicles, buildings, tools, façades, terraces, garden machines etc. using a high-pressure water jet.

Environmental protection

The packing materials can be recycled. Please dispose of packaging in accordance with the environmental regulations.

Electrical and electronic devices contain valuable, recyclable materials and often components such as batteries, rechargeable batteries or oil, which - if handled or disposed of incorrectly - can pose a potential danger to human health and the environment. However, these components are required for the correct operation of the device. Devices marked by this symbol are not allowed to be disposed of together with the household rubbish.

Cleaning work producing in oily waste water, e.g. washing engines, washing undercarriages etc., may only be performed at washing stations with an oil separator.

Working with detergents may only be performed on watertight surfaces with connection to the waste water sewage system. Do not allow detergent to enter waterways or the soil.

Extraction of water from public waterways is not permitted in some countries.

Notes on the content materials (REACH)

Current information on content materials can be found at: *www.kaercher.de/REACH*

Accessories and spare parts

Only use original accessories and original spare parts. They ensure that the appliance will run fault-free and safely.

Information on accessories and spare parts can be found at *www.kaercher.com*.

Scope of delivery

The scope of delivery for the appliance is shown on the packaging. Check the contents for completeness when unpacking. If any accessories are missing or in the event of any shipping damage, please notify your dealer.

Description of the device

Illustrations are examples, details may vary

For the figures, please refer to the graphics page

Illustration A

① Water connection coupling

② Water connection with integrated sieve

③ Detergent suction hose with detergent filter

④ Mains connection cable with mains plug

⑤ Storage for high-pressure gun

⑥ Vario Power spray lance for common cleaning tasks
The working pressure can be continuously increased from "SOFT" to "HARD". To adjust the working pressure, release the high-pressure gun lever and turn the spray lance to the desired position. To apply detergent, detach the spray lance and operate using only the high-pressure gun

⑦ Spray lance dirt grinder for stubborn soiling

⑧ High-pressure gun

⑨ Clamp for connecting / disconnecting the high-pressure hose

⑩ High-pressure gun lever

⑪ High-pressure gun lock

⑫ High-pressure hose

⑬ Storage for spray lances

⑭ Transport handle

⑮ Storage for high-pressure hose / mains connection cable

⑯ Transport wheel

⑰ Trigger "0/OFF" / "I/ON"

⑱ High-pressure connection

⑲ Type plate

⑳ Screws

㉑ *Garden hose (fabric-reinforced, diameter at least 1/2 inch (13 mm), length at least 7.5 m, with commercially available quick coupling)

㉒ *Kärcher suction hose

* additionally required

Installation

For the illustrations, refer to the graphics page.

Fit the supplied loose parts onto the device before starting up the device.

Have the included screws and the appropriate screwdriver ready.

Installing the wheels

1. Install the wheels on the device so that they latch into place.
   Illustration B

Mounting the transport handle

1. Attach the transport handle.
2. Secure the transport handle with 4 screws.
   Illustration C

Mounting the storage option for the high-pressure gun

1. Push in the storage option for the high-pressure gun into the holder on the device.
2. Hold the storage option in the end position and secure it using a screw.
   Illustration D

Mounting the storage option for spray lances

1. Push in the storage option for the spray lances into the holder on the device.
2. Hold the storage option in the end position and secure it using a screw.
   Illustration E

Mounting the storage option for the high-pressure hose / mains connection cable

1. Push in the storage option for the high-pressure hose / mains connection cable into the holder on the transport handle.
2. Hold the storage option in the end position and secure it using a screw.
   Illustration F

Installing the water connection coupling

1. Screw the water connection coupling onto the water connection on the device.
   Illustration G

Startup

1. Place the device on a level, horizontal surface.

ATTENTION

Risk of damage during operation with wound-up high-pressure hose!

Damage on the high-pressure hose.

Unwind the high-pressure hose completely and lay it out without knots, loops or twists before operating the device.

2. Unwind the high-pressure hose completely and lay it out without knots, loops, or twists.
3. Mount the high-pressure hose on the device:
   a Pull up the clamp on the coupling.
   b Insert the high-pressure hose into the coupling.
   c Press down the clamp on the coupling.
   Illustration H
4. Mount the high-pressure hose on the high-pressure gun.
   a Align the high-pressure hose and
   b insert it into the high-pressure gun until it audibly clicks into place.
   Illustration I
5. Check for a secure connection by pulling on the high-pressure hose.
6. Plug the mains plug into a mains socket.

Water supply

For the connection values, see the type plate or chapter *Technical data*.

Observe the water distribution company regulations.

ATTENTION

Damage through contaminated water

Contamination in the water can damage the pump and the accessories.

KÄRCHER recommends using the KÄRCHER water filter for protection(special accessory, order number 4.730-059).

Connection to the water line

ATTENTION

Risk of damage when using hose couplings made of brass with AquaStop function from third-party suppliers.

Damage to the high-pressure pump.

Only use hose couplings with/without AquaStop function from Kärcher, hose couplings without AquaStop function or hose couplings made of plastic with AquaStop function from third-party suppliers.

1. Plug the garden hose onto the water connection coupling.
   Illustration J
2. Connect the garden hose to the water line.
3. Open the water tap completely.

Suck water from open containers

This high-pressure cleaner with the KÄRCHER suction hose is suitable for sucking in surface water, e.g.from water butts or ponds (for maximum suction height, see *Technical data*).

1. Unscrew the coupling on the water connection.
2. Fill the suction hose with water.
3. Screw the suction hose onto the water connection of the device and hang it in a water source (e.g. rain barrel).

Operation

ATTENTION

Risk of damage due to the pump running dry!

Pump damage

Switch off the device if it does not build up pressure within 2 minutes.

Proceed according to the instructions in Troubleshooting guide.

High-pressure operation

ATTENTION

Damage to painted or sensitive surfaces

Surfaces can be damaged when the jet is too close to the surface or an unsuitable spray lance is used.

Maintain a minimum spray distance of 30 cm when cleaning painted surfaces.

Do not clean car tyres, paint or sensitive surfaces such as wood with the dirt blaster.

1. Insert a spray lance into the high-pressure gun and lock it by turning it 90°.
   Illustration K
2. Switch the device on ("I/ON").
3. Unlock the lever of the high-pressure gun.
4. Press the lever of the high-pressure gun.
   The device switches on.

Operation with detergent

⚠ DANGER

Risk of injury from detergent

Serious damage to health due to improper use of detergents.

Observe the detergent manufacturer's safety data sheet.

Wear the prescribed personal protective gear.

Note

KÄRCHER detergents ensure fault-free operation. Ask us for a consultation, request our catalog or our detergent information sheets.

Note

Detergent can only be mixed into the jet at low pressure.

1. Pull the detergent suction hose out of the casing to the desired length.
   Illustration L
2. Hang the detergent suction hose in a container with detergent solution.
3. Disconnect the spray lance from the high-pressure gun and work only with the high-pressure gun.
   The detergent solution is mixed with the water jet during operation.

Recommended cleaning method

1. Spray the detergent sparingly on the dry surface and let it work for a while (do not let it dry).
2. Rinse off the loosened dirt with the high-pressure jet.

After operation with detergent

1. Flush the device with clear water for approx. 30 seconds.

Interrupting operation

1. Release the lever of the high-pressure gun.
   The device switches off when the lever is released.
   The high pressure in the system is retained.
2. Lock the lever of the high-pressure gun.
   Illustration M
3. Switch the device off "0/OFF" during work breaks longer than 5 minutes.

Ending operation

⚠ CAUTION

Danger of injury!

Injuries due to uncontrolled water escaping under high pressure.

Only disconnect the high-pressure hose from the high-pressure gun or the device if there is no pressure in the system.

1. Release the lever of the high-pressure gun.
2. Close the water tap.
3. Press the lever of the high-pressure gun for 30 seconds.
   The pressure in the system is released.
4. Release the lever of the high-pressure gun.
5. Lock the lever of the high-pressure gun.
6. Switch off the device "0/OFF".
7. Disconnect the device from the water supply.
8. Pull the mains plug out of the outlet.

Transport

⚠ CAUTION

Risk of injury or damage due to the weight of the device!

Injury and damage.

Be aware of the weight of the device during transport and storage.

Pulling the device

1. Pull the device via the transport handle.

Transporting the device in a vehicle

1. Secure the device against slipping and tipping over.

Storage

⚠ CAUTION

Risk of injury or damage due to the weight of the device!

Injury and damage.

Be aware of the weight of the device during transport and storage.

Storing the device

1. Place the device on a level surface.
2. Disonnect the high-pressure hose from the high-pressure gun.
3. Disconnect the spray lance from the high-pressure gun.
4. Stow both spray lances and the high-pressure gun in the appropriate storage options.
5. Disconnect the high-pressure hose from the device.
6. Store the high-pressure hose on the device.
7. Stow the mains connection cable on the device.

Observe the additional notes before storing the device for a longer period of time, see chapter *Care and service.*

Frost protection

ATTENTION

Risk of damage!

Damage to the device and accessories due to freezing water.

Completely empty the device and accessories after each use.

Protect the device and accessories from temperatures below or equal to 0 °C (32 °F).

1. Disconnect the water supply from the device.
2. Remove the high-pressure hose from the device.
3. Switch on the device “I/ON”.
4. Wait for a maximum of 1 minute until no more water escapes from the high-pressure connection.
5. Switch off the device "0/OFF".
6. Store the device and accessories in a frost-protected room.

Care and service

⚠ DANGER

Danger of electric shock

Injuries due to touching live parts

Switch off the device.

Remove the mains plug.

The device is maintenance-free, i.e. you do not need to perform any maintenance work.

Clean the sieve in the water connection

ATTENTION

Risk of damage due to missing or damaged sieve!

Damage to the high-pressure pump

Do not operate the device without a sieve.

Do not clean the sieve with hard, pointed objects.

Clean the sieve in the water connection if necessary.

1. Unscrew the coupling on the water connection.
2. Pull out the sieve.
   Illustration N
3. Clean the sieve under running water.
4. Insert the sieve into the water connection.

Cleaning the detergent filter

Clean the detergent filter before prolonged storage.

1. Remove the filter from the detergent suction hose.
2. Clean the filter under running water.
   Illustration O

Troubleshooting guide

Malfunctions often have simple causes that you can remedy yourself using the following overview. When in doubt, or in the case of malfunctions not mentioned here, please contact your authorized Customer Service.

⚠ DANGER

Danger of death!

Fatal injuries due to electric shock when touching live parts.

Do not touch any live parts.

Switch off the device.

Pull the mains plug out of the mains socket.

Device not running

1. Press the lever of the high-pressure gun.
   The device switches on.
2. Check that the voltage specified on the type plate corresponds to the voltage of the power source.
3. Check the mains connection cable for damage.

Device does not reach required pressure

<u>The water supply is too low.</u>

1. Open the water tap fully.
2. Check the water inlet for an adequate flow rate.
3. Check the setting at the spray lance.
4. Check that the maximum suction height is not exceeded.

<u>The sieve in the water connection is dirty.</u>

1. Pull the sieve in the water connection out using flat pliers.
2. Clean the sieve under running water.
   Illustration N

<u>Air is in the device.</u>

1. Vent the device:
   a Switch on the device without a connected spray lance for a maximum of 2 minutes.
   b Press the high-pressure gun and wait until the water escaping from the high-pressure gun is free of air bubbles.
   c Connect the spray lance.

Strong pressure fluctuations

1. Cleaning the high-pressure nozzle:
   a Remove contamination from the nozzle drill with a needle.
   b Rinse the high-pressure nozzle with water from the front.
2. Check the water supply volume.

Device leaking

1. The device leaks a small amount for technical reasons. If the leak is severe, request authorised Customer Service.

The detergent is not sucked in

A spray lance is mounted on the high-pressure gun.

1. Detach the spray lance and operate using only the high-pressure gun.

The detergent hose is kinked, blocked or leaking.

1. Route the detergent hose without kinks, clean it or replace it.

The detergent filter is blocked.

1. Clean the detergent filter, see *Cleaning the detergent filter.*

Warranty

The warranty conditions issued by our relevant sales company apply in all countries. We shall remedy possible malfunctions on your appliance within the warranty

period free of cost, provided that a material or manufacturing flaw is the cause. In a warranty case, please contact your dealer (with the purchase receipt) or the next authorised customer service site.
(See overleaf for the address)
Further warranty information (if available) can be found in the service area of your local Kärcher website under "Downloads".

Declaration of Conformity

EU Declaration of Conformity

We hereby declare that the product named below complies with the relevant provisions of the directives and regulations listed. This declaration is invalidated by any changes made to the product that are not approved by us. The manufacturer shall bear sole responsibility for issuing of this declaration of conformity.
Product: High-pressure cleaner
Type: K 3, K 3 Premium, KHD 3

Directives and Regulations
2006/42/EC (+2009/127/EC)
2014/30/EU
2011/65/EU
2000/14/EC

Harmonised standards used
EN 60335-1
EN 60335-2-79
EN 62233: 2008
EN 55014-1: 2017 + A11: 2020
EN 55014-2: 1997+A1: 2001+A2: 2008
EN 61000-3-2: 2014
EN 61000-3-3: 2013
EN IEC 63000: 2018

Applied conformity evaluation method
2000/14/EG: Annex V

Sound power level dB(A)
K 3 (1.676-000.0 - 1.676-014.0)
Measured: 88
Guaranteed: 90
K 3, K 3 Premium, KHD 3
(1.676-350.0 - 1.676-999.0)
Measured: 87
Guaranteed: 90

Name and address
Documentation supervisor:
S. Reiser
Alfred Kärcher SE & Co. KG
Alfred-Kärcher-Str. 28 - 40
71364 Winnenden (Germany)
Tel.: +49 7195 14-0
Fax: +49 7195 14-2212

H. Jenner
Chairman of the Board of Management

i.V. S. Reiser
Manager Regulatory Affairs & Certification

Winnenden, 2025/09/01
The undersigned act on behalf of and with the authority of the Board of Directors.
Alfred Kärcher SE & Co. KG
Alfred-Kärcher-Str. 28 - 40
71364 Winnenden (Germany)
Ph.: +49 7195 14-0
Fax: +49 7195 14-2212

UK Declaration of Conformity

We hereby declare that the product named below complies with the relevant provisions of the directives and regulations listed. This declaration is invalidated by any changes made to the product that are not approved by us. The manufacturer shall bear sole responsibility for issuing of this declaration of conformity.
Product: High-pressure cleaner
Type: K 3, K 3 Premium, KHD 3

Directives and Regulations
S.I. 2008/1597 (as amended)
S.I. 2016/1091 (as amended)
S.I. 2012/3032 (as amended)
S.I. 2001/1701 (as amended)

Designated standards used
EN 60335-1
EN 60335-2-79
EN 62233: 2008
EN 55014-1: 2017 + A11: 2020
EN 55014-2: 1997+A1: 2001+A2: 2008
EN 61000-3-2: 2014
EN 61000-3-3: 2013
EN IEC 63000: 2018

Applied conformity assessment procedure
S.I. 2001/1701 (as amended): Schedule 8

Sound power level dB(A)
K 3 (1.676-000.0 - 1.676-014.0)
Measured: 88
Guaranteed: 90
K 3, K 3 Premium, KHD 3
(1.676-350.0 - 1.676-999.0)
Measured: 87
Guaranteed: 90

Name and address
Documentation supervisor:
S. Reiser
Alfred Kärcher SE & Co. KG
Alfred-Kärcher-Str. 28 - 40
71364 Winnenden (Germany)
Tel.: +49 7195 14-0
Fax: +49 7195 14-2212

H. Jenner
Chairman of the Board of Management

i.V. S. Reiser
Manager Regulatory Affairs & Certification

Winnenden, 2025/09/01
The undersigned act on behalf of and with the authority of the Board of Directors.
Alfred Kärcher SE & Co. KG
Alfred-Kärcher-Str. 28 - 40
71364 Winnenden (Germany)
Ph.: +49 7195 14-0
Fax: +49 7195 14-2212

Technical data

Electrical connection		
Voltage	V	220-240
Phase	~	1
Frequency	Hz	50-60
Current consumption	A	6

Protection type		IPX5
Protection class	⧈	II
Power protection (slow-blowing)	A	10
Water connection		
Feed pressure (max.)	MPa	1,2
Input temperature (max.)	°C	40
Input amount (min.)	l/min	8
Suction height (max.)	m	0,5
Device performance data		
Operating pressure	MPa	8,0
Max. permissible pressure	MPa	12,0
Water flow rate	l/min	5,5
Maximum flow rate	l/min	6,3
Detergent flow rate	l/min	0,3
High-pressure gun recoil force	N	12
Dimensions and weights		
Typical operating weight	kg	5,1
Length	mm	242
Width	mm	285
Amount	mm	805
Values determined in accordance with EN 60335-2-79		
Hand-arm vibration value	m/s^2	1,7
Uncertainty K	m/s^2	0,7
Sound level L_{pA}	dB(A)	74
Uncertainty K_{pA}	dB(A)	3
Sound power level L_{WA} + Uncertainty K_{WA}	dB(A)	90

Subject to technical modifications.

Contenu

Application KÄRCHER Home & Garden 15
Remarques générales 15
Dispositifs de sécurité 15
Symboles sur l'appareil 15
Utilisation conforme 15
Protection de l'environnement 15
Accessoires et pièces de rechange 16
Etendue de livraison 16
Description de l'appareil 16
Montage 16
Mise en service 17
Fonctionnement 17
Transport 18
Stockage 18
Entretien et maintenance 18
Dépannage en cas de défaut 18
Garantie 19
Déclaration de conformité UE 19
Caractéristiques techniques 20

Application KÄRCHER Home & Garden

Avec l'application Home & Garden de KÄRCHER, vous bénéficiez des avantages suivants lors de l'utilisation de votre appareil :

- Conseils d'utilisation & expertise
- Informations sur les produits, présentation des accessoires et manuels d'utilisation
- Aide et contact de service
- Boutique en ligne - offres exclusives et bien plus encore

L'application KÄRCHER Home & Garden dans votre App Store et enregistrez aisément votre produit.

Remarques générales

Veuillez lire le présent le manuel d'instructions original et les consignes de sécurité jointes avant la première utilisation de l'appareil. Suivez ces instructions. Conservez les deux manuels pour une utilisation ultérieure ou pour le propriétaire suivant.

Dispositifs de sécurité

⚠ *AVERTISSEMENT*

Risque de blessures !

Blessures graves dues à l'absence, à la modification ou à l'inefficacité des dispositifs de sécurité.

Ne contournez pas ou n'enlevez pas les dispositifs de sécurité et ne les rendez pas inefficaces. Les dispositifs de sécurité servent à vous protéger.

Interrupteur principal

L'interrupteur principal évite un fonctionnement involontaire de l'appareil.

Verrouillage du pistolet haute pression

Le verrouillage bloque le levier du pistolet haute pression et évite un démarrage involontaire de l'appareil.

Fonction Auto-Stop

Lorsque le levier sur le pistolet haute pression est relâché, le pressostat désactive la pompe et arrête le jet haute pression. La pompe est réactivée lorsque le levier est actionné.

Symboles sur l'appareil

Ne pas diriger le jet haute pression sur des personnes, des animaux, des équipements électriques sous tension ou sur l'appareil lui-même.
Protéger l'appareil contre le gel.

L'appareil ne doit pas être raccordé directement au réseau d'eau potable public.

Utilisation conforme

Utilisez le nettoyeur haute pression uniquement pour un usage ménager privé.
Le nettoyeur haute pression est prévu pour le nettoyage de machines, véhicules, bâtiments, outils, façades, terrasses, appareils de jardin, etc. avec le jet d'eau haute pression.

Protection de l'environnement

Les matériaux d'emballage sont recyclables. Veuillez éliminer les emballages dans le respect de l'environnement.

Les appareils électriques et électroniques contiennent des matériaux précieux recyclables et souvent des composants tels que des piles, batteries ou de l'huile représentant un danger potentiel pour la santé humaine et l'environnement, s'ils ne sont pas manipulés ou éliminés correctement. Ces composants sont cependant nécessaires pour le fonctionnement correct de l'appareil. Les appareils marqués par ce symbole ne doivent pas être jetés dans les ordures ménagères.

Les travaux de nettoyage provoquant des eaux usées huileuses, p. ex. lavage de moteur, lavage de dessous de caisse, ne doivent être effectués que sur les pistes de lavage équipées de séparateur d'huile.

Les travaux avec du détergent ne doivent être faits que sur des plans de travail étanches aux liquides, avec raccord à la canalisation d'eaux usées. Ne pas laisser le détergent s'infiltrer dans les eaux ou dans le sol.

Dans certains pays, il est interdit de prélever de l'eau dans les eaux publiques.

Remarques concernant les matières composantes (REACH)
Les informations actuelles concernant les matières composantes sont disponibles sous : *www.kaercher.de/REACH*

Accessoires et pièces de rechange

Utiliser exclusivement des accessoires et pièces de rechange originaux. Ceux-ci garantissent le fonctionnement sûr et sans défaut de votre appareil.
Des informations sur les accessoires et pièces de rechange sont disponibles sur le site Internet *www.kaercher.com*.

Etendue de livraison

L'étendue de livraison de l'appareil est illustrée sur l'emballage. Lors du déballage, vérifiez que le contenu de la livraison est complet. Si un accessoire manque ou en cas de dommage dû au transport, veuillez informer votre distributeur.

Description de l'appareil

Illustrations à titre d'exemple, les détails peuvent varier
Pour les figures, voir la page des graphiques
Illustration A

1. Raccord pour le raccord d'alimentation en eau
2. Raccord d'alimentation en eau avec tamis intégré
3. Flexible d'aspiration de détergent avec filtre à détergent
4. Câble d'alimentation électrique avec fiche secteur
5. Rangement du pistolet haute pression
6. Lance Vario Power pour tâches de nettoyage usuelles :
   La pression de travail peut être augmentée en continu de « SOFT » à « HARD ». Pour régler la pression de travail, relâcher le levier de la poignée du pistolet haute pression et tourner la lance sur la position souhaitée.
   Pour appliquer du détergent, démonter la lance et travailler uniquement avec le pistolet haute pression
7. Lance rotabuse pour encrassements tenaces
8. Pistolet haute pression
9. Attache pour raccorder/débrancher le flexible haute pression
10. Levier du pistolet haute pression
11. Verrouillage du pistolet haute pression
12. Flexible haute pression
13. Rangement des lances
14. Poignée de transport
15. Rangement du flexible haute pression / du câble d'alimentation électrique
16. Roue de transport
17. Interrupteur principal « 0/OFF »/« I/ON »
18. Raccord haute pression
19. Plaque signalétique
20. Vis
21. *Tuyau d'arrosage (renforcé, diamètre d'au moins 1/2 pouce (13 mm), longueur d'au moins 7,5 m, avec coupleur rapide standard)
22. *Tuyau d'aspiration Kärcher

* également nécessaire

Montage

Pour les figures, voir la page des graphiques.
Monter les pièces détachées fournies sur l'appareil avant sa mise en service.
Préparer les vis fournies et le tournevis approprié.

Montage des roues

1. Enclencher les roues sur l'appareil.
   Illustration B

Montage de la poignée de transport

1. Placer la poignée de transport.
2. Bloquer la poignée de transport avec 4 vis.
   Illustration C

Montage du rangement pour pistolet haute pression

1. Insérer le rangement pour le pistolet haute pression dans le logement sur l'appareil.
2. Maintenir le rangement en position finale et le fixer avec une vis.
   Illustration D

Montage du rangement pour lances

1. Insérer le rangement pour les lances dans le logement sur l'appareil.
2. Maintenir le rangement en position finale et le fixer avec une vis.
   Illustration E

Monter le rangement pour le flexible haute pression / le câble d'alimentation électrique

1. Insérer le rangement pour le flexible haute pression / du câble d'alimentation électrique de l'extérieur dans le logement de la poignée de transport.
2. Maintenir le rangement en position finale et le fixer avec une vis.
   Illustration F

Montage de l'accouplement du raccord d'alimentation en eau

1. Visser l'accouplement du raccord d'alimentation en eau sur le raccord d'alimentation en eau de l'appareil.
   Illustration G

Mise en service

1. Placer l'appareil sur une surface plane et horizontale.

ATTENTION

Risque d'endommagement en cas de fonctionnement avec un flexible haute pression enroulé

Dommages sur le flexible haute pression.

Déroulez complètement le flexible haute pression et déployez-le sans faire de nœuds, de boucles ou de torsions avant d'utiliser l'appareil.

2. Dérouler complètement le flexible haute pression et poser sans nœuds, boucles ou torsions éventuelles.
3. Monter le flexible haute pression sur l'appareil :
   a Tirer vers le haut l'attache du raccord.
   b Enficher le flexible haute pression dans le raccord.
   c Pousser l'attache vers le bas au niveau du raccord.
   Illustration H
4. Monter le flexible haute pression dans le pistolet haute pression :
   a Aligner le flexible haute pression et
   b l'insérer dans le pistolet haute pression jusqu'à ce qu'il s'enclenche de manière audible.
   Illustration I
5. Vérifier si la connexion est correcte en tirant sur le flexible haute pression.
6. Brancher la fiche secteur dans une prise de courant.

Alimentation en eau

La puissance raccordée est indiquée sur la plaque signalétique ou dans le chapitre des *Caractéristiques techniques.*

Respecter les directives de l'entreprise de distribution d'eau.

ATTENTION

Dommages dus à de l'eau impure

Les impuretés contenues dans l'eau peuvent endommager la pompe et les accessoires.

Pour les protéger, KÄRCHER recommande d'utiliser le filtre à eau KÄRCHER (accessoire spécial, référence 4.730-059).

Raccordement à une conduite d'eau

ATTENTION

ATTENTION Risque d'endommagement lors de l'utilisation de raccords de tuyaux en laiton avec fonction AquaStop de fournisseurs externes.

Dommages sur la pompe à haute pression.

Utilisez exclusivement des raccords de tuyaux avec/sans fonction AquaStop de Kärcher, des raccords de tuyaux sans fonction AquaStop ou des raccords de tuyaux en plastique avec fonction AquaStop d'autres fournisseurs.

1. Enficher le tuyau d'arrosage sur l'accouplement du raccord d'alimentation en eau.
   Illustration J
2. Raccorder le tuyau d'arrosage à la conduite d'eau.
3. Ouvrir complètement le robinet d'eau.

Aspiration d'eau dans des réservoirs ouverts

Ce nettoyeur haute pression est conçu pour aspirer de l'eau de surface, p. ex. à partir de tonneaux d'eau de pluie ou d'étangs (hauteur d'aspiration maximale, voir *Caractéristiques techniques*).

1. Dévisser le raccord sur le raccord d'alimentation en eau.
2. Remplir le tuyau d'aspiration avec de l'eau.
3. Visser le tuyau d'aspiration sur le raccord d'alimentation en eau de l'appareil et le suspendre dans une source d'eau (p. ex. tonneau d'eau de pluie).

Fonctionnement

ATTENTION

Risque d'endommagement dû à la marche à sec de la pompe !

Pompe endommagée

Éteignez l'appareil s'il ne se met pas sous pression dans les 2 minutes.

Procédez conformément aux instructions au Dépannage en cas de défaut.

Fonctionnement avec la haute pression

ATTENTION

Détérioration de surfaces peintes ou sensibles

Des surfaces sont endommagées lorsque la distance par rapport au jet est trop faible ou lorsque le choix de la lance est inapproprié.

Respecter au moins un écartement du jet de 30 cm lors du nettoyage de surfaces peintes.

Ne pas nettoyer des pneus de voiture, de la peinture ou des surfaces sensibles telles que le bois avec la Rotabuse.

1. Enficher une lance dans le pistolet haute pression et la fixer par une rotation de 90°.
   Illustration K
2. Mettre l'appareil sous tension (« I/ON »).
3. Déverrouiller le levier du pistolet haute pression.
4. Appuyer sur le levier du pistolet haute pression. L'appareil démarre.

Fonctionnement avec détergent

⚠ *DANGER*

Risque de blessure dû au détergent

Graves dommages pour la santé dus à une utilisation inappropriée des détergents.

Tenez compte de la fiche de données de sécurité du fabricant du détergent.

Portez l'équipement de protection individuel prescrit.

Remarque

Les détergents KÄRCHER garantissent un fonctionnement sans défaut. Veuillez demander conseil ou commander notre catalogue ou nos fiches d'informations sur les détergents.

Remarque

Le détergent doit être uniquement mélangé à basse pression.

1. Sortir le flexible d'aspiration de détergent de la longueur souhaitée hors du boîtier.
   Illustration L
2. Suspendre le flexible d'aspiration de détergent dans un réservoir avec une solution de nettoyage.
3. Séparer la lance du pistolet haute pression et ne travailler qu'avec le pistolet haute pression.
   En cours de fonctionnement, la solution de nettoyage est mélangée au jet d'eau.

Méthode de nettoyage conseillée

1. Vaporiser avec parcimonie le détergent sur la surface sèche et laisser agir (mais pas sécher).
2. Rincer les salissures détachées avec le jet haute pression.

Après le fonctionnement avec détergent

1. Rincer l'appareil à l'eau claire pendant 30 secondes.

Interruption du fonctionnement

1. Relâcher le levier du pistolet haute pression.
   L'appareil se met hors tension lorsque le levier est relâché. La haute pression demeure dans le système.
2. Verrouiller le levier du pistolet haute pression.
   Illustration M
3. Mettre l'appareil hors tension « 0/OFF » dans le cas de pauses de travail excédant 5 minutes.

Terminer l'utilisation

⚠ *PRÉCAUTION*

Risque de blessures !

Blessures dues à de l'eau sortant à haute pression de manière incontrôlée.

Ne séparer le flexible haute pression du pistolet haute pression ou de l'appareil que lorsque le système est hors pression.

1. Relâcher le levier du pistolet haute pression.
2. Fermer le robinet d'eau.
3. Appuyer sur le levier du pistolet haute pression pendant 30 secondes.
   La pression résiduelle du système est évacuée.
4. Relâcher le levier du pistolet haute pression.
5. Verrouiller le levier du pistolet haute pression.
6. Mettre l'appareil hors pression « 0/OFF ».
7. Couper l'appareil de l'alimentation en eau.
8. Retirer la fiche secteur de la prise de courant.

Transport

⚠ *PRÉCAUTION*

Risque de blessures et d'endommagement dus au poids de l'appareil !

Risque de blessures et de dommages.

Observez le poids de l'appareil pour le transport et le stockage.

Tirer l'appareil

1. Tirer l'appareil par la poignée de transport.

Transport de l'appareil dans un véhicule

1. Empêcher l'appareil de glisser et de se renverser.

Stockage

⚠ *PRÉCAUTION*

Risque de blessures et d'endommagement dus au poids de l'appareil !

Risque de blessures et de dommages.

Observez le poids de l'appareil pour le transport et le stockage.

Rangement de l'appareil

1. Placer l'appareil sur une surface plane.
2. Débrancher le flexible haute pression du pistolet haute pression.
3. Séparer la lance du pistolet haute pression.
4. Ranger les deux lances et le pistolet haute pression dans les rangements appropriés.
5. Séparer le flexible haute pression de l'appareil.
6. Ranger le flexible haute pression de l'appareil.
7. Ranger le câble d'alimentation électrique sur l'appareil.

Avant le stockage de longue durée, tenir compte des remarques complémentaires, voir chapitre *Entretien et maintenance*.

Protection antigel

ATTENTION

Risque d'endommagement !

Endommagement de l'appareil et des accessoires dû au gel de l'eau.

Videz entièrement l'appareil et les accessoires après chaque utilisation.

Protégez l'appareil et les accessoires des températures inférieures ou égales à 0 °C (32 °F).

1. Couper l'alimentation en eau de l'appareil.
2. Démonter le flexible haute pression de l'appareil.
3. Mettre l'appareil sous tension « I/ON ».
4. Attendre maximum 1 minute jusqu'à ce que de l'eau ne sorte plus du raccord haute pression.
5. Mettre l'appareil hors pression « 0/OFF ».
6. Ranger l'appareil et les accessoires dans un local à l'abri du gel.

Entretien et maintenance

⚠ *DANGER*

Risque d'électrocution

Blessures dues au contact avec des pièces sous tension

Mettre l'appareil hors tension.

Débrancher la fiche secteur.

L'appareil est exempt de maintenance, c.-à-d. qu'il est inutile d'effectuer des travaux de maintenance réguliers.

Nettoyer le filtre dans le raccord d'alimentation en eau

ATTENTION

Risque d'endommagement dû à un tamis endommagé !

Dommages sur la pompe haute pression.

Ne faites pas fonctionner pas l'appareil sans tamis.

Ne nettoyez pas le tamis avec des objets durs et pointus.

Nettoyer si nécessaire le tamis dans le raccord d'alimentation en eau.

1. Dévisser le raccord sur le raccord d'alimentation en eau.
2. Sortir le tamis.
   Illustration N
3. Nettoyer le tamis à l'eau courante.
4. Mettre le tamis en place dans le raccord d'alimentation en eau.

Nettoyer le filtre du détergent

Nettoyer le filtre pour détergent avant tout stockage de longue durée.

1. Retirer le filtre du flexible d'aspiration du détergent.
2. Nettoyer le filtre à l'eau courante.
   Illustration O

Dépannage en cas de défaut

Les défauts ont souvent des causes simples que vous pouvez vous-même éliminer à l'aide de l'aperçu suivant. En cas de doute, ou en absence de mention des dé-

fauts, veuillez vous adresser au service après-vente autorisé.

⚠ *DANGER*

Danger de mort !

Blessures mortelles par électrocution en cas de contact avec des pièces conductrices de tension.
Ne touchez aucune pièce conductrice de tension.
Mettre l'appareil hors tension.
Retirez la fiche secteur de la prise secteur.

L'appareil ne fonctionne pas

1. Appuyer sur le levier du pistolet haute pression. L'appareil démarre.
2. Vérifier si la tension indiquée sur la plaque signalétique correspond à la tension de la source de courant.
3. Vérifier si le câble d'alimentation électrique n'est pas endommagé.

L'appareil ne se met pas sous pression

L'alimentation en eau est trop faible.

1. Ouvrir complètement le robinet d'eau.
2. S'assurer qu'un débit suffisant est appliqué sur l'arrivée d'eau.
3. Vérifier le réglage sur la lance.
4. Vérifier que la hauteur d'aspiration maximale n'est pas excédée.

Le tamis dans le raccord d'alimentation en eau est encrassé.

1. Sortir le tamis dans le raccord d'alimentation en eau à l'aide d'une pince plate.
2. Nettoyer le tamis à l'eau courante.
   Illustration N

De l'air se trouve dans l'appareil.

1. Purger l'appareil :
   a Mettre l'appareil sous tension pendant maximum 2 minutes sans raccorder la lance.
   b Appuyer sur le pistolet haute pression et attendre que l'eau sorte du pistolet haute pression sans faire de bulles.
   c Raccorder la lance.

Fortes variations de pression

1. Nettoyer la buse haute pression :
   a Retirer les salissures de l'orifice de la buse au moyen d'une épingle.
   b Rincer la buse haute pression par l'avant avec de l'eau.
2. Contrôler le débit d'alimentation de l'eau.

L'appareil n'est pas étanche.

1. Une faible fuite de l'appareil est purement technique. En cas de forte fuite, commissionner le Service après-vente autorisé.

Le détergent n'est pas aspiré

Une lance est montée sur le pistolet haute pression.

1. Démonter la lance et travailler uniquement avec le pistolet haute pression.

Le tuyau de détergent est plié, bouché ou non étanche.

1. Poser le tuyau de détergent sans le plier, le nettoyer ou le remplacer.

Le filtre pour détergent est bouché.

1. Nettoyer le filtre pour détergent, voir *Nettoyer le filtre du détergent*.

Garantie

Les conditions de garantie publiées par notre société commerciale compétente s'appliquent dans chaque pays. Nous remédions gratuitement aux défauts possibles sur votre appareil dans la durée de garantie dans la mesure où la cause du défaut est un vice de matériau ou de fabrication. En cas de garantie, veuillez vous adresser à votre distributeur ou au point de service après-vente autorisé le plus proche avec la facture d'achat.
(Voir l'adresse au dos)
Vous trouverez d'autres informations de garantie (le cas échéant) dans la zone de service de votre site Internet Kärcher local sous « Téléchargements ».

Déclaration de conformité UE

Nous déclarons par la présente que le produit mentionné ci-dessous est conforme aux directives pertinentes des normes et ordonnances mentionnées. En cas de modification du produit sans notre accord, la présente déclaration n'est plus valable. Le fabricant a la responsabilité exclusive de l'établissement de la présente déclaration de conformité.
Produit : Nettoyeur haute pression
Type : K 3, K 3 Premium, KHD 3

Normes et ordonnances
2006/42/CE (+2009/127/CE)
2014/30/UE
2011/65/UE
2000/14/CE

Normes harmonisées appliquées
EN 60335-1
EN 60335-2-79
EN 62233: 2008
EN 55014-1: 2017 + A11: 2020
EN 55014-2: 1997+A1: 2001+A2: 2008
EN 61000-3-2: 2014
EN 61000-3-3: 2013
EN IEC 63000: 2018

Méthode d'évaluation de conformité appliquée
2000/14/CE : Annexe V

Niveau de puissance acoustique dB(A)
K 3 (1.676-000.0 - 1.676-014.0)
Mesuré : 88
Garanti : 90
K 3, K 3 Premium, KHD 3
(1.676-350.0 - 1.676-999.0)
Mesuré : 87
Garanti : 90

Nom et adresse
Responsable de la documentation :
S. Reiser
Alfred Kärcher SE & Co. KG
Alfred-Kärcher-Str. 28 - 40
71364 Winnenden (Germany)
Tél. : +49 7195 14-0
Télécopie : +49 7195 14-2212

H. Jenner
Chairman of the Board of Management

i.V. S. Reiser
Manager Regulatory Affairs & Certification

Winnenden, le 01/09/2025
Les signataires agissent sous ordre et avec le pouvoir de la direction.
Alfred Kärcher SE & Co. KG
Alfred-Kärcher-Str. 28 - 40
71364 Winnenden (Germany)
Tél. : +49 7195 14-0
Télécopie : +49 7195 14-2212

Caractéristiques techniques

Raccordement électrique		
Tension	V	220-240
Phase	~	1
Fréquence	Hz	50-60
Puissance absorbée	A	6
Type de protection		IPX5
Classe de protection	⧈	II
Fusible principal (lent)	A	10
Raccord d'alimentation en eau		
Pression d'alimentation (max.)	MPa	1,2
Température d'alimentation (max.)	°C	40
Débit d'alimentation (min.)	l/min	8
Hauteur d'aspiration (max.)	m	0,5
Caractéristiques de puissance de l'appareil		
Pression de service	MPa	8,0
Pression max. admissible	MPa	12,0
Débit, eau	l/min	5,5
Débit maximal	l/min	6,3
Débit, détergent	l/min	0,3
Force de recul du pistolet haute pression	N	12
Dimensions et poids		
Poids opérationnel typique	kg	5,1
Longueur	mm	242
Largeur	mm	285
Hauteur	mm	805
Valeurs déterminées selon EN 60335-2-79		
Valeur de vibrations main-bras	m/s^2	1,7
Incertitude K	m/s^2	0,7
Niveau de pression acoustique L_{pA}	dB(A)	74
Incertitude K_{pA}	dB(A)	3
Niveau de pression acoustique L_{WA} + Incertitude K_{WA}	dB(A)	90

Sous réserve de modifications techniques.

Indice

App KÄRCHER Home & Garden 20
Avvertenze generali..... 20
Dispositivi di sicurezza 20
Simboli riportati sull'apparecchio..... 20
Impiego conforme alle disposizioni 20
Tutela dell'ambiente 21
Accessori e ricambi 21
Volume di fornitura 21
Descrizione dell'apparecchio..... 21
Montaggio..... 21
Messa in funzione 22
Funzionamento..... 22
Trasporto 23
Stoccaggio..... 23
Cura e manutenzione..... 23
Guida alla risoluzione dei guasti 24
Garanzia..... 24
Dichiarazione di conformità UE..... 24
Dati tecnici..... 25

App KÄRCHER Home & Garden

Con l'applicazione KÄRCHER Home & Garden, potrete beneficiare dei seguenti vantaggi nell'utilizzo del vostro apparecchio:

- Consigli per l'applicazione e conoscenze specialistiche
- Informazioni sul prodotto, panoramica degli accessori e istruzioni per l'uso
- Contatto per l'assistenza e il servizio
- Negozio online - offerte esclusive e molto altro

Scaricate l'app KÄRCHER Home & Garden dal vostro app store e registrate comodamente il vostro prodotto.

Avvertenze generali

Prima di utilizzare l'apparecchio per la prima volta, leggere le presenti istruzioni per l'uso originali e le allegate avvertenze di sicurezza. Agire secondo quanto indicato nelle istruzioni.
conservare entrambi i libretti per un uso futuro o per un successivo proprietario.

Dispositivi di sicurezza

⚠ *AVVERTIMENTO*

Pericolo di lesioni!
Lesioni gravi dovute a dispositivi di sicurezza mancanti, modificati o inefficaci.
Non bypassare o rimuovere i dispositivi di sicurezza e non renderli inefficaci. I dispositivi di sicurezza sono pensati per proteggere l'utilizzatore.

Interruttore dell'apparecchio

L'interruttore dell'apparecchio impedisce l'azionamento accidentale dell'apparecchio.

Bloccaggio pistola AP

Il dispositivo di blocco inibisce la leva della pistola AP ed impedisce l'azionamento accidentale dell'apparecchio.

Funzione di stop automatico

Se si allenta la leva della pistola AP, il pressostato spegne la pompa, il getto ad alta pressione si ferma. Se si tira la leva, si riattiva la pompa.

Simboli riportati sull'apparecchio

Il getto ad alta pressione non va mai puntato su persone, animali, equipaggiamenti elettrici attivi o sull'apparecchio stesso.
Proteggere l'apparecchio dal gelo.

L'apparecchio non deve essere collegato direttamente alla rete dell'acqua potabile.

Impiego conforme alle disposizioni

Questa idropulitrice è destinata esclusivamente all'uso domestico.
L'idropulitrice è progettata per la pulizia con getto d'acqua ad alta pressione di macchine, veicoli, edifici, attrezzi, facciate, terrazzi, attrezzi da giardinaggio ecc.

Tutela dell'ambiente

I materiali di imballaggio sono riciclabili. Smaltire gli imballaggi nel rispetto dell'ambiente.

Gli apparecchi elettrici ed elettronici contengono materiali riciclabili preziosi e, spesso, componenti come batterie, accumulatori oppure olio che, se usati o smaltiti non correttamente, possono costituire un potenziale pericolo per la salute umana e per l'ambiente. Questi componenti sono tuttavia necessari per un corretto funzionamento dell'apparecchio. Gli apparecchi contrassegnati con questo simbolo non devono essere smaltiti con i rifiuti domestici.

I lavori di pulizia durante i quali si produce acqua di scarico contenente olio, per es. il lavaggio di motori o di sottoscocche, vanno effettuati esclusivamente in luoghi di lavaggio provvisti di separatori d'olio.

Gli interventi con detergenti possono essere eseguiti solo su superfici di lavoro impermeabili con collegamento alla canalizzazione dell'acqua sporca. Non fare infiltrare il detergente nelle acque di scarico o nel terreno.

In alcuni paesi non è consentito il prelievo di acqua da fonti pubbliche.

Avvertenze sulle sostanze componenti (REACH)
Per informazioni aggiornate sulle sostanze componenti si veda: *www.kaercher.de/REACH*

Accessori e ricambi

Utilizzando solamente accessori e ricambi originali, si garantisce un funzionamento sicuro e privo di disturbi dell'apparecchio.
Si possono trovare informazioni riguardo ad accessori e ricambi su *www.kaercher.com*.

Volume di fornitura

Il volume di fornitura dell'apparecchio è riportato sulla confezione. Disimballare la confezione e controllare che il contenuto sia completo. In caso di accessori mancanti o danni dovuti al trasporto si prega di contattare il rivenditore.

Descrizione dell'apparecchio

Le illustrazioni sono esempi, i dettagli possono variare
Per le figure vedi pagina dei grafici
Figura A

1. Giunto per il collegamento idrico
2. Collegamento idrico con filtro integrato
3. Tubo flessibile di aspirazione del detergente con filtro detergente
4. Cavo di collegamento alla rete con spina
5. Alloggiamento per pistola AP
6. Lancia Vario Power per le operazioni di pulizia più comuni
   È possibile aumentare in modo continuo la pressione di lavoro da SOFT a HARD. Per regolare la pressione di lavoro, rilasciare la leva della pistola AP e girare la lancia nella posizione desiderata.
   Per applicare un detergente, smontare la lancia e lavorare solo con la pistola AP.
7. Lancia con ugello mangia sporco per lo sporco resistente
8. Pistola AP
9. Morsetto per il collegamento / lo scollegamento del tubo flessibile per alta pressione
10. Leva della pistola AP
11. Bloccaggio pistola AP
12. Tubo flessibile per alta pressione
13. Alloggiamento per lance
14. Maniglia per trasporto
15. Alloggiamento per tubo flessibile per alta pressione / cavo di collegamento alla rete
16. Ruota trasporto
17. Interruttore dell'apparecchio "0/OFF" / "I/ON"
18. Raccordo ad alta pressione
19. Targhetta
20. Viti
21. *Tubo flessibile per giardino (rinforzato in tessuto, diametro almeno 1/2 pollici (13 mm), lunghezza almeno 7,5 m, con attacco rapido disponibile in commercio)
22. *Tubo flessibile di aspirazione Kärcher

* richiesto in aggiunta

Montaggio

Per le figure vedi pagina dei grafici.
Prima della messa in funzione, montare nell'apparecchio le parti singole fornite.
Preparare le viti in dotazione e il cacciavite adatto.

Montaggio delle ruote

1. Innestare le ruote sull'apparecchio.
   Figura B

Montaggio della maniglia di trasporto

1. Infilare dall'alto la maniglia per trasporto estraibile, si deve sentire lo scatto.
2. Fissare la maniglia di trasporto con 4 viti.
   Figura C

Montaggio dell'alloggiamento per pistola ad alta pressione

1. Far scorrere l'alloggiamento della pistola ad alta pressione sull'apparecchio.
2. Tenere l'alloggiamento in posizione finale e fissarlo con una vite.
   Figura D

Montaggio dell'alloggiamento per le lance

1. Far scorrere l'alloggiamento per le lance nell'alloggiamento sull'apparecchio.
2. Tenere l'alloggiamento in posizione finale e fissarlo con una vite.
   Figura E

Montaggio alloggiamento per tubo flessibile per alta pressione / cavo di collegamento alla rete

1. Spingere dall'esterno l'alloggiamento per il tubo flessibile per alta pressione/cavo di collegamento alla rete nell'alloggiamento sulla maniglia di trasporto.

2. Tenere l'alloggiamento in posizione finale e fissarlo con una vite.
   Figura F

Montaggio del giunto per il collegamento idrico

1. Avvitare il giunto per il collegamento idrico al collegamento idrico dell'apparecchio.
   Figura G

Messa in funzione

1. Posizionare l'apparecchio su una superficie piana e orizzontale.

ATTENZIONE

Pericolo di danneggiamento durante il funzionamento con tubo flessibile per alta pressione avvolto!

Danneggiamento del tubo flessibile per alta pressione.
Svolgere completamente il tubo flessibile per alta pressione e stenderlo senza nodi, asole o torsioni prima di mettere in funzione l'apparecchio.

2. Svolgere completamente il tubo flessibile per alta pressione e stenderlo senza nodi, asole e torsioni.
3. Montare il tubo flessibile per alta pressione sull'apparecchio:
   a Sollevare il morsetto sul giunto.
   b Inserire il tubo flessibile per alta pressione nel giunto.
   c Premere il morsetto sul giunto.
   Figura H
4. Montare il tubo flessibile per alta pressione sulla pistola AP:
   a Allineare il tubo flessibile per alta pressione e
   b introdurlo nella pistola AP fino a udire lo scatto di innesto.
   Figura I
5. Accertarsi che i collegamenti siano sicuri tirando il tubo flessibile per alta pressione.
6. Inserire la spina di rete in una presa.

Alimentazione dell'acqua

Valori di collegamento: vedi targhetta o capitolo *Dati tecnici*.
Rispettare le disposizioni fornite dalla società per l'approvvigionamento idrico.

ATTENZIONE

Pericolo di danneggiamento causato da acqua impura

Le impurità nell'acqua possono danneggiare la pompa e gli accessori.
KÄRCHER consiglia come protezione di utilizzare il filtro per l'acqua KÄRCHER (accessorio speciale, codice d'ordine 4.730-059).

Collegamento alla rete idrica

ATTENZIONE

Rischio di danni quando si utilizzano raccordi per tubi flessibili in ottone con funzione AquaStop di fornitori terzi.

Danni alla pompa ad alta pressione.
Utilizzare esclusivamente raccordi per tubi flessibili con/senza funzione AquaStop di Kärcher, raccordi per tubi flessibili senza funzione AquaStop o raccordi per tubi flessibili in plastica con funzione AquaStop di fornitori terzi.

1. Inserire il tubo flessibile per giardino sull'attacco per il collegamento idrico.
   Figura J
2. Collegare il tubo flessibile per giardino all'alimentazione idrica.
3. Aprire completamente il rubinetto dell'acqua.

Aspirazione di acqua da contenitori aperti

Questa idropulitrice è dotata del tubo di aspirazione KÄRCHER per l'aspirazione di acqua in superficie, ad es. da raccoglitori di acqua piovana o da stagni (per l'altezza di aspirazione max vedi *Dati tecnici*).

1. Svitare il giunto sul collegamento idrico.
2. Riempire il tubo flessibile di aspirazione con acqua.
3. Avvitare il tubo flessibile di aspirazione al collegamento idrico dell'apparecchio ed agganciarlo alla fonte d'acqua (ad es. raccoglitore di acqua piovana).

Funzionamento

ATTENZIONE

Pericolo di danneggiamento in caso di funzionamento a secco della pompa!

Danni alla pompa
Spegnere l'apparecchio se non aumenta la pressione entro 2 minuti.
Poi proseguire secondo le istruzioni del capitolo Guida alla risoluzione dei guasti.

Funzionamento ad alta pressione

ATTENZIONE

Danneggiamento di superfici verniciate o delicate

Dirigere il flusso a distanza troppo ravvicinata o scegliere una lancia non adeguata può danneggiare le superfici.
Durante la pulizia tenere il getto ad almeno 30 cm di distanza dalle superfici verniciate.
Non usare l'ugello mangia sporco per pulire pneumatici di auto, vernici o superfici sensibili.

1. Inserire una lancia sulla pistola AP e fissarla con una rotazione di 90°.
   Figura K
2. Accendere l'apparecchio ("I/ON").
3. Sbloccare la leva della pistola AP.
4. Premere la leva della pistola AP.
   L'apparecchio si accende.

Utilizzo con detergenti

⚠ *PERICOLO*

Rischio di lesioni a causa del detergente

L'utilizzo non corretto di detergenti può causare gravi danni alla salute.
Per l'impiego dei detergenti osservare la scheda tecnica di sicurezza del relativo produttore.
Indossare l'equipaggiamento di protezione individuale prescritto.

Nota

I detergenti KÄRCHER garantiscono un lavoro senza inconvenienti. Chiedete consiglio ai nostri esperti oppure ordinate il nostro catalogo o le schede informative specifiche per i detergenti.

Nota

Il detergente può essere aggiunto solo con funzionamento a bassa pressione.

1. Estrarre il tubo flessibile di aspirazione del detergente dall'alloggiamento fino alla lunghezza desiderata.
   Figura L
2. Appendere il tubo flessibile di aspirazione per detergente in un serbatoio con una soluzione detergente.

3. Separare la lancia dalla pistola AP e lavorare con la sola pistola AP.
   Durante il funzionamento, al getto d'acqua viene aggiunta la soluzione detergente.

Metodo di pulizia consigliato

1. Spruzzare misuratamente il detergente sulla superficie asciutta e lasciare agire (non far asciugare).
2. Sciacquare lo sporco sciolto con il getto ad alta pressione.

Dopo il funzionamento con il detergente

1. Sciacquare l'apparecchio per circa 30 secondi con acqua pulita.

Interruzione del funzionamento

1. Rilasciare la leva della pistola AP.
   Quando si rilascia la leva, l'apparecchio si spegne. Il sistema rimane comunque in pressione.
2. Bloccare la leva della pistola AP.
   Figura M
3. Durante pause di lavoro superiori a 5 min spegnere l'apparecchio "0/OFF".

Termine del funzionamento

⚠ *PRUDENZA*

Pericolo di lesioni!

Rischio di lesioni causate dalla fuoriuscita non controllata di acqua ad alta pressione.

Scollegare il tubo flessibile per alta pressione dalla pistola AP o dall'apparecchio solo quando la pressione è scaricata dal sistema.

1. Rilasciare la leva della pistola AP.
2. Chiudere il rubinetto dell'acqua.
3. Premere la leva della pistola AP per 30 secondi.
   La pressione ancora presente nel sistema viene scaricata.
4. Rilasciare la leva della pistola AP.
5. Bloccare la leva della pistola AP.
6. Spegnere l'apparecchio "0/OFF".
7. Scollegare l'apparecchio dall'alimentazione idrica.
8. Togliere la spina di rete dalla presa.

Trasporto

⚠ *PRUDENZA*

Rischio di lesioni e pericolo di danneggiamento dovuti al peso dell'apparecchio!

Lesioni e danneggiamenti.

Nel trasporto e nello stoccaggio, osservare il peso dell'apparecchio.

Tirare l'apparecchio

1. Tirare l'apparecchio dalla maniglia per trasporto.

Trasporto dell'apparecchio in veicoli

1. Fissare l'apparecchio per impedirne lo scivolamento e il ribaltamento.

Stoccaggio

⚠ *PRUDENZA*

Rischio di lesioni e pericolo di danneggiamento dovuti al peso dell'apparecchio!

Lesioni e danneggiamenti.

Nel trasporto e nello stoccaggio, osservare il peso dell'apparecchio.

Conservazione dell'apparecchio

1. Depositare l'apparecchio su una superficie piana.
2. Scollegare il tubo flessibile per alta pressione dalla pistola AP.
3. Scollegare la lancia dalla pistola AP.
4. Riporre le lance e la pistola AP negli appositi alloggiamenti.
5. Scollegare il tubo flessibile per alta pressione dall'apparecchio.
6. Sistemare il tubo flessibile per alta pressione sull'apparecchio.
7. Riporre il cavo di collegamento alla rete sull'apparecchio.

In previsione di uno stoccaggio di lunga durata, occorre osservare altre indicazioni, vedi capitolo *Cura e manutenzione*.

Antigelo

ATTENZIONE

Pericolo di danneggiamento!

Danni all'apparecchio e agli accessori dovuti al congelamento dell'acqua.

Svuotare l'apparecchio e gli accessori completamente dopo l'uso.

Proteggere l'apparecchio e gli accessori da temperature inferiori o uguali a 0 °C (32 °F).

1. Scollegare l'apparecchio dall'alimentazione idrica.
2. Scollegare il tubo flessibile per alta pressione dall'apparecchio.
3. Accendere l'apparecchio "I/ON".
4. Attendere fino a 1 minuto fino a quando non esce più acqua dall'attacco alta pressione.
5. Spegnere l'apparecchio "0/OFF".
6. Conservare l'apparecchio e tutti gli accessori in un ambiente protetto dal gelo.

Cura e manutenzione

⚠ *PERICOLO*

Pericolo di scossa elettrica

Pericolo di lesioni in caso di contatto con parti sotto tensione

Spegnere l'apparecchio.

Staccare la spina.

L'apparecchio non richiede manutenzione, quindi non è necessario eseguire lavori di manutenzione periodici.

Pulizia del filtro nel collegamento idrico

ATTENZIONE

Pericolo di danneggiamento dovuto alla mancanza o al danneggiamento del setaccio!

Danni alla pompa ad alta pressione.

Non utilizzare l'apparecchio senza filtro.

Non pulire il setaccio con oggetti duri e appuntiti.

Pulire il filtro nel collegamento idrico in caso di necessità.

1. Svitare il giunto sul collegamento idrico.
2. Togliere il filtro.
   Figura N
3. Pulire il filtro sotto acqua corrente.
4. Inserire il filtro nel collegamento idrico.

Pulizia del filtro del detergente

Prima di uno stoccaggio di lunga durata, pulire il filtro del detergente.

1. Rimuovere il filtro dal tubo flessibile di aspirazione per il detergente.
2. Pulire il filtro sotto acqua corrente.
   Figura O

Guida alla risoluzione dei guasti

I guasti hanno spesso cause semplici che possono essere risolte con l'ausilio della panoramica seguente. In caso di dubbi o di guasti qui non menzionati si consiglia di rivolgersi al servizio assistenza autorizzato.

⚠ *PERICOLO*

Pericolo di morte!

Lesioni mortali dovute a scosse elettriche quando si toccano parti sotto tensione.
Non toccare le parti sotto tensione.
Spegnere l'apparecchio.
Staccare la spina dalla presa.

L'apparecchio non funziona

1. Premere la leva della pistola AP. L'apparecchio si accende.
2. Controllare se la tensione dichiarata sulla targhetta coincide con la tensione della sorgente di corrente.
3. Verificare la presenza di eventuali danni sul cavo di collegamento alla rete.

L'apparecchio non raggiunge pressione

L'alimentazione di acqua è insufficiente.

1. Aprire completamente il rubinetto dell'acqua.
2. Verificare che l'alimentazione dell'acqua abbia una portata sufficiente.
3. Verificare la regolazione della lancia.
4. Verificare che non venga superata l'altezza di aspirazione massima.

Il filtro nel collegamento idrico è sporco.

1. Estrarre il filtro nel collegamento idrico con una pinza piatta.
2. Pulire il filtro sotto acqua corrente.
   Figura N

È presente dell'aria nell'apparecchio.

1. Far sfiatare l'apparecchio:
   a Far funzionare l'apparecchio per un massimo di 2 minuti senza collegare la lancia.
   b Premere la pistola AP e attendere fino a che l'acqua non fuoriesca dalla pistola AP senza bolle.
   c Collegare la lancia.

Forti variazioni di pressione

1. Pulire l'ugello per alta pressione:
   a Eliminare con un ago lo sporco nei fori degli ugelli.
   b Risciacquare l'ugello per alta pressione dirigendo l'acqua dalla parte anteriore.
2. Controllare la portata dell'acqua.

L'apparecchio perde

1. Alcune cause tecniche fanno sì che ci sia una lieve permeabilità dell'apparecchio. In caso di permeabilità elevata rivolgersi al servizio clienti autorizzato.

Il detergente non viene aspirato

Sulla pistola AP è montata una lancia.

1. Smontare la lancia e lavorare solo con la pistola AP.

Il tubo flessibile del detergente è piegato, ostruito o presenta perdite.

1. Posare, pulire o sostituire il tubo flessibile del detergente senza pieghe.

Il filtro del detergente è intasato.

1. Pulizia del filtro del detergente, vedere *Pulizia del filtro del detergente*.

Garanzia

In ogni Paese, valgono le condizioni di garanzia rilasciate dalla nostra società di vendita competente. Entro il termine di garanzia eliminiamo gratuitamente eventuali guasti all'apparecchio, se causati da difetto del materiale o di produzione. Nei casi previsti dalla garanzia si prega di rivolgersi al proprio rivenditore, oppure al più vicino centro di assistenza autorizzato, esibendo lo scontrino di acquisto.
(Indirizzo vedi retro)
Potete trovare ulteriori informazioni sulla garanzia (se disponibili) nell'area di assistenza del sito web Kärcher locale alla voce "Download".

Dichiarazione di conformità UE

Con la presente dichiariamo che il prodotto sotto indicato è conforme alle disposizioni pertinenti delle direttive e dei regolamenti elencati. In caso di modifiche apportate al prodotto senza il nostro consenso, la presente dichiarazione perde ogni validità. La presente dichiarazione di conformità è rilasciata sotto la responsabilità esclusiva del costruttore.
Prodotto: Idropulitrice
Tipo: K 3, K 3 Premium, KHD 3

Direttive e regolamenti
2006/42/CE (+2009/127/EG)
2014/30/UE
2011/65/UE
2000/14/CE

Norme armonizzate applicate
EN 60335-1
EN 60335-2-79
EN 62233: 2008
EN 55014-1: 2017 + A11: 2020
EN 55014-2: 1997+A1: 2001+A2: 2008
EN 61000-3-2: 2014
EN 61000-3-3: 2013
EN IEC 63000: 2018

Procedura di valutazione della conformità applicata
2000/14/CE: Allegato V

Livello di potenza acustica dB(A)
K 3 (1.676-000.0 - 1.676-014.0)
Misurato: 88
Garantito: 90
K 3, K 3 Premium, KHD 3
(1.676-350.0 - 1.676-999.0)
Misurato: 87
Garantito: 90

Nome e indirizzo
Responsabile della documentazione:
S. Reiser
Alfred Kärcher SE & Co. KG
Alfred-Kärcher-Str. 28 - 40
71364 Winnenden (Germania)
Tel.: +49 7195 14-0
Fax: +49 7195 14-2212

H. Jenner
Chairman of the Board of Management

i.V. S. Reiser
Manager Regulatory Affairs & Certification

Winnenden, 01/09/2025
I firmatari agiscono per incarico e con delega della direzione.
Alfred Kärcher SE & Co. KG
Alfred-Kärcher-Str. 28 - 40
71364 Winnenden (Germany)
Tel.: +49 7195 14-0
Fax: +49 7195 14-2212

Dati tecnici

Collegamento elettrico		
Tensione	V	220-240
Fase	~	1
Frequenza	Hz	50-60
Corrente assorbita	A	6
Grado di protezione		IPX5
Classe di protezione	⧈	II
Protezione di rete (lento)	A	10
Collegamento idrico		
Pressione in entrata (max.)	MPa	1,2
Temperatura in entrata (max.)	°C	40
Portata (min.)	l/min	8
Altezza di aspirazione (max.)	m	0,5
Dati sulle prestazioni dell'apparecchio		
Pressione d'esercizio	MPa	8,0
Pressione max. consentita	MPa	12,0
Portata, acqua	l/min	5,5
Portata massima	l/min	6,3
Portata, detergente	l/min	0,3
Forza repulsiva della pistola AP	N	12
Dimensioni e pesi		
Tipico peso d'esercizio	kg	5,1
Lunghezza	mm	242
Larghezza	mm	285
Altezza	mm	805
Valori rilevati secondo EN 60335-2-79		
Valore di vibrazione mano-braccio	m/s^2	1,7
Incertezza K	m/s^2	0,7
Livello di pressione acustica L_{pA}	dB(A)	74
Incertezza K_{pA}	dB(A)	3
Livello di potenza acustica L_{WA} + incertezza K_{WA}	dB(A)	90

Con riserva di modifiche tecniche.

Índice de contenidos

Aplicación KÄRCHER Home & Garden 25
Avisos generales 25
Dispositivos de seguridad 25
Símbolos en el equipo 25
Uso previsto 25
Protección del medioambiente 26
Accesorios y repuestos 26
Volumen de suministro 26
Descripción del equipo 26
Montaje 26
Puesta en funcionamiento 27
Funcionamiento 27
Transporte 28
Almacenamiento 28
Conservación y mantenimiento 28
Ayuda en caso de fallos 29
Garantía 29
Declaración de conformidad UE 29
Datos técnicos 30

Aplicación KÄRCHER Home & Garden

Con la aplicación KÄRCHER Home & Garden se beneficiará de las siguientes ventajas al utilizar su equipo:

- Consejos de aplicación y conocimientos de expertos
- Información sobre el producto, resumen de accesorios y manual de instrucciones
- Asistencia y contacto para el servicio
- Tienda en línea: ofertas exclusivas y mucho más

Descargue KÄRCHER Home & Garden de su tienda de aplicaciones y registre cómodamente su producto.

Avisos generales

Antes de poner en marcha por primera vez el equipo, lea este manual de instrucciones y las instrucciones de seguridad adjuntas. Actúe conforme a estos documentos. Conserve estos dos manuales para su uso posterior o para propietarios ulteriores.

Dispositivos de seguridad

⚠ *ADVERTENCIA*

Peligro de lesiones

Lesiones graves debidas a la ausencia de equipos de seguridad, a su modificación o a su ineficacia.
No anule ni retire los dispositivos de seguridad y no los deje sin efecto. Los dispositivos de seguridad velan por su seguridad.

Interruptor del equipo

El interruptor del equipo impide el funcionamiento involuntario del equipo.

Cierre de la pistola de alta presión

El cierre bloquea la palanca de la pistola de alta presión y evita el arranque involuntario del equipo.

Función de parada automática

Cuando se suelta la palanca de la pistola de alta presión, el interruptor de presión desconecta la bomba y se para el chorro de alta presión. Al presionar la palanca, vuelve a conectarse la bomba.

Símbolos en el equipo

No dirigir el chorro de alta presión hacia personas, animales o equipamiento eléctrico activo ni apuntar con él al propio equipo. Proteger el equipo de las heladas.

El equipo no debe conectarse directamente a la red pública de agua potable.

Uso previsto

Utilice la limpiadora de alta presión únicamente en el ámbito doméstico.
La limpiadora de alta presión está diseñada para la limpieza de máquinas, vehículos, edificios, herramientas, fachadas, terrazas, equipos para el jardín, etc. con un chorro de agua de alta presión.

Protección del medioambiente

Los materiales de embalaje son reciclables. Eliminar los embalajes de forma respetuosa con el medio ambiente.

Los equipos eléctricos y electrónicos contienen materiales reciclables y, a menudo, componentes, como baterías, acumuladores o aceite, que suponen un peligro potencial para la salud de las personas o el medio ambiente en caso de manipularse o eliminarse de forma inadecuada. Sin embargo, dichos componentes son necesarios para un funcionamiento adecuado del equipo. Los equipos identificados con este símbolo no pueden eliminarse con la basura doméstica.

Los trabajos de limpieza que generan agua sucia con un alto contenido en aceite, p. ej., los lavados de motores o la limpieza de bajos, deben realizarse únicamente en estaciones de lavado con un separador de aceite.

Los trabajos con detergentes deben realizarse únicamente sobre superficies de trabajo a prueba de filtraciones y conectadas a la canalización de agua sucia. No permitir que los detergentes penetren en masas de agua o en la tierra.

La extracción de agua de dominio público no está permitida en determinados países.

Avisos sobre sustancias contenidas (REACH)
Encontrará información actualizada sobre las sustancias contenidas en: *www.kaercher.de/REACH*

Accesorios y repuestos

Utilice únicamente accesorios y repuestos originales, estos garantizan un servicio seguro y fiable del equipo. Encontrará información sobre los accesorios y repuestos en *www.kaercher.com*.

Volumen de suministro

El volumen de suministro del equipo se muestra en el embalaje. Compruebe la integridad del volumen de suministro durante el desembalaje. Póngase en contacto con su distribuidor si faltan accesorios o en caso de daños de transporte.

Descripción del equipo

Las figuras son ejemplos, los detalles pueden variar
Véanse las figuras en la página de gráficos
Figura A

1. Acoplamiento de la conexión de agua
2. Conexión de agua con tamiz integrado
3. Manguera de aspiración de detergente con filtro de detergente
4. Cable de conexión de red con conector de red
5. Almacenaje para pistolas de alta presión
6. Tubo pulverizador Vario Power para tareas de limpieza habituales
   La presión de trabajo aumenta de forma continua de «SOFT» a «HARD». Para reajustar la presión de trabajo, soltar la palanca de la pistola de alta presión y girar el tubo pulverizador hacia la posición deseada.
   Para aplicar el detergente, desmontar el tubo pulverizador y trabajar solo con la pistola de alta presión.
7. Tubo pulverizador con boquilla turbo para contaminación incrustada
8. Pistola de alta presión
9. Abrazadera para conectar/desconectar la manguera de alta presión
10. Palanca de pistola de alta presión
11. Cierre de la pistola de alta presión
12. Manguera de alta presión
13. Almacenaje para tubos pulverizadores
14. Asa de transporte
15. Almacenaje para manguera de alta presión/cable de conexión de red
16. Rueda de transporte
17. Interruptor del equipo «0/OFF»/«I/ON»
18. Conexión de alta presión
19. Placa de características
20. Tornillos
21. *Manguera de riego (reforzada con tela, diámetro de al menos 1/2 pulgadas (13 mm), longitud de al menos 7,5 m, con acoplamiento de acción rápida convencional)
22. *Manguera de aspiración Kärcher

* se necesita de manera adicional

Montaje

Véanse las figuras en la página de gráficos.
Antes de la puesta en funcionamiento, montar en el equipo las piezas que se suministran sueltas.
Preparar los tornillos suministrados y el atornillador adecuado.

Montaje de las ruedas

1. Enganchar las ruedas en el equipo.
   Figura B

Montaje del asa de transporte

1. Colocar el asa de transporte.
2. Asegurar el asa de transporte con 4 tornillos.
   Figura C

Montaje del almacenaje para la pistola de alta presión

1. Deslizar el almacenaje para la pistola de alta presión en el alojamiento del equipo.
2. Mantener el almacenaje en la posición final y asegurarlo con un tornillo.
   Figura D

Montaje del almacenaje para los tubos pulverizadores

1. Deslizar el almacenaje para los tubos pulverizadores en el alojamiento del equipo.
2. Mantener el almacenaje en la posición final y asegurarlo con un tornillo.
   Figura E

Montaje del almacenaje de la manguera de alta presión/cable de conexión de red

1. Deslizar desde el exterior el almacenaje para la manguera de alta presión/cable de conexión de red en el alojamiento del asa de transporte.
2. Mantener el almacenaje en la posición final y asegurarlo con un tornillo.
   Figura F

Montaje del acoplamiento de la conexión de agua

1. Enrosque el acoplamiento de la conexión de agua en dicha conexión del equipo.
   Figura G

Puesta en funcionamiento

1. Colocar el equipo sobre una superficie plana.

CUIDADO

Peligro de daños durante el servicio con la manguera de alta presión enrollada.
Daños en la manguera de alta presión.
Desenrollar por completo la manguera de alta presión y tenderla sin nudos, bucles ni torceduras antes de poner en funcionamiento el equipo.

2. Desenrollar por completo la manguera de alta presión y estirarla sin nudos, bucles y torceduras.
3. Montar la manguera de alta presión en el equipo.
   a Levantar la abrazadera del acoplamiento.
   b Introducir la manguera de alta presión en el acoplamiento.
   c Presionar hacia abajo la abrazadera en el acoplamiento.
   Figura H
4. Montar la manguera de alta presión en la pistola de alta presión:
   a Alinear la manguera de alta presión y
   b conectarla en la pistola de alta presión hasta que encaje de manera audible.
   Figura I
5. Comprobar que las conexiones son seguras tirando de la manguera de alta presión.
6. Conectar el conector de red a un enchufe.

Alimentación de agua

Para consultar los valores de conexión, véase la placa de características o el apartado *Datos técnicos*.
Respete las normas de la empresa de suministro de agua.

CUIDADO

Daños por agua sucia
La suciedad en el agua puede dañar la bomba y los accesorios.
Para protegerlos, KÄRCHER recomienda usar su filtro de agua (accesorio especial, referencia de pedido 4.730-059).

Conexión al conducto de agua

CUIDADO

Peligro de daños al utilizar acoplamientos de manguera fabricados con latón y con función AquaStop de otros proveedores.
Daños en la bomba de alta presión.
Utilizar únicamente acoplamientos de manguera con/sin función AquaStop de Kärcher, acoplamientos de manguera sin función AquaStop o acoplamientos de manguera de plástico con función AquaStop de otros proveedores.

1. Insertar la manguera de riego en el acoplamiento de la conexión de agua.
   Figura J
2. Conectar la manguera de riego al conducto de agua.
3. Abrir el grifo de agua por completo.

Aspiración de agua de recipientes abiertos

Esta limpiadora de alta presión está equipada con la manguera de aspiración KÄRCHER para la aspiración de agua superficial, por ejemplo, para la aspiración de agua del suelo. ej., de bidones de recogida de agua de lluvia o estanques (véase la altura de aspiración máxima en *Datos técnicos*).

1. Desenroscar el acoplameinto de la conexión de agua.
2. Llene la manguera de aspiración de agua.
3. Enroscar la manguera de aspiración en la conexión de agua del equipo y colgarla en una fuente de agua (p. ej., un bidón de recogida de agua de lluvia).

Funcionamiento

CUIDADO

Peligro de daños por marcha en vacío de la bomba.
Daños en la bomba
Desconectar el equipo si no acumula presión en 2 minutos.
Proceder conforme a las instrucciones incluidas en Ayuda en caso de fallos.

Funcionamiento con alta presión

CUIDADO

Daños en superficies pintadas o delicadas
Las superficies resultan dañadas si no se mantiene la suficiente distancia con la boquilla de pulverizado o si se selecciona un tubo pulverizador inadecuado.
Mantenga una distancia con la boquilla de pulverizado de al menos 30 cm al limpiar superficies pintadas.
No utilice la boquilla turbo para limpiar llantas de vehículos, pinturas ni superficies delicadas, como la madera.

1. Insertar un tubo pulverizador en la pistola de alta presión y fijarlo girándolo 90°.
   Figura K
2. Conectar el equipo («I/ON»).
3. Desbloquear la palanca de la pistola de alta presión.
4. Presionar la palanca de la pistola de alta presión. El equipo se conecta.

Funcionamiento con detergente

⚠ *PELIGRO*

Riesgo de lesiones por detergentes
Problemas de salud graves por un uso inadecuado de detergentes.
Tenga en cuenta la hoja de datos de seguridad del fabricante del detergente.
Usar el equipo de protección personal especificado.
Nota
Los detergentes KÄRCHER garantizan un funcionamiento sin averías. Solicite el asesoramiento oportuno o pida nuestro catálogo o nuestra hoja informativa sobre detergentes.
Nota
El detergente solo se puede añadir al utilizar baja presión.

1. Extraer la manguera de aspiración de detergente de la carcasa hasta alcanzar la longitud deseada.
   Figura L

2. Colgar la manguera de aspiración de detergente en un recipiente con solución de detergente.
3. Separar el tubo pulverizador de la pistola de alta presión y trabajar solo con la pistola de alta presión. Durante el funcionamiento, se añade la solución de detergente al chorro de agua.

Métodos de limpieza recomendados

1. Pulverizar poco detergente sobre la superficie seca y dejar que actúe (no secar).
2. Lavar la suciedad desprendida con el chorro de alta presión.

Tras el funcionamiento con detergente

1. Enjuague el equipo con agua limpia durante unos 30 segundos.

Interrupción del funcionamiento

1. Soltar la palanca de la pistola de alta presión.
   Al soltar la palanca, el equipo se desconecta. Se mantiene la alta presión en el sistema.
2. Bloquear la palanca de la pistola de alta presión.
   Figura M
3. Desconectar el equipo con «0/OFF» durante las pausas de trabajo de más de 5 minutos.

Finalización del servicio

⚠ *PRECAUCIÓN*

Peligro de lesiones

Lesiones por la salida incontrolada de agua a alta presión.

Desconecte la manguera de alta presión de la pistola de alta presión o del equipo únicamente cuando no haya ninguna presión en el sistema.

1. Soltar la palanca de la pistola de alta presión.
2. Cerrar el grifo de agua.
3. Presionar la palanca de la pistola de alta presión durante 30 segundos.
   Se elimina toda la presión que queda en el sistema.
4. Soltar la palanca de la pistola de alta presión.
5. Bloquear la palanca de la pistola de alta presión.
6. Desconectar el equipo con «0/OFF».
7. Desconectar el equipo de la alimentación de agua.
8. Desenchufar el conector de red del enchufe.

Transporte

⚠ *PRECAUCIÓN*

Peligro de daños y lesiones por el peso del equipo.

Peligro de lesiones y daños.

Tener en cuenta el peso del equipo para su transporte y almacenamiento.

Arrastre del equipo

1. Arrastrar el equipo utilizando el asa de transporte.

Transporte del equipo en vehículo

1. Asegurar el equipo para evitar que se desplace o vuelque.

Almacenamiento

⚠ *PRECAUCIÓN*

Peligro de daños y lesiones por el peso del equipo.

Peligro de lesiones y daños.

Tener en cuenta el peso del equipo para su transporte y almacenamiento.

Almacenaje del equipo

1. Depositar el equipo sobre una superficie plana.
2. Desconectar la manguera de alta presión de la pistola de alta presión.
3. Desconectar el tubo pulverizador de la pistola de alta presión.
4. Almacenar los dos tubos pulverizadores y la pistola de alta presión en los almacenajes correspondientes.
5. Desconectar la manguera de alta presión del equipo.
6. Almacenar la manguera de alta presión en el equipo.
7. Almacenar el cable de conexión de red en el equipo.

Tener en cuenta las instrucciones adicionales si se va a almacenar el equipo durante un periodo de tiempo prolongado; véase el capítulo *Conservación y mantenimiento*.

Protección anticongelante

CUIDADO

Peligro de daños.

Daños en el equipo y los accesorios debidos a la congelación del agua.

Vacíe completamente el equipo y los accesorios después de cada uso.

Proteja el equipo y los accesorios de temperaturas inferiores o iguales a 0 °C (32 °F).

1. Desconectar el equipo de la alimentación de agua.
2. Desmontar la manguera de alta presión del equipo.
3. Conectar el equipo con «I/ON».
4. Esperar 1 minuto como máximo hasta que ya no salga agua de la conexión de alta presión.
5. Desconectar el equipo con «0/OFF».
6. Guarde el equipo y los accesorios en una sala protegida de heladas.

Conservación y mantenimiento

⚠ *PELIGRO*

Peligro de choques eléctricos

Lesiones al tocar piezas que conducen corriente

Desconecte el equipo.

Desconecte el conector de red.

El equipo no requiere mantenimiento, es decir, no es necesario llevar a cabo trabajos de mantenimiento de forma periódica.

Limpieza del tamiz de la conexión de agua

CUIDADO

Peligro de daños debido a un tamiz dañado o a la falta de colador

Daños en la bomba de alta presión

No utilice el equipo sin el tamiz.

No limpie el tamiz con objetos duros y puntiagudos.

Limpiar el tamiz de la conexión de agua en caso necesario.

1. Desenroscar el acoplamiento de la toma de agua.
2. Extraer el tamiz.
   Figura N
3. Limpiar el tamiz con agua corriente.
4. Colocar el tamiz en la conexión de agua.

Limpieza del filtro de detergente

Limpiar el filtro de detergente si se va almacenar durante un tiempo prolongado.

1. Retirar el filtro de la manguera de aspiración de detergente.
2. Limpiar el filtro con agua corriente.
   Figura O

Ayuda en caso de fallos

A menudo, las causas de los fallos son simples y pueden solucionarse con ayuda del siguiente resumen. En caso de duda o fallos no mencionados aquí, póngase en contacto con el servicio de posventa.

⚠ *PELIGRO*

Peligro de muerte

Lesiones mortales por descarga eléctrica al tocar piezas bajo tensión.

No toque ninguna pieza con tensión.

Desconecte el equipo.

Desenchufe el conector de red del tomacorriente.

El equipo no funciona

1. Presionar la palanca de la pistola de alta presión. El equipo se conecta.
2. Comprobar si la tensión indicada en la placa de características coincide con la tensión de la fuente de corriente.
3. Comprobar si el cable de conexión de red presenta daños.

El equipo no genera presión

La entrada de agua es insuficiente.

1. Abrir el grifo de agua por completo.
2. Comprobar que la entrada de agua cuenta con el volumen transportado suficiente.
3. Comprobar el ajuste del tubo pulverizador.
4. Comprobar que no se excede la altura de aspiración máxima.

El tamiz de la conexión de agua está sucio.

1. Extraer el tamiz de la conexión de agua con un alicate de boca plana.
2. Limpiar el tamiz con agua corriente.
   Figura N

Hay aire en el equipo.

1. Purgar el equipo:
   a Conectar el equipo sin tubo pulverizador conectado durante un máximo de 2 minutos.
   b Presionar la pistola de alta presión y esperar hasta que el agua salga sin burbujas de la conexión de alta presión.
   c Conectar el tubo pulverizador.

Fuertes variaciones de presión

1. Limpie la boquilla de alta presión:
   a Elimine la suciedad del taladro de boquilla con ayuda de una aguja.
   b Enjuague la boquilla de alta presión con agua desde la parte frontal.
2. Compruebe el volumen de entrada de agua.

Equipo no estanco

1. Desde un punto de vista técnico, el equipo puede presentar una pequeña falta de estanqueidad. En caso de que la falta de estanqueidad sea más grave, informe al servicio de posventa.

No se aspira el detergente

Hay un tubo pulverizador montado en la pistola de alta presión.

1. Desmontar el tubo pulverizador y trabajar solo con la pistola de alta presión.

La manguera de detergente está doblada, obstruida o tiene fugas.

1. Colocar la manguera de detergente sin dobleces, limpiarla o sustituirla.

Se ha atascado el filtro de detergente.

1. Limpiar el filtro de detergente, véase *Limpieza del filtro de detergente*.

Garantía

En cada país se aplican las condiciones de garantía indicadas por nuestra compañía distribuidora autorizada. Subsanamos cualquier fallo en su equipo de forma gratuita dentro del plazo de garantía siempre que la causa se deba a un fallo de fabricación o material. En caso de garantía, póngase en contacto con su distribuidor o con el servicio de posventa autorizado más próximo presentando la factura de compra.
(Dirección en el reverso)
Encontrará más información sobre la garantía (si está disponible) en el área de servicio de su página web local de Kärcher en "Downloads".

Declaración de conformidad UE

Por la presente declaramos que el producto mencionado a continuación cumple las disposiciones pertinentes de las directivas y reglamentos enumerados. Si se producen modificaciones no acordadas en el producto, esta conformidad pierde su validez. La presente declaración de conformidad se expide bajo la exclusiva responsabilidad del fabricante.
Producto: Limpiadora de alta presión
Tipo: K 3, K 3 Premium, KHD 3

Directivas y reglamentos
2006/42/CE (+2009/127/CE)
2014/30/UE
2011/65/UE
2000/14/CE

Normas armonizadas aplicadas
EN 60335-1
EN 60335-2-79
EN 62233: 2008
EN 55014-1: 2017 + A11: 2020
EN 55014-2: 1997+A1: 2001+A2: 2008
EN 61000-3-2: 2014
EN 61000-3-3: 2013
EN IEC 63000: 2018

Procedimiento de evaluación de la conformidad aplicado
2000/14/CE: Anexo V

Intensidad acústica dB(A)
K 3 (1.676-000.0 - 1.676-014.0)
Medida: 88
Garantizada: 90
K 3, K 3 Premium, KHD 3
(1.676-350.0 - 1.676-999.0)
Medida: 87
Garantizada: 90

Nombre y dirección
Responsable de documentación:
S. Reiser
Alfred Kärcher SE & Co. KG
Alfred-Kärcher-Str. 28 - 40
71364 Winnenden (Germany)
Teléfono: +49 7195 14-0
Fax: +49 7195 14-2212

H. Jenner
Chairman of the Board of Management

i.V. S. Reiser
Manager Regulatory Affairs & Certification

Winnenden, 01/09/2025
Los abajo firmantes actúan en nombre y con la autorización de la junta directiva.

Alfred Kärcher SE & Co. KG
Alfred-Kärcher-Str. 28 - 40
71364 Winnenden (Germany)
Tel.: +49 7195 14-0
Fax: +49 7195 14-2212

Datos técnicos

Conexión eléctrica		
Tensión	V	220-240
Fase	~	1
Frecuencia	Hz	50-60
Consumo de corriente	A	6
Tipo de protección		IPX5
Clase de protección	⧈	II
Fusible de red (lento)	A	10
Conexión de agua		
Presión de entrada (máx.)	MPa	1,2
Temperatura de entrada (máx.)	°C	40
Volumen de entrada (mín.)	l/min	8
Altura de aspiración (máx.)	m	0,5
Datos de potencia del equipo		
Presión de servicio	MPa	8,0
Presión máx. admisible	MPa	12,0
Volumen transportado, agua	l/min	5,5
Volumen transportado máximo	l/min	6,3
Volumen transportado, detergente	l/min	0,3
Fuerza de retroceso de la pistola de alta presión	N	12
Peso y dimensiones		
Peso de servicio típico	kg	5,1
Longitud	mm	242
Anchura	mm	285
Altura	mm	805
Valores calculados conforme a EN 60335-2-79		
Nivel de vibraciones mano-brazo	m/s^2	1,7
Inseguridad K	m/s^2	0,7
Nivel de presión acústica L_{pA}	dB(A)	74
Inseguridad K_{pA}	dB(A)	3
Intensidad acústica L_{WA} + Incertidumbre K_{WA}	dB(A)	90

Nos reservamos el derecho a realizar modificaciones.

Índice

Aplicação KÄRCHER Home & Garden 30
Indicações gerais 30
Unidades de segurança 30
Símbolos no aparelho 30
Utilização adequada 31
Proteção do meio ambiente 31
Acessórios e peças sobressalentes 31
Volume do fornecimento 31
Descrição do aparelho 31
Montagem 31
Colocação em funcionamento 32
Operação 32
Transporte 33
Armazenamento 33
Conservação e manutenção 33
Ajuda em caso de avarias 33
Garantia 34
Declaração de conformidade UE 34
Dados técnicos 35

Aplicação KÄRCHER Home & Garden

Com a aplicação KÄRCHER Home & Garden, beneficia das seguintes vantagens ao utilizar o seu aparelho:

- Dicas de aplicação e conhecimentos especializados
- Informações sobre o produto, visão geral dos acessórios e manuais de instruções
- Apoio e contacto do serviço de assistência técnica
- Loja online - ofertas exclusivas e muito mais

Transfira a aplicação KÄRCHER Home & Garden da sua loja de aplicações e registe convenientemente o seu produto.

Indicações gerais

Antes da primeira utilização do aparelho leia o manual de instruções original e os avisos de segurança que o acompanham. Proceda em conformidade.
Conserve as duas folhas para referência ou utilização futura.

Unidades de segurança

⚠ *ATENÇÃO*

Perigo de lesões!

Ferimentos graves devido à falta de unidades de segurança, à sua modificação ou à sua ineficácia.
Não contornar ou remover as unidades de segurança e não as tornar ineficazes. As unidades de segurança servem para a sua protecção.

Interruptor do aparelho

O interruptor do aparelho evita o accionamento involuntário do mesmo.

Bloqueio da pistola de alta pressão

O bloqueio bloqueia a alavanca da pistola de alta pressão e impede o arranque inadvertido do aparelho.

Função de paragem automática

Ao soltar a alavanca da pistola de alta pressão, o interruptor de pressão desliga a bomba e interrompe o jacto de alta pressão. Se a alavanca for premida, a bomba é novamente ligada.

Símbolos no aparelho

Não direccionar o jacto de alta pressão para pessoas, animais, equipamento eléctrico activo ou para o próprio aparelho.
Proteger o aparelho da geada.

O aparelho não pode ser ligado directamente à rede de água potável pública.

Utilização adequada

Utilize a lavadora de alta pressão exclusivamente na habitação privada.
A lavadora de alta pressão destina-se à limpeza de máquinas, veículos, estruturas, ferramentas, fachadas, terraços, aparelhos de jardinagem, entre outros, com jacto de água de alta pressão.

Proteção do meio ambiente

Os materiais de empacotamento são recicláveis. Elimine as embalagens de acordo com os regulamentos ambientais.

Os aparelhos elétricos e eletrónicos contêm materiais recicláveis de valor e, com frequência, componentes como baterias, acumuladores ou óleo que, em caso de manipulação ou recolha errada, podem representar um potencial perigo para a saúde humana e para o ambiente. Estes componentes são necessários para o bom funcionamento do aparelho. Os aparelhos que apresentem este símbolo não devem ser recolhidos no lixo doméstico.

Trabalhos de limpeza dos quais resulte água residual contendo óleo, como, p.ex., lavagem de motores ou carroçarias, apenas devem ser executados em locais que disponham de separador de óleo.

Trabalhos com produtos de limpeza apenas devem ser executados sobre superfícies de trabalho estanques, com ligação à canalização de esgoto própria. Não permitir que os produtos de limpeza penetrem nas massas de água ou no solo.

A recolha de água a partir de massas de água abertas não é permitida nalguns países.

Avisos relativos a ingredientes (REACH)
Pode encontrar informações actualizadas acerca dos ingredientes em: *www.kaercher.de/REACH*

Acessórios e peças sobressalentes

Ao utilizar apenas acessórios originais e peças sobressalentes originais, garante uma utilização segura e o bom funcionamento do aparelho.
Informações acerca de acessórios e peças sobressalentes disponíveis em *www.kaercher.com*.

Volume do fornecimento

O volume do fornecimento do aparelho está indicado na embalagem. Ao abrir a embalagem, confirme a integralidade do conteúdo. Caso faltem acessórios ou em caso de danos de transporte informe o seu fornecedor.

Descrição do aparelho

As figuras são exemplos, os detalhes podem variar
Figuras, ver página de gráficos
Figura A

1. Acoplamento para a ligação de água
2. Ligação de água com filtro incorporado
3. Mangueira de aspiração de produto de limpeza com filtro de detergente
4. Cabo de ligação à rede com ficha de rede
5. Armazenamento para pistola de alta pressão
6. Lança Vario Power para as tarefas de limpeza mais comuns
   É possível aumentar a pressão de trabalho continuamente de SOFT até HARD. Para ajustar a pressão de trabalho, soltar a alavanca da pistola de alta pressão e rodar a lança para a posição desejada. Para aplicar um produto de limpeza, desmontar a lança e trabalhar apenas com a pistola de alta pressão
7. Lança com bico fresador para sujidade persistente
8. Pistola de alta pressão
9. Grampo para ligar / separar a mangueira de alta pressão
10. Gatilho da pistola de alta pressão
11. Bloqueio da pistola de alta pressão
12. Mangueira de alta pressão
13. Armazenamento para lanças
14. Pega de transporte
15. Armazenamento para mangueira de alta pressão/ cabo de ligação à rede
16. Roda de transporte
17. Interruptor do aparelho “0/OFF”/“I/ON”
18. Ligação de alta pressão
19. Placa de características
20. Parafusos
21. * Mangueira de jardim (reforçada com tecido, diâmetro de pelo menos 1/2 polegada (13 mm), comprimento de pelo menos 7,5 m, com acoplamento rápido comum)
22. *Mangueira de aspiração Kärcher

* adicionalmente necessário

Montagem

Figuras, ver página de gráficos.
Antes do arranque, montar as peças soltas no aparelho.
Preparar os parafusos fornecidos e as chaves de parafusos correspondentes.

Montar as rodas

1. Engatar as rodas no aparelho.
   Figura B

Montar a pega de transporte

1. Encaixar a pega de transporte amovível.
2. Fixar a pega de transporte com 4 parafusos.
   Figura C

Montar o armazenamento para a pistola de alta pressão

1. Deslizar o armazenamento para a pistola de alta pressão para dentro do suporte do aparelho.
2. Manter o armazenamento na posição final e fixá-lo com um parafuso.
   Figura D

Montar o armazenamento para lanças

1. Deslizar o armazenamento para as lanças para dentro do suporte do aparelho.
2. Manter o armazenamento na posição final e fixá-lo com um parafuso.
   Figura E

Montar o armazenamento para mangueira de alta pressão/cabo de ligação à rede

1. Deslizar o armazenamento para a mangueira de alta pressão/ o cabo de ligação à rede a partir do exterior para dentro do suporte da pega de transporte.
2. Manter o armazenamento na posição final e fixá-lo com um parafuso.
   Figura F

Montar o acoplamento para a ligação de água

1. Aparafusar o acoplamento para a ligação de água na ligação de água do aparelho.
   Figura G

Colocação em funcionamento

1. Colocar o aparelho numa superfície horizontal e plana.

ADVERTÊNCIA

Perigo de danos durante o funcionamento com a mangueira de alta pressão enrolada

Danos na mangueira de alta pressão

Desenrolar completamente a mangueira de alta pressão e estendê-la sem nós, laços ou torções antes de utilizar o aparelho.

2. Desenrolar completamente a mangueira de alta pressão e estender sem nós, laços ou torções.
3. Montar a mangueira de alta pressão no aparelho:
   a Puxar o grampo no acoplamento para cima.
   b Inserir a mangueira de alta pressão no acoplamento.
   c Pressionar o grampo no acoplamento para baixo.
   Figura H
4. Montar a mangueira de alta pressão na pistola de alta pressão:
   a Alinhar a mangueira de alta pressão e
   b inseri-la na pistola de alta pressão, até que engate de forma audível.
   Figura I
5. Verificar a segurança das ligações, puxando a mangueira de alta pressão.
6. Ligar a ficha de rede a uma tomada.

Alimentação de água

Os valores de ligação podem ser consultados na placa de características ou no capítulo *Dados técnicos*.

Respeitar as directrizes da empresa fornecedora da água.

ADVERTÊNCIA

Danos deviso a água suja

Impurezas na água podem danificar a bomba e os acessórios.

Para protecção, a KÄRCHER recomenda a utilização do filtro de água KÄRCHER (acessórios opcionais, n.º de referência 4.730-059).

Ligação à conduta de água

ADVERTÊNCIA

Risco de danos ao utilizar acoplamentos de mangueiras em latão com função AquaStop de fornecedores terceiros.

Danos na bomba de alta pressão.

Utilize apenas acoplamentos de mangueiras com/sem função AquaStop da Kärcher, acoplamentos de mangueiras sem função AquaStop ou acoplamentos de mangueiras de plástico com função AquaStop de terceiros.

1. Inserir a mangueira de jardim no acoplamento para a ligação de água.
   Figura J
2. Ligar a mangueira de jardim à conduta de água.
3. Abrir completamente a torneira de água.

Aspirar água de depósitos abertos

Esta lavadora de alta pressão com a mangueira de aspiração KÄRCHER é adequada para aspirar água superficial, por ex., de bidões coletores de águas pluviais ou de pequenos lagos (altura máxima de aspiração, ver *Dados técnicos*).

1. Desenroscar o acoplamento da ligação de água.
2. Encher a mangueira de aspiração com água.
3. Enroscar a mangueira de aspiração na ligação de água do aparelho e suspender numa fonte de água (por ex. num bidão coletor de águas pluviais).

Operação

ADVERTÊNCIA

Perigo de danos em caso de funcionamento a seco da bomba!

Danos na bomba

Desligar o aparelho, se este não ganhar pressão dentro de 2 minutos.

Proceder de acordo com as instruções em Ajuda em caso de avarias.

Operação com alta pressão

ADVERTÊNCIA

Danos em superfícies lacadas ou sensíveis

Uma distância de jacto demasiado curta ou a selecção de uma lança inadequada danificam as superfícies.

Na limpeza de superfícies lacadas, mantenha uma distância de jacto de 30 cm, no mínimo.

Não limpe pneus de automóveis, laca ou superfícies sensíveis, como madeira, com a fresa de sujidade.

1. Inserir uma lança na pistola de alta pressão e fixar rodando 90°.
   Figura K
2. Ligar o aparelho (“I/ON”).
3. Destravar a alavanca da pistola de alta pressão.
4. Pressionar a alavanca da pistola de alta pressão. O aparelho é ligado.

Operação com produto de limpeza

⚠ *PERIGO*

Risco de ferimentos devido ao produto de limpeza

Efeitos graves para a saúde devido à utilização inadequada dos produtos de limpeza.

Observar a ficha técnica de segurança do fabricante do detergente.

Utilize o equipamento de proteção individual especificado.

Aviso

Os produtos de limpeza KÄRCHER garantem um trabalho sem problemas. Procurar aconselhamento ou solicitar o nosso catálogo ou os nossos folhetos informativos sobre produtos de limpeza.

Aviso

O produto de limpeza apenas pode ser adicionado com baixa pressão.

1. Puxar o comprimento pretendido da mangueira de aspiração do respetivo compartimento.
   Figura L
2. Pendurar a mangueira de aspiração para produto de limpeza num recipiente com solução de limpeza.

3. Separar a lança da pistola de alta pressão e trabalhar apenas com a pistola de alta pressão.
   Durante a operação, a solução de limpeza é misturada ao jacto de água.

Método de limpeza recomendado

1. Pulverizar uma pequena quantidade de produto de limpeza na superfície seca e deixar actuar (não secar).
2. A sujidade libertada pode ser removida com o jacto de alta pressão.

Após operação com produto de limpeza

1. Enxaguar o aparelho durante aprox. 30 segundos com água limpa.

Interromper a operação

1. Soltar a alavanca da pistola de alta pressão.
   Quando a alavanca é solta, o aparelho desliga-se.
   A alta pressão no sistema é mantida.
2. Bloquear a alavanca da pistola de alta pressão.
   Figura M
3. No caso de pausas de trabalho superiores a 5 minutos, desligar o aparelho “0/OFF”.

Terminar a operação

⚠ ***CUIDADO***

Perigo de lesões!

Ferimentos devido a saída descontrolada de água sob alta pressão.

Separe a mangueira de alta pressão da pistola de alta pressão ou do aparelho apenas quando não existir qualquer pressão no sistema.

1. Soltar a alavanca da pistola de alta pressão.
2. Fechar a torneira de água.
3. Pressionar a alavanca da pistola de alta pressão durante 30 segundos.
   A pressão restante no sistema é libertada.
4. Soltar a alavanca da pistola de alta pressão.
5. Bloquear a alavanca da pistola de alta pressão.
6. Desligar o aparelho “0/OFF”.
7. Separar o aparelho da alimentação de água.
8. Retirar a ficha de rede da tomada.

Transporte

⚠ ***CUIDADO***

Risco de ferimentos e danos devido ao peso do aparelho!

Ferimentos e danos.

Tenha em atenção o peso do aparelho durante o transporte e armazenamento.

Puxar o aparelho

1. Puxar o aparelho pela pega de transporte.

Transportar o aparelho em veículos

1. Proteger o aparelho de forma a que o mesmo não se mova ou tombe.

Armazenamento

⚠ ***CUIDADO***

Risco de ferimentos e danos devido ao peso do aparelho!

Ferimentos e danos.

Tenha em atenção o peso do aparelho durante o transporte e armazenamento.

Armazenar o aparelho

1. Colocar o aparelho numa superfície plana.
2. Separar a mangueira de alta pressão da pistola de alta pressão.
3. Separar a lança da pistola de alta pressão.
4. Armazenar ambas as lanças e a pistola de alta pressão nos armazenamentos apropriados.
5. Separar a mangueira de alta pressão do aparelho.
6. Armazenar a mangueira de alta pressão no aparelho.
7. Armazenar o cabo de ligação à rede no aparelho.

Observar indicações adicionais antes de um armazenamento prolongado, consultar o capítulo *Conservação e manutenção*.

Proteção anticongelante

ADVERTÊNCIA

Perigo de danos!

Danos no aparelho e nos acessórios devido a água gelada.

Esvaziar o aparelho e os acessórios por completo após cada utilização.

Proteger o aparelho e os acessórios de temperaturas inferiores ou iguais a 0 °C (32 °F).

1. Desligar a alimentação de água do aparelho.
2. Desmontar a mangueira de alta pressão do aparelho.
3. Ligar o aparelho “I/ON”.
4. Aguardar no máximo 1 minuto, até não sair mais água da ligação de alta pressão.
5. Desligar o aparelho “0/OFF”.
6. Armazenar o aparelho e os acessórios num compartimento resistente ao gelo.

Conservação e manutenção

⚠ ***PERIGO***

Perigo de choque eléctrico

Ferimentos devido ao contacto com peças sob tensão

Desligue o aparelho.

Retire a ficha de rede.

O aparelho é isento de manutenção, ou seja, não é necessário efectuar trabalhos de manutenção regulares.

Limpar o filtro na ligação de água

ADVERTÊNCIA

Risco de danos devido a filtro ausente ou danificado

Danos na bomba de alta pressão

Não utilizar o aparelho sem o filtro.

Não limpar o filtro com objetos duros e pontiagudos.

Se necessário, limpar o filtro na ligação de água.

1. Desenroscar o acoplamento da ligação de água.
2. Puxar o filtro.
   Figura N
3. Limpar o filtro sob água corrente.
4. Inserir o filtro na ligação de água.

Limpar o filtro de produto de limpeza

Limpe o filtro de produto de limpeza antes de um armazenamento prolongado.

1. Puxar o filtro da mangueira de aspiração do produto de limpeza.
2. Limpar o filtro sob água corrente.
   Figura O

Ajuda em caso de avarias

As avarias têm, geralmente, causas simples que podem ser corrigidas por si com a ajuda do seguinte resumo. Em caso de dúvida ou no caso de se tratar de uma

avaria não mencionada aqui, contacte o serviço de assistência técnica autorizado.

⚠ *PERIGO*

Perigo de vida!
Lesões mortais devido a choque elétrico ao tocar em peças sob tensão.
Não tocar em peças sob tensão.
Desligue o aparelho.
Retirar a ficha da tomada de rede.

O aparelho não funciona

1. Pressionar a alavanca da pistola de alta pressão. O aparelho é ligado.
2. Verificar se a tensão indicada na placa de características coincide com a tensão da fonte de corrente.
3. Verificar o cabo de ligação de rede quanto a danos.

O aparelho não aplica pressão

A alimentação da água é insuficiente.

1. Abrir completamente a torneira de água.
2. Verificar a admissão de água quanto ao caudal de bombagem necessário.
3. Verificar o ajuste na lança.
4. Verificar se o nível de aspiração máximo não foi ultrapassado.

O filtro da ligação de água está sujo.

1. Puxar o filtro da ligação de água para fora com um alicate de pontas chatas.
2. Limpar o filtro sob água corrente.
   Figura N

Há ar no aparelho.

1. Purgar o aparelho:
   a Ligar o aparelho sem lança durante um máximo de 2 minutos.
   b Pressionar a pistola de alta pressão e aguardar até a água sair sem bolhas da pistola de alta pressão.
   c Ligar a lança.

Oscilações de pressão acentuadas

1. Limpar o bocal de alta pressão:
   a Remover quaisquer sujidades do orifício do bocal com uma agulha.
   b Enxaguar o bocal de alta pressão de frente com água.
2. Verificar o volume de admissão de água.

Aparelho não estanque

1. O aparelho tem uma pequena fuga por razões técnicas. Em caso de fugas significativas, consultar o serviço de assistência técnica autorizado.

O produto de limpeza não é aspirado

Na pistola de alta pressão está montada uma lança.

1. Desmontar a lança e trabalhar apenas com a pistola de alta pressão.

A mangueira de produto de limpeza está dobrada, obstruída ou com fugas.

1. Eliminar dobras, limpar ou substituir a mangueira de detergente.

O filtro do produto de limpeza está entupido.

1. Limpar o filtro de produto de limpeza, ver *Limpar o filtro de produto de limpeza*.

Garantia

Em cada país são válidas as condições de garantia transmitidas pela nossa sociedade distribuidora responsável. Trataremos de possíveis avarias no seu aparelho no âmbito do prazo da garantia, sem custos, desde que estas tenham origem num erro de material ou de fabrico. Em caso de garantia, contacte o seu revendedor ou a assistência técnica autorizada mais próxima, apresentando o talão de compra.
(endereço consultar o verso)
Para mais informações sobre a garantia (se disponíveis), consultar "Transferências" na área de serviço do website local da Kärcher.

Declaração de conformidade UE

Declaramos, pelo presente, que o produto abaixo indicado está em conformidade com as disposições pertinentes das diretivas e regulamentos mencionados. Em caso de realização de alterações no produto sem o nosso consentimento prévio, a presente declaração fica sem efeito. A emissão desta Declaração de conformidade é da exclusiva responsabilidade do fabricante.
Produto: Lavadora de alta pressão
Tipo: K 3, K 3 Premium, KHD 3

Diretivas e regulamentos
2006/42/CE (+2009/127/CE)
2014/30/UE
2011/65/UE
2000/14/CE

Normas harmonizadas aplicadas
EN 60335-1
EN 60335-2-79
EN 62233: 2008
EN 55014-1: 2017 + A11: 2020
EN 55014-2: 1997+A1: 2001+A2: 2008
EN 61000-3-2: 2014
EN 61000-3-3: 2013
EN IEC 63000: 2018

Procedimento de avaliação da conformidade aplicado
2000/14/CE: Anexo V

Nível de potência sonora dB(A)
K 3 (1.676-000.0 - 1.676-014.0)
Medido: 88
Garantido: 90
K 3, K 3 Premium, KHD 3
(1.676-350.0 - 1.676-999.0)
Medido: 87
Garantido: 90

Nome e endereço
Mandatário da documentação:
S. Reiser
Alfred Kärcher SE & Co. KG
Alfred-Kärcher-Str. 28 - 40
71364 Winnenden (Germany)
Telefone: +49 7195 14-0
Fax: +49 7195 14-2212

H. Jenner
Chairman of the Board of Management

S. Reiser
Manager Regulatory Affairs & Certification

Winnenden, 01/09/2025
Os signatários atuam em nome e em procuração do Conselho de Administração.
Alfred Kärcher SE & Co. KG
Alfred-Kärcher-Str. 28 - 40
71364 Winnenden (Alemanha)
Tel.: +49 7195 14-0
Fax: +49 7195 14-2212

Dados técnicos

Ligação eléctrica		
Tensão	V	220-240
Fase	~	1
Frequência	Hz	50-60
Consumo de corrente	A	6
Tipo de protecção		IPX5
Classe de protecção	⧈	II
Protecção da rede (de acção lenta)	A	10
Ligação de água		
Pressão de admissão (máx.)	MPa	1,2
Temperatura de admissão (máx.)	°C	40
Volume de admissão (mín.)	l/min	8
Altura de aspiração (máx.)	m	0,5
Características do aparelho		
Pressão de trabalho	MPa	8,0
Pressão máx. admissível	MPa	12,0
Caudal de bombagem, água	l/min	5,5
Caudal de bombagem máximo	l/min	6,3
Caudal de bombagem, produto de limpeza	l/min	0,3
Recuo da pistola de alta pressão	N	12
Medidas e pesos		
Peso de operação típico	kg	5,1
Comprimento	mm	242
Largura	mm	285
Altura	mm	805
Valores determinados de acordo com a EN 60335-2-79		
Valor de vibração mão/braço	m/s^2	1,7
Insegurança K	m/s^2	0,7
Nível acústico L_{pA}	dB(A)	74
Insegurança K_{pA}	dB(A)	3
Nível de potência sonora L_{WA} + Insegurança K_{WA}	dB(A)	90

Reservados os direitos a alterações técnicas.

Inhoud

KÄRCHER Home & Garden App 35
Algemene instructies 35
Veiligheidsinrichtingen 35
Symbolen op het apparaat 35
Reglementair gebruik 35
Milieubescherming 36
Toebehoren en reserveonderdelen 36
Leveringsomvang 36
Beschrijving apparaat 36
Montage 36
Inbedrijfstelling 37
Werking 37
Vervoer 38
Opslag 38
Onderhoud 38
Hulp bij storingen 38
Garantie 39
EU-conformiteitsverklaring 39
Technische gegevens 39

KÄRCHER Home & Garden App

Met de KÄRCHER Home & Garden App profiteert u van de volgende voordelen bij het gebruik van uw apparaat:

- Gebruikstips & deskundige kennis
- Productinformatie, overzicht van toebehoren en gebruiksaanwijzingen
- Contactgegevens voor hulp en service
- Onlineshop - exclusieve aanbiedingen en nog veel meer

Download de KÄRCHER Home & Garden App van de App Store en registreer uw product gemakkelijk.

Algemene instructies

Voordat u het apparaat voor het eerst gebruikt, dient u deze originele gebruiksaanwijzing en de meegeleverde veiligheidsinstructies door te lezen en deze in acht te nemen.

Bewaar beide documenten voor later gebruik of volgende eigenaars.

Veiligheidsinrichtingen

⚠ *WAARSCHUWING*

Gevaar voor letsel!

Ernstig letsel door ontbrekende, aangepaste of ineffectieve veiligheidsinrichtingen.

De veiligheidsinrichtingen niet omzeilen of verwijderen en ze niet buiten werking stellen. Veiligheidsinrichtingen zijn er voor uw veiligheid.

Apparaatschakelaar

De apparaatschakelaar verhindert dat het apparaat per ongeluk in werking wordt gesteld.

Vergrendeling hogedrukpistool

De vergrendeling blokkeert de hendel van het hogedrukpistool en voorkomt dat het apparaat onbedoeld wordt gestart.

Automatische stopfunctie

Als de hendel op het hogedrukpistool wordt losgelaten, schakelt de drukschakelaar de pomp uit en stopt de hogedrukstraal. Als de hendel wordt indrukt, wordt de pomp weer ingeschakeld.

Symbolen op het apparaat

De hogedrukstraal niet op personen, dieren, actieve elektrische uitrusting of het apparaat zelf richten.
Het apparaat tegen vorst beschermen.

Het apparaat mag niet direct op het openbare drinkwaternet worden aangesloten.

Reglementair gebruik

Gebruik de hogedrukreiniger uitsluitend voor de privéhuishouding.

De hogedrukreiniger is bestemd voor het reinigen van bijvoorbeeld machines, voertuigen, bouwwerken, gereedschap, gevels, terrassen, tuintoestellen met hogedrukwaterstralen.

Milieubescherming

De verpakkingsmaterialen zijn herbruikbaar. Verwijder verpakkingen op een milieuvriendelijke manier.

Elektrische en elektronische apparaten bevatten waardevolle recyclebare materialen en vaak bestanddelen zoals batterijen, accu's of olie, die bij onjuiste omgang of verkeerd afvalverwijdering een mogelijk gevaar voor de gezondheid en het milieu kunnen vormen. Voor een correct werking van het apparaat zijn deze bestanddelen echter noodzakelijk. Verwijder apparaten, voorzien van dit symbool, niet samen met huisvuil.

Reinigingswerkzaamheden waarbij oliehoudend afvalwater ontstaat, zoals motorreiniging en bodemwas, mogen alleen op wasplaatsen met een olieafscheider worden uitgevoerd.

Werkzaamheden met reinigingsmiddelen mogen alleen worden uitgevoerd op vloeistofdichte werkoppervlakken met een aansluiting op de vuilwateraf-voer. Reinigingsmiddelen niet in wateren of de bodem laten afvloeien.

In enkele landen is het niet toegestaan om water uit openbare wateren te halen.

Instructies betreffende stoffen (REACH)
Actuele informatie over stoffen vindt u op: *www.kaercher.de/REACH*

Toebehoren en reserveonderdelen

Gebruik alleen origineel toebehoren en originele reserveonderdelen. Deze garanderen een veilige en storingsvrije werking van het apparaat.
Informatie over toebehoren en reserveonderdelen vindt u onder *www.kaercher.com*.

Leveringsomvang

De leveringsomvang van het apparaat is op de verpakking afgebeeld. Controleer de inhoud bij het uitpakken op volledigheid. Bij ontbrekend toebehoren of bij transportschade neemt u contact op met uw distributeur.

Beschrijving apparaat

Illustraties zijn voorbeelden, details kunnen afwijken
Afbeeldingen, zie pagina met schema's
Afbeelding A

1. Koppeling voor de wateraansluiting
2. Wateraansluiting met ingebouwde zeef
3. Zuigslang voor reinigingsmiddel met reinigingsmiddelfilter
4. Stroomleiding met netstekker
5. Opbergvak voor hogedrukpistool
6. Straalbuis Vario Power voor gebruikelijke reinigingstaken
   De werkdruk kan traploos worden verhoogd van SOFT tot HARD. Om de werkdruk te wijzigen, de hendel van het hogedrukpistool loslaten en de straalbuis in de gewenste stand draaien.
   Om het reinigingsmiddel uit te brengen, de straalbuis demonteren en alleen met het hogedrukpistool werken.
7. Straalbuis vuilfrees voor hardnekkige verontreinigingen
8. Hogedrukpistool
9. Klem voor aansluiten / loskoppelen van de hogedrukslang
10. Hendel hogedrukpistool
11. Vergrendeling hogedrukpistool
12. Hogedrukslang
13. Opbergvak voor straalbuizen
14. Transportgreep
15. Opbergvak voor hogedrukslang/stroomleiding
16. Transportwiel
17. Apparaatschakelaar "0/OFF" / "I/ON"
18. Hogedrukaansluiting
19. Typeplaatje
20. Schroeven
21. *Tuinslang (vezelversterkt, diameter minimaal 1/2 inch (13 mm), lengte minimaal 7,5 m, met gangbare snelkoppeling)
22. *Kärcher zuigslang

* tevens vereist

Montage

Afbeeldingen, zie pagina met grafieken.
Vóór de inbedrijfstelling de los meegeleverde onderdelen op het apparaat monteren.
De meegeleverde schroeven en de bijbehorende schroevendraaier klaarleggen.

Wielen monteren

1. De wielen in het apparaat vastklikken.
   Afbeelding B

Transportgreep monteren

1. De transportgreep aanbrengen.
2. De transportgreep met 4 schroeven bevestigen.
   Afbeelding C

Opbergvak voor hogedrukpistool monteren

1. Het opbergvak voor het hogedrukpistool in de opname op het apparaat schuiven.
2. Het opbergvak in de eindpositie vasthouden en met een schroef vastzetten.
   Afbeelding D

Opbergvak voor straalbuizen monteren

1. Het opbergvak voor de straalbuizen in de opname op het apparaat schuiven.
2. Het opbergvak in de eindpositie vasthouden en met een schroef vastzetten.
   Afbeelding E

Opbergvak voor hogedrukslang / stroomleiding monteren

1. Het opbergvak voor de hogedrukslang/stroomleiding van buitenaf in de opname op de transportgreep schuiven.
2. Het opbergvak in de eindpositie vasthouden en met een schroef vastzetten.
   Afbeelding F

Koppeling voor de wateraansluiting monteren

1. De koppeling voor de wateraansluiting op de wateraansluiting van het apparaat schroeven.
   Afbeelding G

Inbedrijfstelling

1. Het apparaat op een vlakke en horizontale ondergrond neerzetten.

LET OP

Beschadigingsgevaar bij werking met opgerolde hogedrukslang!
Schade aan hogedrukslang.
De hogedrukslang volledig afwikkelen en zonder knopen, lussen of verdraaiingen neerleggen voordat u het apparaat gaat gebruiken.

2. De hogedrukslang volledig afwikkelen en zonder knopen, lussen of verdraaiingen uitspreiden.
3. De hogedrukslang op het apparaat monteren.
   a De klem op de koppeling omhoog trekken.
   b De hogedrukslang in de koppeling steken.
   c De klem op de koppeling omlaag drukken.
   Afbeelding H
4. De hogedrukslang aan het hogedrukpistool monteren:
   a De hogedrukslang uitlijnen en
   b in het hogedrukpistool steken tot deze hoorbaar vastklikt.
   Afbeelding I
5. Controleren of de verbindingen goed vastzitten door aan de hogedrukslang te trekken.
6. De netstekker in een stopcontact steken.

Watertoevoer

Aansluitwaarden, zie typeplaatje of hoofdstuk *Technische gegevens*.
Voorschriften van het waterbedrijf in acht nemen.

LET OP

Schade door verontreinigd water
Verontreinigingen in het water kunnen beschadigingen aan de pomp en het toebehoren veroorzaken.
Ter bescherming adviseert KÄRCHER het KÄRCHER-waterfilter (bijzondere toebehoren, bestelnummer 4.730-059) te gebruiken.

Aansluiting op de waterleiding

LET OP

Beschadigingsgevaar bij gebruik van slangkoppelingen uit messing met AquaStop-functie van andere leveranciers.
Beschadiging van de hogedrukpomp.
Gebruik alleen slangkoppelingen met/zonder AquaStop-functie van Kärcher, slangkoppelingen zonder AquaStop-functie of slangkoppelingen van kunststof met AquaStop-functie van andere leveranciers.

1. De tuinslang op de koppeling voor de wateraansluiting plaatsen.
   Afbeelding J
2. De tuinslang op de waterleiding aansluiten.
3. De waterkraan volledig opendraaien.

Water uit open reservoirs aanzuigen

Deze hogedrukreiniger is uitgerust met de KÄRCHER-zuigslang voor het opzuigen van oppervlaktewater, bijv. uit regentonnen of vijvers (maximale aanzuighoogte, zie *Technische gegevens*).

1. Schroef de koppeling op de wateraansluiting los.
2. De zuigslang met water vullen.
3. De zuigslang op de wateraansluiting van het apparaat schroeven en in een waterbron,bijv. een regenton, hangen.

Werking

LET OP

Beschadigingsgevaar bij drooglopen van de pomp!
Schade aan de pomp
Schakel het apparaat uit als het niet binnen 2 minuten druk opbouwt.
Handel volgens de instructies in Hulp bij storingen.

Werking met hoge druk

LET OP

Beschadiging van gelakte of gevoelige oppervlakken
Oppervlakken raken beschadigd bij een te kleine straalafstand of door de keuze van een ongeschikte straalbuis.
Houd bij de reiniging van gelakte oppervlakken een straalafstand van minstens 30 cm aan.
Reinig autobanden, lak of gevoelige oppervlakken zoals hout niet met de vuilfrees.

1. Een straalbuis in het hogedrukpistool steken en vastzetten door 90° te draaien.
   Afbeelding K
2. Het apparaat inschakelen ("I/ON").
3. De hendel van het hogedrukpistool ontgrendelen.
4. De hendel van het hogedrukpistool indrukken.
   Het apparaat wordt ingeschakeld.

Werking met reinigingsmiddel

⚠ *GEVAAR*

Verwondingsgevaar door reinigingsmiddel.
Ernstige schade aan de gezondheid door verkeerd gebruik van reinigingsmiddelen.
Neem het veiligheidsinformatieblad van de reinigingsmiddelfabrikant in acht.
Draag de gespecificeerde persoonlijke beschermingsmiddelen.
Instructie
KÄRCHER-reinigingsmiddelen garanderen een storingsvrij gebruik. Vraag om advies of bestel onze catalogus of de informatiebladen bij onze reinigingsmiddelen.
Instructie
Het reinigingsmiddel kan alleen bij lage druk worden bijgevuld.

1. De zuigslang voor reinigingsmiddel tot de gewenste lengte uit de behuizing trekken.
   Afbeelding L
2. De zuigslang voor reinigingsmiddelen in een reservoir met reinigingsmiddeloplossing hangen.
3. De straalbuis van het hogedrukpistool loskoppelen en alleen met het hogedrukpistool werken.
   Tijdens de werking wordt de reinigingsmiddeloplossing aan de waterstraal toegevoegd.

Aanbevolen reinigingsmethode

1. Het reinigingsmiddel spaarzaam op het droge oppervlak sproeien en laten inwerken (niet laten opdrogen).
2. Het losgeweekte vuil met de hogedrukstraal wegspoelen.

Na gebruik met reinigingsmiddel

1. Het apparaat ca. 30 seconden lang met helder water spoelen.

Werking onderbreken

1. De hendel van het hogedrukpistool loslaten.
   Als de hendel wordt losgelaten, wordt het apparaat uitgeschakeld. De hoge druk in het systeem blijft behouden.
2. De hendel van het hogedrukpistool vergrendelen.
   Afbeelding M
3. Bij werkonderbrekingen van meer dan 5 minuten het apparaat uitschakelen "0/OFF".

Werking beëindigen

⚠ *VOORZICHTIG*

Gevaar voor letsel!

Verwondingen veroorzaakt door water dat ongecontroleerd onder hoge druk ontsnapt.

Koppel de hogedrukslang alleen los van het hogedrukpistool of het apparaat als het systeem drukloos is.

1. De hendel van het hogedrukpistool loslaten.
2. Sluit de waterkraan.
3. De hendel van het hogedrukpistool 30 seconden lang indrukken.
   De resterende druk in het systeem wordt weggelaten.
4. De hendel van het hogedrukpistool loslaten.
5. De hendel van het hogedrukpistool vergrendelen.
6. Het apparaat uitschakelen "0/OFF".
7. Het apparaat loskoppelen van de watertoevoer.
8. De netstekker uit het stopcontact trekken.

Vervoer

⚠ *VOORZICHTIG*

Verwondings- en beschadigingsgevaar door het gewicht van het apparaat!

Verwondingen en beschadiging.

Neem bij het transport en de opslag het gewicht van het apparaat in acht.

Apparaat trekken

1. Het apparaat aan de transportgreep trekken.

Apparaat in voertuig vervoeren

1. Het apparaat borgen tegen wegglijden en kantelen.

Opslag

⚠ *VOORZICHTIG*

Verwondings- en beschadigingsgevaar door het gewicht van het apparaat!

Verwondingen en beschadiging.

Neem bij het transport en de opslag het gewicht van het apparaat in acht.

Apparaat opbergen

1. Het apparaat op een vlakke ondergrond neerzetten.
2. De hogedrukslang van het hogedrukpistool loskoppelen.
3. De straalbuis loskoppelen van het hogedrukpistool.
4. Beide straalbuizen en het hogedrukpistool opbergen in de daarvoor bestemde opbergvakken.
5. De hogedrukslang van het apparaat loskoppelen.
6. De hogedrukslang op het apparaat opbergen.
7. De stroomleiding op het apparaat opbergen.

Vóór langere opslag de aanvullende instructies in acht nemen, zie hoofdstuk *Onderhoud*.

Vorstbescherming

LET OP

Beschadigingsgevaar!

Schade aan het apparaat en de accessoires door bevriezend water.

Maak het apparaat en het toebehoren volledig leeg na ieder gebruik.

Bescherm het apparaat en de toebehoren tegen temperaturen lager dan of gelijk aan 0 °C (32 °F).

1. De watertoevoer losmaken van het apparaat.
2. De hogedrukslang demonteren van het apparaat.
3. Het apparaat inschakelen "I/ON".
4. Maximaal 1 minuut wachten tot er geen water meer uit de hogedrukaansluiting komt.
5. Het apparaat uitschakelen "0/OFF".
6. Het apparaat en het toebehoren opbergen in een vorstvrije ruimte.

Onderhoud

⚠ *GEVAAR*

Gevaar voor elektrische schokken

Letsel door aanraken van stroomvoerende onderdelen

Schakel het apparaat uit.

Trek de netstekker eruit.

Het apparaat is onderhoudsvrij, d.w.z. dat u geen regelmatige onderhoudswerkzaamheden hoeft uit te voeren.

Zeef in de wateraansluiting reinigen

LET OP

Beschadigingsgevaar door ontbrekende of beschadigde zeef!

Beschadiging van de hogedrukpomp

Gebruik het apparaat niet zonder zeef.

Maak de zeef niet schoon met harde, puntige voorwerpen.

Indien nodig de zeef in de wateraansluiting reinigen.

1. De koppeling op de wateraansluiting losschroeven.
2. De zeef eruit trekken.
   Afbeelding N
3. De zeef onder stromend water reinigen.
4. De zeef in de wateraansluiting plaatsen.

Reinigingsmiddelfilter reinigen

Reinig het reinigingsmiddelfilter voordat het voor langere tijd wordt opgeslagen.

1. Het filter van de zuigslang voor het reinigingsmiddel eraf trekken.
2. Het filter onder stromend water reinigen.
   Afbeelding O

Hulp bij storingen

Storingen hebben vaak oorzaken die eenvoudig met behulp van het volgende overzicht kunnen worden verholpen. Neem bij twijfel of storingen die hier niet worden vermeld contact op met de erkende klantenservice.

⚠ *GEVAAR*

Levensgevaar!

Dodelijke verwondingen door elektrische schokken bij het aanraken van onderdelen onder spanning.

Raak geen spanningvoerende onderdelen aan.

Schakel het apparaat uit.

Trek de netstekker uit het stopcontact.

Apparaat draait niet

1. De hendel van het hogedrukpistool indrukken.
   Het apparaat wordt ingeschakeld.

2. Controleren of de aangegeven spanning op het typeplaatje overeenkomt met de spanning van de stroombron.
3. De stroomleiding op beschadiging controleren.

Het apparaat bereikt niet de vereiste druk

De watertoevoer is te laag.

1. De waterkraan volledig opendraaien.
2. Controleren of het volume van de watertoevoer voldoende is.
3. De instelling op de straalbuis controleren.
4. Ervoor zorgen dat de maximale aanzuighoogte niet wordt overschreden.

De zeef in de wateraansluiting is verontreinigd.

1. De zeef in de wateraansluiting met een platte tang eruit trekken.
2. De zeef onder stromend water reinigen.
   Afbeelding N

Er zit lucht in het apparaat.

1. Ontlucht het apparaat:
   a Het apparaat zonder aangesloten straalbuis maximaal 2 minuten inschakelen.
   b Het hogedrukpistool indrukken en wachten tot het water zonder bellen uit het hogedrukpistool komt.
   c De straalbuis aansluiten.

Sterke drukschommelingen

1. De hogedruksproeier reinigen:
   a Verontreinigingen uit het sproeiergat met een naald verwijderen.
   b De hogedruksproeier van voren met water spoelen.
2. De watertoevoerhoeveelheid controleren.

Apparaat ondicht

1. Geringe lekkage van het apparaat ligt aan de constructie en is normaal. Neem contact op met de verantwoordelijke klantenservice wanneer het apparaat sterke lekkage vertoont.

Het reinigingsmiddel wordt niet aangezogen

Aan het hogedrukpistool is een straalbuis gemonteerd.

1. De straalbuis demonteren en alleen met het hogedrukpistool werken.

De reinigingsmiddelslang is geknikt, verstopt of lekt.

1. De reinigingsmiddelslang zonder knikken leggen, reinigen of vervangen.

Het reinigingsmiddelfilter is verstopt.

1. Het reinigingsmiddelfilter reinigen, zie *Reinigingsmiddelfilter reinigen*.

Garantie

In elk land gelden de garantievoorwaarden die door onze verantwoordelijke verkoopmaatschappij zijn uitgegeven. Mogelijke storingen aan uw apparaat verhelpen we binnen de garantieperiode gratis, voor zover een materiaal- of fabricagefout de oorzaak is. Als u gebruik wilt maken van de garantie, neemt u met uw aankoopbon contact op met uw distributeur of de dichtstbijzijnde geautoriseerde klantenservice.
(adres zie achterzijde)
Meer informatie over de garantie (indien beschikbaar) vindt u in het servicegedeelte van uw lokale Kärcher-website onder "Downloads".

EU-conformiteitsverklaring

Hierbij verklaren wij dat het hieronder genoemde product voldoet aan de desbetreffende bepalingen van de vermelde richtlijnen en verordeningen. Bij een niet door ons goedgekeurde wijziging van het product verliest deze verklaring zijn geldigheid. De fabrikant is als enige verantwoordelijk voor de afgifte van deze conformiteitsverklaring.
Product: Hogedrukreiniger
Type: K 3, K 3 Premium, KHD 3

Richtlijnen en verordeningen
2006/42/EG (+2009/127/EG)
2014/30/EU
2011/65/EU
2000/14/EG

Toegepaste geharmoniseerde normen
EN 60335-1
EN 60335-2-79
EN 62233: 2008
EN 55014-1: 2017 + A11: 2020
EN 55014-2: 1997+A1: 2001+A2: 2008
EN 61000-3-2: 2014
EN 61000-3-3: 2013
EN IEC 63000: 2018

Toegepaste conformiteitswaarderingsprocedure
2000/14/EG: Bijlage V

Geluidsvermogensniveau dB(A)
K 3 (1.676-000.0 - 1.676-014.0)
Gemeten: 88
Gegarandeerd: 90
K 3, K 3 Premium, KHD 3
(1.676-350.0 - 1.676-999.0)
Gemeten: 87
Gegarandeerd: 90

Naam en adres
Gevolmachtigde voor de documentatie:
S. Reiser
Alfred Kärcher SE & Co. KG
Alfred-Kärcher-Str. 28 - 40
71364 Winnenden (Germany)
Tel.: +49 7195 14-0
Fax: +49 7195 14-2212

H. Jenner
Chairman of the Board of Management

i.V. S. Reiser
Manager Regulatory Affairs & Certification

Winnenden, 2025/09/01
De ondergetekenden handelen in opdracht en met volmacht van de directie.
Alfred Kärcher SE & Co. KG
Alfred-Kärcher-Str. 28 - 40
71364 Winnenden (Germany)
Tel.: +49 7195 14-0
Fax: +49 7195 14-2212

Technische gegevens

Elektrische aansluiting		
Spanning	V	220-240
Fase	~	1
Frequentie	Hz	50-60
Stroomopname	A	6
Beschermingsgraad		IPX5
Beschermingsklasse	⧈	II
Netbeveiliging (traag)	A	10
Wateraansluiting		
Toevoerdruk (max.)	MPa	1,2

Toevoertemperatuur (max.)	°C	40
Toevoerdebiet (min.)	l/min	8
Aanzuighoogte (max.)	m	0,5
Gegevens capaciteit apparaat		
Bedrijfsdruk	MPa	8,0
Max. toegestane druk	MPa	12,0
Opbrengst, water	l/min	5,5
Opbrengst maximaal	l/min	6,3
Opbrengst, reinigingsmiddel	l/min	0,3
Reactiekracht van het hogedruk-pistool	N	12
Afmetingen en gewichten		
Typisch bedrijfsgewicht	kg	5,1
Lengte	mm	242
Breedte	mm	285
Hoogte	mm	805
Berekende waarden conform EN 60335-2-79		
Hand-arm-vibratiewaarde	m/s^2	1,7
Onzekerheid K	m/s^2	0,7
Geluidsdrukniveau L_{pA}	dB(A)	74
Onzekerheid K_{pA}	dB(A)	3
Geluidsvermogensniveau L_{WA} + onzekerheid K_{WA}	dB(A)	90

Technische wijzigingen voorbehouden.

İçindekiler

KÄRCHER Home & Garden Uygulaması 40
Genel uyarılar 40
Güvenlik düzenekleri 40
Cihazdaki simgeler 40
Amaca uygun kullanım 40
Çevre koruma 40
Aksesuarlar ve yedek parçalar 41
Teslimat kapsamı 41
Cihaz açıklaması 41
Montaj 41
İşletime alma 41
İşletim 42
Taşıma 43
Depolama 43
Bakım ve periyodik bakım 43
Arıza durumunda yardım 43
Garanti 44
AB Uygunluk Beyanı 44
Teknik bilgiler 44

KÄRCHER Home & Garden Uygulaması

Cihazınızı kullanırken KÄRCHER Home & Garden uygulamasıyla aşağıdaki avantajlardan yararlanırsınız:

- Uygulama ipuçları ve uzman bilgisi
- Ürün bilgileri, aksesuarlara genel bakış ve kullanım kılavuzları
- Yardım ve servis iletişimi
- Online mağaza - özel teklifler ve çok daha fazlası

App Store'unuzdan KÄRCHER Home & Garden uygulamasını indirin ve ürününüzü kolayca kaydedin.

Genel uyarılar

Cihazı ilk defa kullanmadan önce orijinal işletim kılavuzunu ve ekli güvenlik bilgilerini okuyun. Bu bilgilere göre hareket edin.

Her iki kılavuzu daha sonra kullanmak için ve sizden sonraki kullanıcı için saklayın.

Güvenlik düzenekleri

⚠ *UYARI*

Yaralanma tehlikesi!

Eksik, değiştirilmiş veya etkisiz güvenlik düzenekleri nedeniyle ciddi yaralanmalar.

Güvenlik düzeneklerini köprülemeyin, çıkarmayın veya etkisiz hale getirmeyin. Emniyet düzenleri sizin emniyetiniz içindir.

Cihaz şalteri

Cihaz şalteri, cihazın istenmeden işletmesini engeller.

Yüksek basınç tabancası kilidi

Kilit, yüksek basınç tabancasının kolunu kilitler ve cihazın istenmeden başlatılmasını engeller.

Otomatik durma fonksiyonu

Yüksek basınç tabancasının kolu bırakılırsa bir basınç şalteri pompayı kapatır, yüksek basınç huzmesi durdurulur. Kola basıldığında pompa tekrar açılır.

Cihazdaki simgeler

Yüksek basınç hüzmesini asla insanlara, hayvanlara, aktif elektrikli donanımlara veya cihazın kendisine doğrultmayın.
Cihazı donmaya karşı koruyun.

Cihaz içme suyu şebekesine doğrudan bağlanamaz.

Amaca uygun kullanım

Yüksek basınç temizleyicisini sadece evde kullanın. Yüksek basınç temizleyicisi makinelerin, araçların, yapıların, aletlerin, ön cephelerin, terasların, bahçe aletlerinin vb. yüksek basınçlı su huzmesi ile temizlenmesi için öngörülmüştür.

Çevre koruma

Paketleme malzemeleri geri dönüştürülebilir. Lütfen ambalajları çevreye zarar vermeden bertaraf edin.

Elektrikli ve elektronik cihazlar, değerli ve geri dönüştürülebilir malzemelerin yanı sıra yanlış kullanılması veya yanlış bertaraf edilmesi durumunda insan sağlığı ve çevre için potansiyel tehlike teşkil edebilecek piller, aküler veya yağlar içerebilir. Ancak cihazın usulüne uygun şekilde çalıştırılması için bu parçalar gereklidir. Bu simge ile işaretlenen cihazlar evsel çöp ile birlikte bertaraf edilmemelidir.

Ör. motor yıkama, alt zemin yıkama gibi yağ içerikli atık su oluşan temizlik çalışmaları sadece yağ ayrıştırıcılı yıkama yerlerinde yapılabilir.

Temizleme maddeli işler sadece kirli su kanalizasyonuna bağlantılı sıvı geçirmez çalışma yüzeylerinde yapılabilir. Temizleme maddeleri akarsulara veya toprağa ulaşmamalıdır.

♧ Bazı ülkelerde kamu sularından su çekilmesine izin verilmemektedir.

İçerik maddelerine yönelik uyarılar (REACH)
İçerik maddelerine yönelik güncel bilgiler için bkz.: *www.kaercher.de/REACH*

Aksesuarlar ve yedek parçalar

Sadece orijinal aksesuarlar ve orijinal yedek parçalar kullanın. Bu parçalar cihazın güvenli ve arızasız çalışmasını sağlar.
Aksesuar ve yedek parçalara ilişkin bilgiler için adres: *www.kaercher.com*.

Teslimat kapsamı

Cihazınızın teslimat kapsamı ambalajı üzerinde gösterilmiştir. Ambalaj açıldığında içindeki parçalarda eksiklik olup olmadığını kontrol edin. Aksesuarların eksik olması durumunda ya da nakliye hasarlarında yetkili satıcınızı bilgilendirin.

Cihaz açıklaması

Resimler örnek niteliğindedir, ayrıntılar farklılık gösterebilir
Resimler için grafik sayfasına bakın
Şekil A

① Su bağlantısı için kaplin

② Entegre süzgeçli su bağlantısı

③ Deterjan filtreli deterjan vakum hortumu

④ Şebeke fişli elektrik kablosu

⑤ Yüksek basınç tabancası için saklama yeri

⑥ En yaygın temizleme görevleri için püskürtme borusu Vario Power
Çalışma basıncı kademesiz olarak SOFT derecesinden HARD derecesine arttırılabilir. Çalışma basıncının ayarlanması için yüksek basınç tabancasının kolunu bırakın ve püskürtme borusunu istenen konuma çevirin.
Temizleme maddesi uygulamak için püskürtme borusunu sökün ve sadece yüksek basınç tabancası ile çalışın.

⑦ İnatçı kirler için kir frezesi püskürtme borusu

⑧ Yüksek basınç tabancası

⑨ Yüksek basınç hortumunu bağlamak / ayırmak için kelepçe

⑩ Yüksek basınç tabancası tetiği

⑪ Yüksek basınç tabancası kilidi

⑫ Yüksek basınç hortumu

⑬ Püskürtme borusu için saklama yeri

⑭ Taşıma tutamağı

⑮ Yüksek basınç hortumu / elektrik kablosu için saklama yeri

⑯ Taşıma tekerleği

⑰ Cihaz şalteri "0/KAPALI" / "I/AÇIK"

⑱ Yüksek basınç bağlantısı

⑲ Tip levhası

⑳ Vidalar

㉑ *Bahçe hortumu (kumaş takviyeli, en az 1/2 inç (13 mm) çap, en az 7,5 m uzunluk, piyasada satılan hızlı bağlantı ile)

㉒ **KÄRCHER Vakum hortumu

* ek olarak gereklidir

Montaj

Resimler için grafik sayfasına bakın.
İşletime alma öncesinde ayrı olarak birlikte verilen parçaları cihaza monte edin.
Birlikte teslim edilen cıvataları ve bunlara uygun tornavidayı hazırlayın.

Tekerleklerin montajı

1. Cihazdaki tekerlekleri kilitleyin.
   Şekil B

Taşıma tutamağının monte edilmesi

1. Taşıma tutamağını takın.
2. Taşıma tutamağını 4 vidayla sabitleyin.
   Şekil C

Yüksek basınç tabancası için saklama yerinin monte edilmesi

1. Yüksek basınç tabancalarının saklama yerini cihazdaki yuvaya itin.
2. Depoyu son konumunda tutun ve bir vidayla sabitleyin.
   Şekil D

Huzme boruları için saklama yerinin takılması

1. Huzme borularının saklama yerini cihazdaki yuvaya itin.
2. Depoyu son konumunda tutun ve bir vidayla sabitleyin.
   Şekil E

Yüksek basınç hortumu / şebeke bağlantı hattı için saklama yerinin monte edilmesi

1. Yüksek basınçlı hortumu / şebeke bağlantı hattının saklama yerini dışarıdan taşıma tutamağındaki yuvaya itin.
2. Depoyu son konumunda tutun ve bir vidayla sabitleyin.
   Şekil F

Su bağlantısı için kavramanın montajı

1. Su bağlantısı kavramasını cihazın su bağlantısına vidalayın.
   Şekil G

İşletime alma

1. Cihazı yatay, düz bir zemine koyun.

DIKKAT

Toplanmış yüksek basınç hortumuyla işletimde hasar görme tehlikesi!
Yüksek basınç hortumunda hasarlar.
Cihazı çalıştırmadan önce yüksek basınç hortumunu tamamen açın ve düğüm, ilmik ve dönme olmayacak şekilde serin.

2. Yüksek basınç hortumunu tamamen açın ve düğüm, ilmik ve dönme olmayacak şekilde serin
3. Yüksek basınç hortumunu cihaza monte edin.
   a Kavrama üzerindeki kelepçeyi yukarıya çekin.
   b Yüksek basınç hortumunu kavramaya takın.
   c Kavrama üzerindeki kelepçeyi aşağı bastırın.

Şekil H

4. Yüksek basınç hortumunu yüksek basınç tabancasına bağlama:
   a Yüksek basınç hortumunu hizalayın ve
   b yüksek basınç hortumunu duyulabilir şekilde kilitlenene kadar yüksek basınç tabancasına takın.
   Şekil I
5. Yüksek basınç hortumunu çekerek güvenli bağlantıyı kontrol edin.
6. Şebeke fişini bir prize takın.

Su beslemesi

Bağlantı değerleri için bkz. tip levhası veya Bölüm *Teknik bilgiler*.

Su tedarik şirketinin yönetmeliklerini dikkate alın.

DIKKAT

Kirlenmiş su nedeniyle hasarlar

Sudaki kirlenmeler pompaya ve aksesuarlara zarar verebilir.

KÄRCHER, koruma için KÄRCHER su filtresinin kullanılmasını önerir (özel donanım, sipariş numarası 4.730-059).

Su hattına bağlantı

DIKKAT

Üçüncü taraf üreticilerin Aquastop fonksiyonlu pirinç hortum konnektörlerinin kullanılması durumunda hasar tehlikesi.

Yüksek basınç pompasında hasar.

Yalnızca Kärcher'in AquaStop fonksiyonlu/fonksiyonsuz hortum konnektörlerini, AquaStop fonksiyonu olmayan hortum konnektörlerini veya üçüncü taraf üreticilerin AquaStop fonksiyonlu plastik hortum konnektörlerini kullanın.

1. Bahçe hortumunu su bağlantısı kavramasına takın.
   Şekil J
2. Bahçe hortumunu su hattına bağlayın.
3. Su musluğunu tam olarak açın.

Suyu açık hazneden emme

Bu yüksek basınç temizleyicisi, KÄRCHER vakum hortumuyla örn. yağmur suyu toplama bidonlarından veya göletlerden yüzey sularını çekmek için uygundur (maksimum emme yüksekliği için bkz. *Teknik bilgiler*).

1. Kavramayı, su bağlantısından sökün.
2. Vakum hortumunu suyla doldurun.
3. Vakum hortumunu cihazın su bağlantısına vidalayın ve bir su kaynağına (örneğin örn. yağmur varili) asın.

İşletim

DIKKAT

Pompanın kuru çalıştırılması nedeniyle hasar tehlikesi

Pompa hasarı

2 dakika içerisinde basınç oluşmazsa cihazı kapatın.

Arıza durumunda yardım bölümündeki talimatlara göre hareket edin.

Yüksek basınçla işletme

DIKKAT

Boyalı veya hassas yüzeylerde zarar oluşabilir

Yüzeyler çok düşük huzme mesafesinde veya uygun olmayan bir huzme borusu seçiminde zarar görür.

Boyalı yüzeyleri temizlerken en az 30 cm huzme mesafesi bırakın.

Araba lastikleri, boya ya da ahşap gibi hassas yüzeyleri kir frezesi ile temizlemeyin.

1. Yüksek basınç tabancasına bir huzme borusu takın ve 90° döndürerek sabitleyin.
   Şekil K
2. Cihazı açın ("I/ON").
3. Yüksek basınç tabancasının kolunun kilidini açın.
4. Yüksek basınç tabancasının koluna basın.
   Cihaz açılır.

Temizleme maddesiyle işletim

⚠ TEHLIKE

Temizleme maddesi nedeniyle yaralanma tehlikesi

Temizleme maddelerinin yanlış kullanımı nedeniyle ağır sağlık zararları.

Temizleme maddesi üreticisinin güvenlik veri sayfasını dikkate alın.

Şart koşulan kişisel koruyucu ekipmanı (KKE) kullanın.

Not

KÄRCHER temizleme maddeleri sorunsuz çalışmayı garanti eder. Lütfen danışmanlık hizmeti alın veya kataloğumuzu ya da temizleme maddesi bilgi broşürlerini talep edin.

Not

Temizleme maddesi sadece alçak basınçta eklenebilir.

1. Temizleme maddesi için vakum hortumunu istenen uzunlukta gövdeden çekin.
   Şekil L
2. Temizleme maddesi vakum hortumunu temizleme maddesi çözeltisi içeren bir haznenin içine asın.
3. Huzme borusunu yüksek basınç tabancasından ayırın ve sadece yüksek basınç tabancasıyla çalışın.
   İşletme sırasında temizleme maddesi çözeltisi su hüzmesine karıştırılır.

Tavsiye edilen temizleme yöntemi

1. Temizleme maddelerini kuru yüzeye tasarruflu bir şekilde püskürtün ve etki etmesini bekleyin (kurutmayın).
2. Çözülen kiri yüksek basınç huzmesi ile yıkayın.

Temizleme maddeleriyle işletme sonrasında

1. Cihaz yakl. 30 saniye boyunca temiz suyla çalıştırın.

İşletimin duraklatılması

1. Yüksek basınç tabancasının kolunu bırakın.
   Kol bırakıldığında cihaz kapanır. Sistemdeki yüksek basınç olduğu gibi kalır.
2. Yüksek basınç tabancasının kolunu kilitleyin.
   Şekil M
3. 5 dakikadan uzun çalışma molalarında cihazı kapatın "0/OFF".

İşletmenin tamamlanması

⚠ TEDBIR

Yaralanma tehlikesi!

Yüksek basınç altında kontrolsüz çıkan su nedeniyle yaralanmalar.

Yüksek basınç hortumunu sadece sistemde basınç yokken yüksek basınç tabancasından veya cihazdan ayırın.

1. Yüksek basınç tabancasının kolunu bırakın.
2. Su musluğunu kapatın.
3. Yüksek basınç tabancasının koluna 30 saniye boyunca basın.
   Sistemde kalan basınç tahliye edilir.
4. Yüksek basınç tabancasının kolunu bırakın.
5. Yüksek basınç tabancasının kolunu kilitleyin.
6. Cihazı kapatın "0/OFF".
7. Cihazı su beslemesinden ayırın.
8. Şebeke fişini prizden çekin.

Taşıma

⚠ TEDBIR

Cihazın ağırlığı nedeniyle yaralanma ve hasar tehlikesi!

Yaralanma ve hasarlar meydana gelebilir.

Taşıma ve yataklama sırasında cihazın ağırlığına dikkat edin.

Cihazı çekme

1. Cihazı taşıma tutamağından çekin.

Cihazı araç içinde taşıma

1. Cihazı kaymaya ve devrilmeye karşı emniyete alın.

Depolama

⚠ TEDBIR

Cihazın ağırlığı nedeniyle yaralanma ve hasar tehlikesi!

Yaralanma ve hasarlar meydana gelebilir.

Taşıma ve yataklama sırasında cihazın ağırlığına dikkat edin.

Cihazın muhafaza edilmesi

1. Cihazı düz bir zemin üzerine bırakın.
2. Yüksek basınç hortumunu yüksek basınç tabancasından ayırın.
3. Hüzme borusunu yüksek basınç tabancasından ayırın.
4. Hem püskürtme borularını hem de yüksek basınçlı tabancayı uygun bir depolama alanına koyun.
5. Yüksek basınç hortumunu cihazdan ayırın.
6. Yüksek basınç hortumunu cihazda depolayın.
7. Şebeke bağlantı hattını cihaz üzerinde saklayın.

Uzun süreli depolama öncesinde ek uyarıları dikkate alın, bkz. bölüm *Bakım ve periyodik bakım*.

Antifriz

DIKKAT

Hasar tehlikesi!

Suyun donması nedeniyle cihaz ve aksesuarlarda hasar.

Cihazı ve aksesuarları her kullanımdan sonra tamamen boşaltın.

Cihazı ve aksesuarları 0°C'ye (32°F) veya altındaki düşük sıcaklıklardan koruyun.

1. Su beslemesini cihazdan ayırın.
2. Yüksek basınç hortumunu cihazdan sökün.
3. Cihazı açın "I/ON".
4. Yüksek basınç bağlantısından su çıkmayana kadar maksimum 1 dakika bekleyin.
5. Cihazı kapatın "0/OFF".
6. Cihazı ve aksesuarları donma tehlikesi bulunmayan bir yerde saklayın.

Bakım ve periyodik bakım

⚠ TEHLIKE

Akım çarpma tehlikesi

Akım ileten parçalara temas nedeniyle yaralanmalar

Cihazı kapatın.

Şebeke fişini çekin.

Cihaz bakım gerektirmemektedir, yani düzenli bakım çalışmalarının yapılması gerekli değildir.

Su bağlantısındaki süzgeci temizleyin

DIKKAT

Eksik veya hasarlı süzgeç nedeniyle hasar riski!

Yüksek basınç pompasında hasar.

Cihazı süzgeç olmadan çalıştırmayın.

Süzgeci sert, keskin nesnelerle temizlemeyin.

Su bağlantısındaki süzgeci gerekirse temizleyin.

1. Kavramayı, su bağlantısından sökün.
2. Süzgeci çıkarın.
   Şekil N
3. Süzgeci akan su altında yıkayın.
4. Süzgeci su bağlantısına takın.

Temizleme maddesi filtresini temizleme

Uzun süreli depolamadan önce temizleme maddesi filtresini temizleyin.

1. Filtreyi temizleme maddesi vakum hortumundan çekip çıkarın.
2. Filtreyi akan su altında yıkayın.
   Şekil O

Arıza durumunda yardım

Arızaların sebepleri çoğu zaman aşağıdaki genel bakış yardımıyla kendiniz giderebileceğiniz kadar basittir. Kararsızlık durumunda veya burada adı geçmeyen arızalarda lütfen yetkili müşteri hizmetlerine başvurun.

⚠ TEHLIKE

Hayati tehlike!

Gerilim altındaki parçalara temas durumunda elektrik çarpması nedeniyle ölümcül yaralanmalar.

Gerilim altındaki parçalara dokunmayın.

Cihazı kapatın.

Şebeke fişini şebeke prizinden çekin.

Cihaz çalışmıyor

1. Yüksek basınç tabancasının koluna basın.
   Cihaz açılır.
2. Tip levhasında belirtilen gerilimin akım kaynağı gerilimiyle uyuşup uyuşmadığını kontrol edin.
3. Şebeke bağlantı hattında herhangi bir arıza olup olmadığını kontrol edin.

Cihaz basınca ulaşmıyor

<u>Su beslemesi çok düşük.</u>

1. Su musluğunu tam olarak açın.
2. Su girişinde yeterli pompalama miktarını kontrol edin.
3. Huzme borusundaki ayarı kontrol edin.
4. Maksimum emme yüksekliğinin aşılmadığını kontrol edin.

<u>Su bağlantısındaki süzgeç kirlenmiş.</u>

1. Su bağlantısındaki süzgeci bir yassı penseyle dışarı çekin.
2. Süzgeci akan su altında yıkayın.
   Şekil N

<u>Cihazda hava var.</u>

1. Cihazın havasını boşaltın:
   a Cihazı huzme borusunu bağlamadan maksimum 2 dakika çalıştırın.
   b Yüksek basınç tabancasına basın ve su, baloncuksuz bir şekilde dışarı çıkana kadar bekleyin.
   c Huzme borusunu bağlayın.

Güçlü basınç dalgalanmaları

1. Yüksek basınç memesini temizleyin:
   a Enjektör delmesindeki kirlenmeleri bir iğne ile temizleyin.
   b Yüksek basınç memesini önden suyla durulayın.
2. Su giriş miktarını kontrol edin.

Cihaz sızdırıyor

1. Cihazın az miktarda sızdırması teknik açıdan zorunludur. Güçlü sızıntıda yetkili müşteri hizmetlerini görevlendirin.

Temizleme maddesi çekilmiyor

Yüksek basınç tabancasında bir huzme borusu takılıdır.
1. Huzme borusunu sökün ve sadece yüksek basınç tabancası ile çalışın.

Temizleme maddesi hortumu bükülmüş, tıkalı veya sızdırıyor.
1. Temizleme maddesi hortumunu kıvrılmadan yerleştirin, temizleyin veya değiştirin.

Temizleme maddesi filtresi tıkanmıştır.
1. Temizleme maddesi filtresini temizleyin, bkz. *Temizleme maddesi filtresini temizleme*.

Garanti

Her ülkede yetkili distribütörümüz tarafından verilmiş garanti şartları geçerlidir. Garanti süresi içerisinde cihazınızda oluşabilecek hasarları, üretim veya malzeme hatasından kaynaklanıyorlarsa ücretsiz olarak gideriyoruz. Garanti durumunda satış faturası ile satıcınıza veya size en yakın yetkili servise başvurun.
(Adres için bkz. Arka sayfa)
Daha ayrıntılı garanti bilgilerini (varsa) yerel Kärcher web sitenizin servis bölümünde “İndirilenilen Dokümanlar” altında bulabilirsiniz.

AB Uygunluk Beyanı

Aşağıda belirtilen ürünün, açıklanmış olan yönerge ve yönetmeliklerin ilgili hükümlerine uygun olduğunu beyan ederiz. Bizim onayımız olmadan makinede yapılan bir değişiklik durumunda, bu beyan geçerliliğini kaybeder. Bu Uygunluk Beyanı'nı yayınlamanın tek sorumluluğu üreticiye aittir.
Ürün: Yüksek basınç temizleyicisi
Tip: K 3, K 3 Premium, KHD 3

Yönergeler ve yönetmelikler
2006/42/AT (+2009/127/AT)
2014/30/AB
2011/65/AB
2000/14/AT

Uygulanan uyumlaştırılmış normlar
EN 60335-1
EN 60335-2-79
EN 62233: 2008
EN 55014-1: 2017 + A11: 2020
EN 55014-2: 1997+A1: 2001+A2: 2008
EN 61000-3-2: 2014
EN 61000-3-3: 2013
EN IEC 63000: 2018

Uygulanan uygunluk değerlendirme yöntemi
2000/14/AT: Ek V

Ses gücü seviyesi dB(A)
K 3 (1.676-000.0 - 1.676-014.0)
Ölçülen: 88
Garanti edilen: 90
K 3, K 3 Premium, KHD 3
(1.676-350.0 - 1.676-999.0)
Ölçülen: 87
Garanti edilen: 90

İsim ve adres
Dokümantasyon yetkilisi:
S. Reiser
Alfred Kärcher SE & Co. KG
Alfred-Kärcher-Str. 28 - 40
71364 Winnenden (Almanya)
Tel.: +49 7195 14-0
Faks: +49 7195 14-2212

H. Jenner
Chairman of the Board of Management

S. Reiser
Manager Regulatory Affairs & Certification

Winnenden, 2025/09/01
Aşağıda imzası bulunan kişi, Yönetim Kurulu adına ve yetkisi dahilinde hareket eder.
Alfred Kärcher SE & Co. KG
Alfred-Kärcher-Str. 28 - 40
71364 Winnenden (Almanya)
Tel.: +49 7195 14-0
Faks: +49 7195 14-2212

Teknik bilgiler

Elektrik bağlantısı		
Gerilim	V	220-240
Faz	~	1
Frekans	Hz	50-60
Akım çekişi	A	6
Koruma türü		IPX5
Koruma sınıfı	⧈	II
Şebeke emniyeti (gecikmeli)	A	10
Su bağlantısı		
Giriş basıncı (maks.)	MPa	1,2
Giriş sıcaklığı (maks.)	°C	40
Giriş miktarı (min.)	l/min	8
Emme yüksekliği (maks.)	m	0,5
Cihaz performans verileri		
Çalışma basıncı	MPa	8,0
İzin verilen maks. basınç	MPa	12,0
Pompalama miktarı, su	l/min	5,5
Maksimum pompalama miktarı	l/min	6,3
Pompalama miktarı, temizleme maddesi	l/min	0,3
Yüksek basınç tabancasının geri tepme kuvveti	N	12
Boyutlar ve ağırlıklar		
Tipik işletim ağırlığı	kg	5,1
Uzunluk	mm	242
Genişlik	mm	285
Yükseklik	mm	805
EN 60335-2-79 uyarınca tespit edilen değerler		
El-kol titreşim değeri	m/s^2	1,7
Belirsizlik K	m/s^2	0,7
Ses basınç seviyesi L_{pA}	dB(A)	74
Belirsizlik K_{pA}	dB(A)	3
Ses gücü seviyesi L_{WA} + Belirsizlik K_{WA}	dB(A)	90

Teknik değişiklik hakkı saklıdır.

Innehåll

KÄRCHER Home & Garden-app 45
Allmän information 45
Säkerhetsanordningar 45
Symboler på maskinen 45
Ändamålsenlig användning 45
Miljöskydd 45
Tillbehör och reservdelar 45
Leveransens omfattning 45
Beskrivning av maskinen 45
Montering 46
Idrifttagning 46
Drift 47
Transport 47
Förvaring 47
Skötsel och underhåll 48
Hjälp vid störningar 48
Garanti 48
EU-försäkran om överensstämmelse 48
Tekniska data 49

KÄRCHER Home & Garden-app

Med KÄRCHER Home & Garden-appen drar du nytta av följande fördelar när du använder din maskin:

- Användningstips och expertkunskap
- Produktinformation, tillbehörsöversikt och bruksanvisningar
- Hjälp och servicekontakt
- Onlinebutik – exklusiva erbjudanden och mycket mer

Ladda ner KÄRCHER Home & Garden-appen från din App Store och registrera enkelt din produkt.

Allmän information

Läs igenom den här originalbruksanvisningen och medföljande säkerhetsinformation innan du använder din apparat första gången. Följ alla anvisningar.
Förvara båda häftena för framtida bruk eller för nästa ägare.

Säkerhetsanordningar

⚠ *VARNING*

Skaderisk!

Allvarliga skador på grund av saknade, ändrade eller inaktiva säkerhetsanordningar.
Kringgå eller ta inte bort säkerhetsanordningarna och gör dem inte inaktiva. Säkerhetsanordningarna är till för att skydda dig.

Maskinens strömbrytare

Strömbrytaren förhindrar att maskinen startas av misstag.

Spolhandtagets lås

Spärren låser spolhandtaget spak och förhindrar att maskinen startas av misstag.

Automatiskt stopp

När handtaget på spolhandtaget släpps kopplas högtryckspumpen från av en tryckbrytare som stoppar högtrycksstrålen. När man trycker in handtaget kopplas pumpen till igen.

Symboler på maskinen

Rikta inte högtrycksstrålen mot personer, djur, aktiv elektrisk utrustning eller mot själva maskinen.
Skydda maskinen mot frost.

Maskinen får inte anslutas direkt till det allmänna dricksvattennätet.

Ändamålsenlig användning

Denna högtrycksrengörare får endast användas i privathushåll.
Högtrycksrengöraren är avsedd för rengöring av maskiner, fordon, byggnationer, verktyg, fasader, terasser, trädgårdsredskap osv. med högtrycksvattenstråle.

Miljöskydd

Förpackningsmaterialen kan återvinnas. Avfallshantera förpackningar på ett miljövänligt sätt.

Elektriska och elektroniska maskiner innehåller värdefulla återvinningsbara material och ofta komponenter såsom engångsbatterier, uppladdningsbara batterier och olja som vid felaktig användning eller felaktig avfallshantering kan utgöra en potentiell fara för människors hälsa och för miljön. Dessa komponenter är dock nödvändiga för en korrekt drift av maskinen. Maskiner som märkts med denna symbol får inte kastas i hushållssoporna.

Rengöringsarbeten som orsakar oljehaltigt avloppsvatten, t.ex. motortvätt och underredestvätt får endast utföras på tvättplatser med oljeavskiljare.

Arbeten med rengöringsmedel får endast utföras på vattentäta arbetsytor med anslutning till smutsvattenskanalisationen. Låt inte rengöringsmedel tränga in i vattendrag eller i jordmånen.

I en del länder är det inte tillåtet att hämta vatten från allmänna vattendrag.

Information om ämnen (REACH)
Aktuell information om innehållet finns på: *www.kaercher.de/REACH*

Tillbehör och reservdelar

Använd endast originaltillbehör och originalreservdelar, så att en säker och störningsfri drift av maskinen är garanterad.
Information om tillbehör och reservdelar finns på *www.kaercher.com*.

Leveransens omfattning

Maskinens leveransomfattning är avbildad på förpackningen. Kontrollera att innehållet i leveransen är fullständigt. Kontakta din försäljare om något tillbehör saknas eller om det finns transportskador.

Beskrivning av maskinen

Bilderna är exempel, detaljer kan skilja sig åt
För bilder, se bildsidorna
Bild A

(1) Koppling för vattenanslutning

(2) Vattenanslutning med inbyggd sil

(3) Sugslang för rengöringsmedel med rengöringsmedelsfilter

(4) Nätkabel med nätkontakt

⑤ Förvaring för spolhandtag

⑥ Strålrör Vario Power för de vanligaste rengöringsuppgifterna
Arbetstrycket kan ökas steglöst från SOFT till HARD. För att ställa in arbetstrycket släpper du högtryckspistolens spak och vrider strålröret till önskat läge.
För att applicera rengöringsmedel, demontera strålröret och arbeta endast med spolhandtaget

⑦ Strålrör smutsfräs för svår smuts

⑧ Spolhandtag

⑨ Klämma för att ansluta / lossa högtryckslangen

⑩ Spak spolhandtag

⑪ Spolhandtagets lås

⑫ Högtryckslang

⑬ Förvaring för strålrör

⑭ Transporthandtag

⑮ Förvaring för högtryckslang / nätkabel

⑯ Transporthjul

⑰ Maskinens strömbrytare ”0/OFF”/”I/ON”

⑱ Högtrycksanslutning

⑲ Typskylt

⑳ Skruvar

㉑ *Trädgårdsslang (vävförstärkt, diameter minst 1/2 tum (13 mm), längd minst 7,5 m, med snabbkoppling som erbjuds i handeln)

㉒ *Kärcher sugslang

* behövs dessutom

Montering

Bilder se grafiksida.
Montera de lösa delarna på maskinen före idrifttagningen.
Var beredd med de medföljande skruvarna och en passande skruvdragare.

Montera hjulen

1. Snäpp fast hjulen på maskinen.
   Bild B

Montera transporthandtag

1. Fäst transporthandtaget.
2. Fäst transporthandtaget med 4 skruvar.
   Bild C

Montera förvaring för spolhandtag

1. Sätt i förvaringen för högtryckspistolen i fästet på maskinen.
2. Håll förvaringen i ändläget och fäst den med en skruv.
   Bild D

Montera förvaring för strålrör

1. Sätt i förvaringen för strålröret i fästet på maskinen.
2. Håll förvaringen i ändläget och fäst den med en skruv.
   Bild E

Montera förvaring för högtryckslang / nätkabel

1. Sätt i förvaringen för högtryckslangen / nätkabeln utifrån strålröret i fästet på transporthandtaget.
2. Håll förvaringen i ändläget och fäst den med en skruv.
   Bild F

Montera kopplingen för vattenanslutningen

1. Skruva fast kopplingen för vattenanslutningen på maskinens vattenanslutning.
   Bild G

Idrifttagning

1. Ställ maskinen på ett vågrätt, jämnt underlag.

OBSERVERA

Risk för skador vid drift med upplindad högtryckslang!
Skador på högtryckslangen.
Rulla av högtryckslangen helt och lägg ut den utan knutar, öglor och vridningar innan du använder maskinen.

2. Rulla av högtryckslangen helt och lägg ut den utan knutar, öglor och vridningar.
3. Montera högtryckslangen på maskinen:
   a Dra upp klämman på kopplingen.
   b Stick in högtryckslangen i kopplingen.
   c Tryck klämman på kopplingen nedåt.
   Bild H
4. Montera högtryckslangen i spolhandtaget:
   a Rikta in högtryckslangen och
   b stick in den i spolhandtaget tills den hakar fast med ett hörbart klick.
   Bild I
5. Dra i högtryckslangen för att kontrollera att allt sitter ordentligt.
6. Anslut nätkontakten till eluttaget.

Vattenförsörjning

Anslutningsvärden, se typskylten eller kapitel *Tekniska data*.
Beakta vattenleverantörens anvisningar och föreskrifter.

OBSERVERA

Skador på grund av förorenat vatten
Föroreningar i vattnet kan skada pumpen eller tillbehören.
Som skydd rekommenderar KÄRCHER att man använder vattenfilter (specialtillbehör, artikelnummer 4.730-059).

Anslutning till vattenledningen

OBSERVERA

Risk för skador vid användning av slangkopplingar av mässing med AquaStop-funktion från tredje part.
Skador på högtryckspumpen.
Använd endast slangkopplingar med/utan AquaStop-funktion från Kärcher, slangkopplingar utan AquaStop-funktion eller slangkopplingar av plast med AquaStop-funktion från tredje part.

1. Stick in trädgårdsslangen i kopplingen för vattenanslutning.
   Bild J
2. Anslut trädgårdsslangen till vattenledningen.
3. Öppna vattenkranen helt.

Suga upp vatten ur öppna behållare

Denna högtrycksrengörare lämpar sig tillsammans med KÄRCHER-sugslangen för att suga upp ytvatten, t.ex.ur regntunnor eller dammar (max. insugningshöjd anges i *Tekniska data*).

1. Skruva av kopplingen från vattenanslutningen.
2. Fyll sugslangen med vatten.
3. Skruva fast sugslangen på maskinens vattenanslutning och häng ner den i vattenkällan (t.ex. en regntunna).

Drift

OBSERVERA

Risk för skador vid torrkörning av pumpen!

Pumpskada

Stäng av maskinen om den inte genererar något tryck inom 2 minuter.

Gå till väga enligt informationen i Hjälp vid störningar.

Drift med högtryck

OBSERVERA

Skador på lackerade eller känsliga ytor

Ytor skadas om strålavståndet är för kort eller om ett olämpligt strålrör används.

Håll alltid ett lägsta strålavstånd på 30 cm när du rengör lackerade ytor.

Rengör inte bildäck, lack eller känsliga ytor som trä med smutsfräsen.

1. Stick in strålröret i spolhandtaget och fäst det genom att vrida det 90°.
   Bild K
2. Starta maskinen (”I/ON”).
3. Lås upp spolhandtagets spak.
4. Tryck in spolhandtagets spak.
   Maskinen slås på.

Drift med rengöringsmedel

⚠ *FARA*

Risk för personskador på grund av rengöringsmedel

Allvarliga hälsoskador på grund av felaktig användning av rengöringsmedel.

Beakta säkerhetsdatabladet från rengöringsmedelstillverkaren.

Använd den personliga skyddsutrustning som föreskrivs.

Hänvisning

KÄRCHER-rengöringsmedel garanterar ett störningsfritt arbete. Låt oss ge dig råd eller beställ vår katalog eller våra informationsblad om rengöringsmedel.

Hänvisning

Rengöringsmedlet kan endast användas vid lågtryck.

1. Dra ut önskad längd på rengöringsmedelssugslangen ur kåpan.
   Bild L
2. Häng rengöringsmedelssugslangen i en behållare med rengöringsmedelslösning.
3. Lossa strålröret från spolhandtaget och arbeta endast med spolhandtaget.
   Under drift blandas rengöringsmedelslösningen in i vattenstrålen.

Rekommenderad rengöringsmetod

1. Spruta sparsamt med rengöringsmedel på den torra ytan och låt verka (inte torka).
2. Spola bort den upplösta smutsen med högtrycksstrålen.

Efter drift med rengöringsmedel

1. Spola maskinen i 30 sekunder med klart vatten.

Avbryta driften

1. Släpp spolhandtagets spak.
   Om spaken släpps stängs maskinen av. Högtrycket i systemet bibehålls.
2. Lås spolhandtagets spak.
   Bild M
3. Stäng av maskinen vid arbetspauser över 5 minuter ”0/OFF”.

Avsluta driften

⚠ *FÖRSIKTIGHET*

Skaderisk!

Personskador på grund av vatten som sprutar ut okontrollerat under högtryck

Högtrycksslangen ska bara lossas från spolhandtaget eller från maskinen när det inte finns något tryck i systemet.

1. Släpp spolhandtagets spak.
2. Stäng vattenkranen.
3. Tryck in spolhandtagets spak i 30 sekunder.
   Det återstående trycket i systemet reduceras.
4. Släpp spolhandtagets spak.
5. Lås spolhandtagets spak.
6. Stäng av maskinen ”0/OFF”.
7. Koppla från maskinen från vattenförsörjningen.
8. Dra ut nätkontakten ur eluttaget.

Transport

⚠ *FÖRSIKTIGHET*

Risk för personskador och materiella skador på grund av maskinens vikt!

Personskador och materiella skador.

Ta hänsyn till maskinens vikt vid transport och förvaring.

Dra i maskinen

1. Dra maskinen i transporthandtaget.

Transportera maskinen i fordonet

1. Säkra maskinen så att den inte kan glida eller tippa.

Förvaring

⚠ *FÖRSIKTIGHET*

Risk för personskador och materiella skador på grund av maskinens vikt!

Personskador och materiella skador.

Ta hänsyn till maskinens vikt vid transport och förvaring.

Förvara maskinen

1. Parkera maskinen på ett jämnt underlag.
2. Lossa högtrycksslangen från spolhandtaget.
3. Lossa strålrörets från spolhandtaget.
4. Förvara båda strålrören och spolhandtaget i de passande förvaringarna.
5. Skruva av högtrycksslangen från apparaten.
6. Förvara högtrycksslangen på apparaten.
7. Förvara nätkabeln på maskinen.

Observera ytterligare information före längre förvaring, se kapitel *Skötsel och underhåll*.

Frostskydd

OBSERVERA

Skaderisk!

Skador på utrustning och tillbehör orsakade av vatten som fryser.

Töm maskinen och tillbehöret helt efter varje användning.
Skydda maskinen och tillbehöret från temperaturer mindre än eller lika med 0 °C (32 °F).
1. Lossa vattenförsörjningen på maskinen.
2. Demontera av högtryckssslangen på maskinen.
3. Starta maskinen ”I/ON”.
4. Vänta högst 1 minut tills det inte längre kommer ut vatten ur högtrycksanslutningen.
5. Stäng av maskinen ”0/OFF”.
6. Förvara maskinen och tillbehöret i ett frostsäkert utrymme.

Skötsel och underhåll

⚠ FARA

Risk för elektriska stötar
Skador vid beröring av strömförande delar
Stäng av maskinen.
Dra ut nätkontakten.
Maskinen är underhållsfri, dvs. inga regelbundna underhållsarbeten behöver genomföras.

Rengöra silen i vattenanslutningen

OBSERVERA

Risk för skador på grund av saknad eller skadad sil
Skador på högtryckspumpen
Använd inte maskinen utan sil.
Rengör inte silen med hårda, spetsiga föremål.
Rengör silen i vattenanslutningen vid behov.
1. Skruva av kopplingen från vattenanslutningen.
2. Dra ut silen.
   Bild N
3. Rengör silen under rinnande vatten.
4. Sätt silen i vattenanslutningen.

Rengöra rengöringsmedelsfiltret

Rengör rengöringsmedelsfiltret före längre förvaring.
1. Dra av filtret från sugslangen för rengöringsmedlet.
2. Rengör filtret under rinnande vatten.
   Bild O

Hjälp vid störningar

Störningar har ofta enkla orsaker, som du kan åtgärda på egen hand med hjälp av översikten nedan. I tveksamma fall eller vid störningar som inte anges här, kontakta auktoriserad kundtjänst.

⚠ FARA

Livsfara!
Dödliga personskador på grund av elektriska stötar vid beröring av spänningsförande delar.
Vidrör inga spänningsförande delar.
Stäng av apparaten.
Dra ut nätkontakten ur nätuttaget.

Maskinen fungerar inte
1. Tryck in spolhandtagets spak.
   Maskinen slås på.
2. Kontrollera om den angivna spänningen på typskylten överensstämmer med strömkällans spänning.
3. Kontrollera att nätkabeln inte är skadad.

Inget tryck skapas i maskinen
Vattentillförseln är för låg.
1. Öppna vattenkranen helt.
2. Kontrollera att vattentillflödet levererar tillräcklig mängd vatten.
3. Kontrollera inställningen på stålröret.
4. Kontrollera att den maximala insugningshöjden inte har överskridits.

Silen i vattenanslutningen är smutsig.
1. Dra ut silen i vattenanslutningen med en plattång.
2. Rengör silen under rinnande vatten.
   Bild N

Det finns luft i maskinen.
1. Avlufta maskinen:
   a Starta maskinen utan anslutet strålrör i högst 2 minuter.
   b Tryck in spolhandtaget och vänta tills vattnet kommer ut ur spolhandtaget utan luftbubblor.
   c Anslut stålröret.

Kraftiga tryckvariationer
1. Rengör högtrycksmunstycket:
   a Ta bort smuts från munstyckshålen med en nål.
   b Skölj högtrycksmunstycket framifrån med vatten.
2. Kontrollera vattentillflödesmängden.

Maskinen otät
1. En lätt otäthet på maskinen är normalt. Kontakta auktoriserad kundtjänst om det finns stora otätheter.

Rengöringsmedlet sugs inte in
Ett strålrör är monterat på spolhandtaget.
1. Demontera strålröret och arbeta endast med spolhandtaget.

Rengöringsmedelsslangen är vikt, tilltäppt eller otät.
1. Dra, rengör eller byt ut rengöringsmedelsslangen utan att den viks.

Rengöringsmedelsfiltret är tilltäppt.
1. Rengör rengöringsmedelsfiltret, se *Rengöra rengöringsmedelsfiltret*.

Garanti

I respektive land gäller de garantivillkor som publicerats av våra auktoriserade distributörer. Eventuella fel på maskinen repareras utan kostnad inom garantitiden, under förutsättning att de orsakats av ett material- eller tillverkningsfel. Vid frågor som gäller garantin ska du vända dig med kvitto till inköpsstället eller närmaste, auktoriserad kundtjänst.
(Se baksidan för adress)
Ytterligare garantiinformation (om tillgänglig) finns i serviceområdet på din lokala Kärcher-webbplats under "Nedladdningar".

EU-försäkran om överensstämmelse

Härmed försäkrar vi att nedanstående produkt uppfyller gällande bestämmelser i angivna direktiv och förordningar. Denna försäkran upphör att gälla om produkten ändras utan att detta har godkänts av oss. Tillverkaren ansvarar ensam för utfärdandet av denna försäkran om överensstämmelse.
Produkt: Högtryckstvätt
Typ: K 3, K 3 Premium, KHD 3

Direktiv och förordningar
2006/42/EG (+2009/127/EG)
2014/30/EU
2011/65/EU
2000/14/EG

Tillämpade harmoniserade standarder
EN 60335-1
EN 60335-2-79
EN 62233: 2008
EN 55014-1: 2017 + A11: 2020
EN 55014-2: 1997+A1: 2001+A2: 2008
EN 61000-3-2: 2014
EN 61000-3-3: 2013
EN IEC 63000: 2018

Tillämpad konformitetsbedömningsprocedur
2000/14/EG: Bilaga V

Ljudeffektsnivå dB(A)
K 3 (1.676-000.0 - 1.676-014.0)
Uppmätt: 88
Garanterad: 90
K 3, K 3 Premium, KHD 3
(1.676-350.0 - 1.676-999.0)
Uppmätt: 87
Garanterad: 90

Namn och adress
Dokumentationsbefullmäktigad:
S. Reiser
Alfred Kärcher SE & Co. KG
Alfred-Kärcher-Str. 28 - 40
71364 Winnenden (Germany)
Telefon: +49 7195 14-0
Fax: +49 7195 14-2212

H. Jenner
Chairman of the Board of Management

S. Reiser
Manager Regulatory Affairs & Certification

Winnenden, 01.09.2025
Undertecknande agerar på uppdrag av och med styrelsens godkännande.
Alfred Kärcher SE & Co. KG
Alfred-Kärcher-Str. 28 - 40
D-71364 Winnenden (Germany)
Tfn: +49 7195 14-0
Fax: +49 7195 14-2212

Tekniska data

Elanslutning		
Spänning	V	220-240
Fas	~	1
Frekvens	Hz	50-60
Strömförbrukning	A	6
Kapslingsklass		IPX5
Skyddsklass	⧈	II
Nätsäkring (trög)	A	10
Vattenanslutning		
Tilloppstryck (max.)	MPa	1,2
Tilloppstemperatur (max.)	°C	40
Tilloppsmängd (min.)	l/min	8
Insugningshöjd (max.)	m	0,5
Effektdata maskin		
Drifttryck	MPa	8,0
Max. tillåtet tryck	MPa	12,0
Transportmängd, vatten	l/min	5,5
Transportmängd, maximalt	l/min	6,3
Transportmängd, rengöringsmedel	l/min	0,3
Spolhandtagets rekylkraft	N	12
Mått och vikter		
Typisk arbetsvikt	kg	5,1
Längd	mm	242
Bredd	mm	285
Höjd	mm	805
Fastställda värden enligt EN 60335-2-79		
Hand-arm-vibrationsvärde	m/s^2	1,7
Osäkerhet K	m/s^2	0,7
Ljudtrycksnivå L_{pA}	dB(A)	74
Osäkerhet K_{pA}	dB(A)	3
Ljudeffektsnivå L_{WA} + Osäkerhet K_{WA}	dB(A)	90

Med förbehåll för tekniska ändringar.

Sisältö

KÄRCHER Home & Garden -sovellus 49
Yleisiä ohjeita 49
Turvalaitteet 49
Laitteessa olevat symbolit 50
Määräystenmukainen käyttö 50
Ympäristönsuojelu 50
Lisävarusteet ja varaosat 50
Toimituksen sisältö 50
Laitekuvaus 50
Asennus 50
Käyttöönotto 51
Käyttö 51
Kuljetus 52
Varastointi 52
Hoito ja huolto 52
Ohjeet häiriötilanteissa 52
Takuu 53
EU-vaatimustenmukaisuusvakuutus 53
Tekniset tiedot 53

KÄRCHER Home & Garden -sovellus

KÄRCHER Home & Garden -sovelluksen avulla saat seuraavia etuja käyttäessäsi laitettasi:
- Sovellusvinkkejä ja asiantuntijatietoja
- Tuotetietoja, varusteyleiskatsauksia ja käyttöohjeita
- Avustusta ja huoltoyhteyshenkilöitä
- Verkkokauppa - erikoistarjouksia ja paljon muuta

Lataa KÄRCHER Home & Garden sovellus omasta sovelluskaupastasi ja rekisteröi tuotteesi kätevästi.

Yleisiä ohjeita

Lue ennen laitteen ensimmäistä käyttöä tämä alkuperäinen käyttöohje ja mukana toimitetut turvallisuusohjeet. Menettele niiden mukaisesti.
Säilytä molemmat vihkoset myöhempää käyttöä tai seuraavaa omistajaa varten.

Turvalaitteet

⚠ *VAROITUS*

Loukkaantumisvaara!
Vakavia vammoja puuttuvien, muunneltujen tai tehottomien turvalaitteiden johdosta.
Turvalaitteita ei saa ohittaa tai poistaa, tai tehdä niitä tehottomiksi. Turvalaitteet ovat sinun turvallisuuttasi varten.

Laitekytkin

Laitekytkin estää laitteen tahattoman käytön.

Korkeapainepistoolin lukitus

Lukitus lukitsee korkeapainepistoolin vivun ja estää laitteen tahattoman käynnistämisen.

Automaattinen pysäytystoiminto

Kun korkeapainepistoolin vipu vapautetaan, painekytkin kytkee pumpun pois päältä ja korkeapainesuihku loppuu. Kun vipua taas painetaan, pumppu käynnistyy.

Laitteessa olevat symbolit

Älä suuntaa korkeapainesuihkua kohti ihmisiä, eläimiä, toimivaa sähkövarustusta tai itse laitetta.
Suojaa laite jäätymiseltä.

Laitetta ei saa liittää suoraan julkiseen juomavesiverkkoon.

Määräystenmukainen käyttö

Käytä korkeapainepesuria vain yksityisissä kotitalouksissa.
Korkeapainepesuri on tarkoitettu koneiden, ajoneuvojen, rakenteiden, työkalujen, julkisivujen, terassien, puutarhalaitteiden jne. puhdistamiseen korkeapaineisella vesisuihkulla.

Ympäristönsuojelu

Pakkausmateriaalit ovat kierrätettäviä. Hävitä pakkaukset ympäristöä säästäen.

Sähkö- ja elektroniikkalaitteet sisältävät arvokkaita kierrätettäviä materiaaleja tai rakenneosia kuten paristoja, akkuja tai öljyjä, jotka väärin käsiteltyinä tai väärin hävitettyinä voivat aiheuttaa mahdollisia vaaroja ihmisten terveydelle ja ympäristölle. Nämä rakenneosat ovat kuitenkin välttämättömiä laitteen asianmukaisen toiminnan vuoksi. Tällä symbolilla merkittyjä laitteita ei saa hävittää kotitalousjätteenä.

Puhdistustöitä, joiden yhteydessä syntyy öljypitoista jätevettä, esim. moottorin pesu, alustapesu, saa tehdä vain pesupaikoilla, joilla on öljynerotin.

Puhdistusaineita sisältäviä töitä saa tehdä vain nestetiivistetyillä työpinnoilla, joilla on liitäntä likavesiviemäriin. Älä päästä puhdistusaineita vesistöihin tai maaperään.

Veden ottaminen julkisista vesistöistä ei ole joissain maissa sallittua.

Sisältöaineita koskevia ohjeita (REACH)
Päivitettyjä tietoja ainesosista löytyy osoitteesta:
www.kaercher.de/REACH

Lisävarusteet ja varaosat

Käytä vain alkuperäisiä lisävarusteita ja alkuperäisiä varaosia, sillä ne varmistavat laitteen turvallisen ja häiriöttömän käytön.
Tietoja lisävarusteista ja varaosista löytyy osoitteesta *www.kaercher.com*.

Toimituksen sisältö

Laitteen toimituksen sisältö on kuvattu pakkauksessa. Tarkasta laitetta pakkauksesta purkaessasi pakkauksen sisällön täydellisyys. Jos lisävarusteita puuttuu tai havaitset kuljetusvahinkoja, ilmoita tästä jälleenmyyjälle.

Laitekuvaus

Kuvat ovat esimerkkejä, yksityiskohdat voivat vaihdella
Kuvat, katso kuvasivu
Kuva A

1. Vesiliitännän kytkin
2. Vesiliitäntä ja sisään rakennettu siivilä
3. Puhdistusaineen imuletku puhdistusainesuodattimella
4. Verkkoliitäntäjohto ja verkkopistoke
5. Korkeapainepistoolin säilytys
6. Suihkuputki Vario Power useimpiin puhdistustöihin: Työpainetta voi korottaa portaattomasti tasolta SOFT tasoon HARD. Säätääksesi työpaineen vapauta korkeapainepistoolin vipu ja käännä suihkuputki haluttuun asentoon.
   Puhdistusaineen levittämiseksi irrota suihkuputki ja työskentele vain korkeapainepistoolilla
7. Suihkuputki pyörivällä suuttimella pinttyneeseen likaan
8. Korkeapainepistooli
9. Liitin korkeapaineletkun liittämistä/irrottamista varten
10. Korkeapainepistoolin vipu
11. Korkeapainepistoolin lukitus
12. Korkeapaineletku
13. Suihkuputkien säilytys
14. Kuljetuskahva
15. Korkeapaineletkun/verkkoliitäntäjohdon säilytys
16. Kuljetuspyörä
17. Laitekytkin ”0/OFF” / ”I/ON”
18. Korkeapaineliitäntä
19. Tyyppikilpi
20. Ruuvit
21. *Puutarhaletku (kangasvahvistettu, halkaisija vähintään 1/2 tuumaa (13 mm), pituus vähintään 7,5 m, kaupallisesti saatavana olevalla pikaliittimellä)
22. *KÄRCHER-imuletku

*vaaditaan lisäksi

Asennus

Kuvat, katso kuvasivu.
Asenna irrallaan toimitetut osat laitteeseen ennen käyttöönottoa.
Varaa saataville mukana toimitetut ruuvit ja niihin sopiva ruuvitaltta.

Pyörien asentaminen

1. Lukitse laitteen pyörät paikoilleen.
   Kuva B

Kuljetuskahvan asentaminen

1. Kiinnitä kuljetuskahva.
2. Kiinnitä kuljetuskahva neljällä ruuvilla.
   Kuva C

Korkeapainepistoolin säilytyksen asentaminen

1. Työnnä korkeapainepistoolin säilytys laitteessa olevaan kiinnityskohtaan.
2. Pidä säilytys pääteasennossa ja varmista ruuvilla.
   Kuva D

Suihkuputkien pidikkeen asentaminen

1. Työnnä suihkuputkien säilytys laitteessa olevaan kiinnityskohtaan.
2. Pidä säilytys pääteasennossa ja varmista ruuvilla.
   Kuva E

Korkeapaineletkun/verkkoliitäntäjohdon säilytyksen asentaminen

1. Työnnä korkeapaineletkun/verkkoliitäntäjohdon säilytys ulkoa päin kuljetuskahvassa olevaan kiinnityskohtaan.
2. Pidä säilytys pääteasennossa ja varmista ruuvilla.
   Kuva F

Vesiliitännän kytkimen asentaminen

1. Ruuvaa vesiliitännän kytkin laitteen vesiliitäntään.
   Kuva G

Käyttöönotto

1. Aseta laite vaakasuoralle, tasaiselle alustalle.

HUOMIO

Vaurioitumisvaara käytön aikana kelatun korkeapaineletkun kanssa

Korkeapaineletkun vaurioita

Kelaa korkeapaineletku täysin ulos ja ota se ulos ilman solmuja, silmukoita tai kiertymiä ennen laitteen käyttöä.

2. Kelaa korkeapaineletku täysin ulos ja suorista mahdolliset solmut, silmukat ja kiertymät.
3. Asenna korkeapaineletku laitteeseen:
   a Vedä kytkimen liitin ylös.
   b Yhdistä korkeapaineletku kytkimeen.
   c Paina kytkimen liitin alas.
   Kuva H
4. Asenna korkeapaineletku korkeapainepistooliin:
   a Kohdista korkeapaineletku ja
   b työnnä korkeapaineletkua korkeapainepistooliin, kunnes se kuuluvasti lukittuu.
   Kuva I
5. Tarkista korkeapaineletkua vetämällä, että liitännät ovat tukevia.
6. Yhdistä verkkopistoke pistorasiaan.

Vedensyöttö

Katso liitäntäarvot tyyppikilvestä tai luvusta *Tekniset tiedot*.

Noudata vesiyhtiön määräyksiä.

HUOMIO

Likaisen veden aiheuttamat vauriot

Veden epäpuhtaudet voivat vaurioittaa pumppua ja varusteita.

KÄRCHER suosittelee käyttämään suojaksi KÄRCHER-vesisuodatinta (erikoisvaruste, tilausnumero 4.730-059).

Liitäntä vesijohtoon

HUOMIO

Vaurioitumisvaara käytettäessä messingistä valmistettuja letkuliittimiä, joissa on muiden valmistajien AquaStop-toiminto.

Vaurioita korkeapainepumpussa.

Käytä vain Kärcherin letkuliittimiä AquaStop-toiminnolla/ilman AquaStop-toimintoa, letkuliittimiä ilman AquaStop-toimintoa tai muovista valmistettuja letkuliittimiä, joissa on muiden valmistajien AquaStop-toiminto.

1. Yhdistä puutarhaletku vesiliitännän kytkimeen.
   Kuva J
2. Liitä puutarhaletku vesijohtoon.
3. Avaa vesihana kokonaan.

Veden imeminen avoimista säiliöistä

Tämä korkeapainepesuri on varustettu KÄRCHER-imuletkulla pintaveden imemiseen, esim.sadevesitynnyreistä tai lammikoista (maksimaalinen imukorkeus, katso *Tekniset tiedot*).

1. Kierrä liitin vesiliitännästä irti.
2. Täytä imuletku vedellä.
3. Kierrä imuletku laitteen vesiliitäntään ja aseta johonkin vesilähteeseenesim. sadetynnyriin).

Käyttö

HUOMIO

Vaurioitumisvaara pumpun kuivakäynnin johdosta

Pumppuvaurioita

Kytke laite pois päältä, jos se ei 2 minuutin kuluessa kehitä painetta.

Menettele ohjeiden mukaan kohdassa Ohjeet häiriötilanteissa.

Käyttö korkeapaineella

HUOMIO

Maalattujen tai herkkien pintojen vaurioituminen

Pinnat vaurioituvat, jos ruiskutusetäisyys on liian pieni tai valitaan väärä suihkuputki.

Säilytä vähintään 30 cm:n ruiskutusetäisyys puhdistettaessa maalattuja pintoja.

Älä puhdista pyörivällä suuttimella autonrenkaita, maalia tai herkkiä pintoja, kuten puuta.

1. Yhdistä suihkuputki korkeapainepistooliin ja kiinnitä se kääntämällä 90°.
   Kuva K
2. Kytke laite päälle (“I/ON”).
3. Vapauta korkeapainepistoolin vivun lukitus.
4. Paina korkeapainepistoolin vipua.
   Laite kytkeytyy päälle.

Käyttö puhdistusaineella

⚠ *VAARA*

Loukkaantumisvaara puhdistusaineiden johdosta

Vakavia terveydellisiä haittoja puhdistusaineiden epäasianmukaisen käytön johdosta.

Noudata puhdistusaineiden puhdistusaineen valmistajan käyttöturvallisuustiedotetta.

Käytä vaadittua henkilökohtaista suojavarustusta.

Huomautus

KÄRCHER-puhdistusaineet takaavat häiriöttömän työskentelyn. Pyydä ohjeita ja luettelomme tai puhdistusaine-esitteemme.

Huomautus

Puhdistusainetta voidaan lisätä vain matalapaineella.

1. Vedä puhdistusaineen imuletkua haluttu määrä ulos kotelosta.
   Kuva L
2. Aseta puhdistusaineen imuletku säiliöön, jossa on puhdistusaineliuosta.
3. Irrota suihkuputki korkeapainepistoolista ja työskentele vain korkeapainepistoolin kanssa.
   Käytön aikana puhdistusaineliuosta sekoitetaan vesisuihkuun.

Suositellut puhdistusmenetelmät

1. Suihkuta puhdistusainetta hieman kuivalle pinnalle ja anna vaikuttaa (ei kuivua).
2. Huuhtele lika pois korkeapainesuihkulla.

Käytön jälkeen puhdistusaineilla

1. Huuhtele laitetta n. 30 sekuntia puhtaalla vedellä.

Käytön keskeyttäminen

1. Päästä korkeapainepistoolin vivusta.
   Kun vipu vapautetaan, laite kytkeytyy pois päältä. Järjestelmässä pysyy korkeapaine.
2. Lukitse korkeapainepistoolin vipu.
   Kuva M
3. Jos laitetta ei käytetä yli 5 minuuttiin, kytke laite pois päältä ”0/OFF”.

Käytön lopettaminen

⚠ *VARO*

Loukkaantumisvaara!

Loukkaantumisia korkeapaineen alaisen veden valuessa ulos hallitsemattomasti.

Irrota korkeapaineletku korkeapainepistoolista tai laitteesta vain, kun järjestelmässä ei ole painetta.

1. Päästä korkeapainepistoolin vivusta.
2. Sulje vesihana.
3. Paina korkeapainepistoolin vipua 30 sekuntia. Järjestelmään jäänyt paine purkautuu.
4. Päästä korkeapainepistoolin vivusta.
5. Lukitse korkeapainepistoolin vipu.
6. Kytke laite pois päältä “0/OFF”.
7. Irrota laite vedensyötöstä.
8. Irrota verkkopistoke pistorasiasta.

Kuljetus

⚠ *VARO*

Loukkaantumis- ja vaurioitumisvaara laitteen painon johdosta!

Loukkaantumisia ja vaurioita.

Laitteen paino on otettava kuljetuksessa ja varastoinnissa huomioon.

Laitteen vetäminen

1. Vedä laitetta kuljetuskahvasta.

Laitteen kuljetus ajoneuvossa

1. Varmista laite siirtymistä ja kaatumista vastaan.

Varastointi

⚠ *VARO*

Loukkaantumis- ja vaurioitumisvaara laitteen painon johdosta!

Loukkaantumisia ja vaurioita.

Laitteen paino on otettava kuljetuksessa ja varastoinnissa huomioon.

Laitteen säilytys

1. Aseta laite tasaiselle alustalle.
2. Irrota korkeapaineletku korkeapainepistoolista.
3. Irrota suihkuputki korkeapainepistoolista.
4. Säilytä sekä suihkuputket että korkeapainepistooli asianmukaisissa säilytyksissä.
5. Irrota korkeapaineletku laitteesta.
6. Säilytä korkeapaineletku laitteen luona.
7. Säilytä verkkoliitäntäjohtoa laitteessa.

Noudata lisäohjeita ennen pitkää varastointia, katso luku *Hoito ja huolto*.

Pakkassuoja

HUOMIO

Vaurioitumisvaara!

Vaurioita laitteelle ja varusteille jäätyvän veden johdosta.

Tyhjennä laite ja varusteet täysin jokaisen käytön jälkeen.

Suojaa laite ja varusteet lämpötiloilta alle tai sama kuin 0 °C (32 °F).

1. Irrota laite vedensyötöstä.
2. Irrota korkeapaineletku laitteesta.
3. Kytke laite päälle “I/ON”.
4. Odota enintään 1 minuutti, kunnes korkeapaineliitännästä ei enää tule ulos vettä.
5. Kytke laite pois päältä “0/OFF”.
6. Säilytä laite ja varusteet jäätymiseltä suojatussa tilassa.

Hoito ja huolto

⚠ *VAARA*

Sähköiskuvaara

Loukkaantumisvaara kosketettaessa sähköä johtavia osia

Kytke laite pois päältä.

Irrota verkkopistoke.

Laitetta ei tarvitse huoltaa, eli säännöllisiä huoltotöitä ei tarvitse suorittaa.

Vesiliitännän siivilän puhdistaminen

HUOMIO

Vaurioitumisvaara puuttuvan tai vaurioituneen siivilän johdosta

Vaurioita korkeapainepumpussa

Älä käytä laitetta ilman siivilää.

Älä puhdista siivilää kovilla, terävillä esineillä.

Puhdista siivilä vesiliitännässä tarvittaessa.

1. Kierrä liitin vesiliitännästä irti.
2. Vedä siivilä ulos.
   Kuva N
3. Puhdista siivilä juoksevan veden alla.
4. Aseta siivilä vesiliitäntään.

Puhdistusainesuodattimen puhdistaminen

Puhdista puhdistusainesuodatin ennen pitkää varastointia.

1. Vedä imuletkun suodatin ulos puhdistusta varten.
2. Puhdista suodatin juoksevan veden alla.
   Kuva O

Ohjeet häiriötilanteissa

Häiriöillä on usein yksinkertaisia syitä, jotka voit itse poistaa seuraavan yleiskatsauksen avulla. Ota yhteys valtuutettuun asiakaspalveluun epäselvissä tapauksissa tai jos häiriöitä ei ole tässä mainittu.

⚠ *VAARA*

Hengenvaara!

Hengenvaarallisia vammoja sähköiskun ja virtaajohtaviin osiin kosketuksen johdosta.

Älä kosketa virtaajohtavia osia.

Kytke laite pois päältä.

Irrota verkkopistoke verkkopistorasiasta.

Laite ei toimi

1. Paina korkeapainepistoolin vipua.
   Laite kytkeytyy päälle.
2. Tarkasta, onko tyyppikilvessä ilmoitettu jännite yhteensopiva virtalähteen jännitteen kanssa.

3. Tarkasta verkkoliitäntäjohto vaurioiden varalta.

Laitteeseen ei muodostu painetta

Vedentulo on liian vähäistä

1. Avaa vesihana kokonaan.
2. Tarkista, että vedentulon pumppausmäärä on riittävä.
3. Tarkasta suihkuputken asetus.
4. Tarkista, ettei maksimaalista imukorkeutta ole ylitetty.

Vesiliitännän siivilä on likainen.

1. Vedä vesiliitännän siivilä ulos lattapihdeillä.
2. Puhdista siivilä juoksevan veden alla.
   Kuva N

Laitteessa on ilmaa.

1. Ilmaa laite:
   a Käynnistä laite suihkuputkea liittämättä enintään 2 minuutiksi.
   b Paina korkeapainepistoolia ja odota, kunnes korkeapainepistoolista tulee ulos vettä, jossa ei ole kuplia.
   c Liitä suihkuputki.

Suuret paineen heilahtelut

1. Puhdista korkeapainesuutin:
   a Poista lika suuttimen kanavasta neulalla.
   b Huuhtele korkeapainesuutin edestä vedellä.
2. Tarkista veden tulomäärä.

Laite vuotaa

1. Laitteen vähäinen epätiiviys johtuu tekniikasta. Jos laite vuotaa paljon, ota yhteyttä valtuutettuun asiakaspalveluun.

Puhdistusainetta ei imetä.

Korkeapainepistooliin on asennettu suihkuputki.

1. Irrota suihkuputki ja työskentele vain korkeapainepistoolilla.

Puhdistusaineletkussa on taitos, se on tukossa tai vuotaa.

1. Aseta puhdistusaineletku ilman taitoksia, puhdista se tai vaihda.

Puhdistusainesuodatin on tukossa.

1. Puhdista puhdistusainesuodatin, katso *Puhdistusainesuodattimen puhdistaminen*.

Takuu

Jokaisessa maassa ovat voimassa vastaavan myyntiyhtiömme julkaisemat takuuehdot. Korjaamme laitteessasi mahdollisesti ilmenevät häiriöt takuuajan kuluessa maksutta, jos häiriöiden syynä ovat olleet materiaali- tai valmistusvirheet. Takuutapauksessa pyydämme ottamaan yhteyttä ostotositteen kanssa jälleenmyyjään tai lähimpään valtuutettuun asiakaspalveluun.
(osoite, katso takasivu)
Lisätietoja takuutiedoista (jos saatavilla) on Kärcherin paikallisen verkkosivuston palvelualueella kohdassa "Lataukset".

EU-vaatimustenmukaisuusvakuutus

Vakuutamme täten, että jäljempänä mainittu tuote vastaa voimassa olevia mainittujen direktiivien ja asetusten määräyksiä. Jos tuotetta muutetaan ilman meidän hyväksyntäämme, tämän vakuutuksen voimassaolo raukeaa. Yksinomainen vastuu tämän vaatimustenmukaisuusvakuutuksen antamisesta kuuluu valmistajalle.
Tuote: Painepesuri
Tyyppi: K 3, K 3 Premium, KHD 3

Direktiivit ja asetukset
2006/42/EY (+2009/127/EY)
2014/30/EU
2011/65/EU
2000/14/EY

Sovelletut yhdenmukaistetut standardit
EN 60335-1
EN 60335-2-79
EN 62233: 2008
EN 55014-1: 2017 + A11: 2020
EN 55014-2: 1997+A1: 2001+A2: 2008
EN 61000-3-2: 2014
EN 61000-3-3: 2013
EN IEC 63000: 2018

Sovellettu vaatimustenmukaisuuden arviointimenettely
2000/14/EY: liite V

Äänen tehotaso dB(A)
K 3 (1.676-000.0 - 1.676-014.0)
Mitattu: 88
Taattu: 90
K 3, K 3 Premium, KHD 3
(1.676-350.0 - 1.676-999.0)
Mitattu: 87
Taattu: 90

Nimi ja osoite
Dokumentointivastaava:
S. Reiser
Alfred Kärcher SE & Co. KG
Alfred-Kärcher-Str. 28 - 40
71364 Winnenden (Germany)
Puhelin: +49 7195 14-0
Faksi: +49 7195 14-2212

H. Jenner
Chairman of the Board of Management

i.V. S. Reiser
Manager Regulatory Affairs & Certification

Winnenden, 1.9.2025
Allekirjoittaneet toimivat yrityksen johtokunnan puolesta ja sen valtakirjalla.
Alfred Kärcher SE & Co. KG
Alfred-Kärcher-Str. 28 - 40
71364 Winnenden (Germany)
Puh.: +49 7195 14-0
Faksi: +49 7195 14-2212

Tekniset tiedot

Sähköliitäntä		
Jännite	V	220-240
Vaihe	~	1
Taajuus	Hz	50-60
Virrankulutus	A	6
Kotelointiluokka		IPX5
Suojaluokka	⧈	II
Verkkosulake (hidas)	A	10
Vesiliitäntä		
Tulopaine (enint.)	MPa	1,2
Tulolämpötila (enint.)	°C	40
Tulomäärä (väh.)	l/min	8

Imunostokorkeus (enint.)	m	0,5
Laitteen tehotiedot		
Käyttöpaine	MPa	8,0
Suurin sallittu paine	MPa	12,0
Pumppausmäärä, vesi	l/min	5,5
Pumppausmäärä, enintään	l/min	6,3
Pumppausmäärä, puhdistusaine	l/min	0,3
Käsiruiskupistoolin rekyylivoima	N	12
Mitat ja painot		
Tyypillinen käyttöpaino	kg	5,1
Pituus	mm	242
Leveys	mm	285
Korkeus	mm	805
Määritetyt arvot EN 60335-2-79 mukaan		
Käsi-käsivarsi-tärinäarvo	m/s^2	1,7
Epävarmuus K	m/s^2	0,7
Äänenpainetaso L_{pA}	dB(A)	74
Epävarmuus K_{pA}	dB(A)	3
Äänen tehotaso L_{WA} + epävarmuus K_{WA}	dB(A)	90

Oikeus teknisiin muutoksiin pidätetään.

Indhold

KÄRCHER Home & Garden-app 54
Generelle merknader 54
Sikkerhetsinnretninger 54
Symboler på apparatet 54
Forskriftsmessig bruk 54
Miljøvern 54
Tilbehør og reservedeler 55
Leveringsomfang 55
Apparatbeskrivelse 55
Montering 55
Igangsetting 55
Bruk 56
Transport 56
Oppbevaring 57
Stell og vedlikehold 57
Hjelp ved feil 57
Garanti 57
EU-samsvarserklæring 58
Tekniske data 58

KÄRCHER Home & Garden-app

Med KÄRCHER Home & Garden-appen har du følgende fordeler når du bruker apparatet:

- Brukstips og ekspertkunnskap
- Produktinformasjon, oversikt over tilbehør og bruksanvisninger
- Kontakt for assistanse og service
- Nettbutikk - eksklusive tilbud og mye mer

Last ned KÄRCHER Home & Garden-appen fra App Store og registrer produktet ditt på en enkel måte.

Generelle merknader

Les denne oversettelsen av den originale driftsveiledningen før apparatet tas i bruk første gang, og følg de vedlagte sikkerhetsanvisningene. Følg anvisningene.
Oppbevar begge heftene til senere bruk eller for annen eier.

Sikkerhetsinnretninger

⚠ *ADVARSEL*

Fare for personskader!
Alvorlige personskader på grunn av manglende, endrede eller uvirksomme sikkerhetsinnretninger.
Ikke bypass eller fjern sikkerhetsinnretningene og ikke ta dem ut av drift. Sikkerhetsinnretningene tjener til din egen sikkerhet.

Apparatbryter

Apparatbryteren forhindrer utilsiktet oppstart av apparatet.

Låsemekanisme høytrykkspistol

Låsemekanismen sperrer avtrekkeren på høytrykkspistolen og forhindrer at apparatet slås utilsiktet på.

Auto-stopp-funksjon

Når du slipper avtrekkeren på høytrykkspistolen, slår trykkbryteren av pumpen og høytrykksstrålen stopper. Hvis du trykker inn avtrekkeren, kobles pumpen inn igjen.

Symboler på apparatet

Ikke rett høytrykksstrålen mot personer, dyr, aktiv elektrisk utrustning eller mot selve apparatet.
Beskytt apparatet mot frost.

Apparatet skal ikke kobles direkte til det offentlige drikkevannsnettet.

Forskriftsmessig bruk

Høytrykksvaskeren skal kun brukes til private formål. Høytrykksvaskeren er ment for rengjøring av maskiner, kjøretøy, byggverk, verktøy, fasader, terrasser, hageutstyr osv. med høytrykksvannstråle.

Miljøvern

Materialet i emballasjen kan resirkuleres. Kvitt deg med emballasjen på en miljøvennlig måte.

Elektriske og elektroniske apparater inneholder verdifulle resirkulerbare materialer og ofte deler som batterier, batteripakker eller olje. Disse kan utgjøre en potensiell fare for helse og miljø ved feil bruk eller feil avfallsbehandling. Disse delene er imidlertid nødvendige for korrekt drift av apparatet. Apparater merket med dette symbolet skal ikke kastes i husholdningsavfallet.

Rengjøringsarbeid som medfører oljeholdig spillvann, som f.eks. vask av motor og karosseri, skal bare utføres på vaskeplasser med oljeutskiller.

Arbeid med rengjøringsmidler skal bare utføres på vanntette arbeidsområder som er koblet til kloakksystemet. Ikke la rengjøringsmiddel renne ut i vassdrag eller trenge ned i jordsmonn.

Uttak av vann fra offentlige vassdrag er forbudt i enkelte land.

Anvisninger om innhold (REACH)
Aktuell informasjon om innholdsstoffene finner du på: *www.kaercher.de/REACH*

Tilbehør og reservedeler

Bruk bare originalt tilbehør og originale reservedeler; de garanterer for en sikker og problemfri drift av apparatet. Informasjon om tilbehør og reservedeler finner du på *www.kaercher.com*.

Leveringsomfang

Apparatets leveringsomfang er vist på emballasjen. Kontroller at innholdet i pakken er komplett når du pakker ut. Manglende tilbehør eller transportskader skal meldes til forhandleren.

Apparatbeskrivelse

Illustrasjoner som eksempel, detaljer kan variere
Figurer, se grafikkside
Figur A

① Kobling for vanntilkoblingen

② Vanntilkobling med innebygd sil

③ Rengjøringsmiddel-sugeslange med rengjøringsmiddelfilter

④ Strømledning med strømstøpsel

⑤ Holder til høytrykkspistol

⑥ Strålerør Vario Power for de vanligste rengjøringsoppgavene
Arbeidstrykket kan økes trinnløst fra SOFT til HARD. For å regulere arbeidstrykket slipper du avtrekkeren på høytrykkspistolen og dreier strålerøret til ønsket stilling.
Demonter strålerøret og arbeid bare med høytrykkspistolen for å påføre rengjøringsmiddel.

⑦ Lanse med smussfreser for vanskelige flekker

⑧ Høytrykkspistol

⑨ Klemme for til-/frakobling av høytrykksslangen

⑩ Spak for høytrykkspistol

⑪ Låsemekanisme høytrykkspistol

⑫ Høytrykksslange

⑬ Holder til strålerør

⑭ Transporthåndtak

⑮ Holder til høytrykksslange/strømtilførselsledning

⑯ Transporthjul

⑰ Apparatbryter «0/OFF» / «I/ON»

⑱ Høytrykkskontakt

⑲ Typeskilt

⑳ Skruer

㉑ *Hageslange (tekstilforsterket, diameter minst 1/2 tomme (13 mm), lengde minst 7,5 m, med vanlig hurtigkobling)

㉒ *KÄRCHER sugeslange

* kreves i tillegg

Montering

Illustrasjoner, se grafikkside.
Monter på de løse delene som følger med før apparatet tas i bruk.
Ha klar skruene som følger med og en passende skrutrekker.

Montere hjul

1. Lås hjulene på apparatet.
   Figur B

Montere transporthåndtaket

1. Sett på transporthåndtaket.
2. Sikre transporthåndtaket med 4 skruer.
   Figur C

Montere holder til høytrykkspistol

1. Sett holderen til høytrykkspistolen inn i åpningen på apparatet.
2. Hold holderen i endeposisjon og sikre den med en skrue.
   Figur D

Monter holder til strålerør

1. Sett holderen til strålerørene inn i åpningen på apparatet.
2. Hold holderen i endeposisjon og sikre den med en skrue.
   Figur E

Montere holder til høytrykksslange/strømtilførselsledning

1. Sett holderen til høytrykksslange / strømtilførselsledningen fra utsiden inn i åpningen på transporthåndtaket.
2. Hold holderen i endeposisjon og sikre den med en skrue.
   Figur F

Monter koblingen for vanntilkoblingen

1. Skru koblingen for vanntilkoblingen på apparatets vanntilkobling.
   Figur G

Igangsetting

1. Sett apparatet på et vannrett, jevnt underlag.

OBS

OBS Fare for skader ved bruk med oppviklet høytrykksslange
Skader på høytrykksslangen.
Trekk høytrykksslangen helt av og legg den ut uten knuter, løkker og vridninger før du bruker apparatet.

2. Vikle høytrykksslangen helt av og løs opp eventuelle knuter, sløyfer og vridninger.
3. Monter høytrykksslangen på apparatet:
   a Trekk opp klemmen på koblingen.
   b Sett høytrykksslangen inn i koblingen.
   c Trykk klemmen på koblingen nedover.
   Figur H
4. Monter høytrykksslangen på høytrykkspistolen:
   a Juster høytrykksslangen og
   b sett den inn høytrykksslangen til du hører at den går i inngrep.
   Figur I
5. Sjekk at forbindelsen er sikker ved å dra i høytrykksslangen.
6. Sett støpselet inn i en stikkontakt.

Vannforsyning

Tilkoblingsverdier, se typeskiltet eller kapitlet *Tekniske data*.
Overhold vannverkets forskrifter.

OBS

Skader forårsaket av skittent vann

Smuss i vannet kan skade pumpen og tilbehøret.
KÄRCHER anbefaler bruk av vannfilter fra KÄRCHER som beskyttelse (spesialtilbehør, bestillingsnummer 4.730-059).

Tilkobling til vannledningen

OBS

ATTENTION Fare for skader ved bruk av slangekoblinger fra Mess

Skader på høytrykkspumpen.
Bruk kun slangekoblinger med/uten AquaStop-funksjon fra Kärcher, slangekoblinger uten AquaStop-funksjon eller slangekoblinger laget av plast med AquaStop-funksjon fra tredjepart.

1. Sett hageslangen på koblingen for vanntilkoblingen.
   Figur J
2. Koble hageslangen til vannledningen.
3. Åpne vannkranen helt.

Sug vann fra åpne beholdere

Denne høytrykksspyleren er utstyrt med sugeslange fra KÄRCHER for å suge opp overflatevann,f. eks. fra regntønner eller dammer (maksimal sugehøyde, se kapittel *Tekniske data*).

1. Skru av koblingen på vanntilkoblingen.
2. Fyll sugeslangen med vann.
3. Skru sugeslangen på apparatets vanntilkobling og heng den i en vannkilde (f. eks. en regntønne).

Bruk

OBS

Fare for skader ved tørrkjøring av pumpen!

Pumpeskader
Koble ut apparatet hvis det ikke bygger opp trykk innen 2 minutter.
Gå fram i henhold til instruksjonene i kapittel Hjelp ved feil.

Drift med høytrykk

OBS

Skade på lakkerte eller ømfintlige overflater

Overflatene kan ta skade av for kort stråleavstand eller dersom det velges et uegnet strålerør.
Hold en stråleavstand på minst 30 cm ved rengjøring av lakkerte overflater.
Ikke rengjør bilhjul, lakk eller ømfintlige overflater, som tre, med smussfreseren.

1. Sett et strålerør i høytrykkspistolen og lås det ved å dreie det 90° rundt.
   Figur K
2. Slå på apparatet («I/ON»).
3. Lås opp avtrekkeren på høytrykkspistolen.
4. Trykk inn avtrekkeren på høytrykkspistolen.
   Apparatet slås på.

Drift med rengjøringsmiddel

⚠ FARE

Fare for personskader på grunn av rengjøringsmidler.

Alvorlige helseskader på grunn av feil bruk av rengjøringsmidler.
Ta hensyn til sikkerhetsdatabladet fra rengjøringsmiddelprodusenten ved bruk av rengjøringsmidler.
Bruk spesifisert personlig beskyttelsesutstyr (PBU).

Merknad

KÄRCHER rengjøringsmidler garanterer at arbeidet skjer uten problemer. Innhent råd eller be om å få tilsendt vår katalog eller våre informasjonsblader om rengjøringsmidlene.

Merknad

Rengjøringsmiddelet skal bare blandes i ved lavtrykk.

1. Trekk sugeslangen for rengjøringsmiddel ut av huset til ønsket lengde.
   Figur L
2. Heng sugeslangen for rengjøringsmiddel i en beholder med rengjøringsmiddeloppløsning.
3. Ta strålerøret av høytrykkspistolen og bruk kun høytrykkspistolen.
   Rengjøringsmiddeloppløsningen blandes i vannstrålen under driften.

Anbefalt rengjøringsmetode

1. Spray rengjøringsmiddelet sparsommelig på den tørre overflaten og la det virke litt (ikke tørke).
2. Spyl det løsnede smusset av med høytrykksstrålen.

Etter drift med rengjøringsmiddel

1. Spyl apparatet med rent vann i ca. 30 sekunder.

Avbryte driften

1. Slipp avtrekkeren på høytrykkspistolen.
   Når du slipper avtrekkeren, slår apparatet seg av.
   Høytrykket i systemet opprettholdes.
2. Lås avtrekkeren på høytrykkspistolen.
   Figur M
3. Slå av apparatet ved arbeidspauser som varer lenger enn 5 minutter «0/OFF».

Avslutte driften

⚠ FORSIKTIG

Fare for personskader!

Skader forårsaket av vann som spruter ukontrollert ut under høyt trykk.
Høytrykksslangen skal kun tas av høytrykkspistolen eller apparatet så lenge det ikke er trykk i systemet.

1. Slipp avtrekkeren på høytrykkspistolen.
2. Steng vannkranen.
3. Trykk inn avtrekkeren på høytrykkspistolen og hold den inne i 30 sekunder.
   Det gjenværende trykket i systemet reduseres.
4. Slipp avtrekkeren på høytrykkspistolen.
5. Lås avtrekkeren på høytrykkspistolen.
6. Slå av apparatet «0/OFF».
7. Koble apparatet fra vannforsyningen.
8. Trekk støpselet ut av stikkontakten.

Transport

⚠ FORSIKTIG

Fare for personskader og materielle skader på grunn av vekten av apparatet!

Personskader og materielle skader.
Ta hensyn til apparatets vekt ved transport og lagring.

Trekke apparatet

1. Trekk apparatet etter transporthåndtaket.

Transportere apparatet i kjøretøy

1. Sikre apparatet så det ikke kan skli eller velte.

Oppbevaring

⚠ FORSIKTIG

Fare for personskader og materielle skader på grunn av vekten av apparatet!

Personskader og materielle skader.

Ta hensyn til apparatets vekt ved transport og lagring.

Oppbevare apparatet

1. Parker maskinen på et jevnt underlag.
2. Koble høytrykksslangen fra høytrykkspistolen.
3. Ta strålerøret av høytrykkspistolen.
4. Oppbevar begge strålerørene og høytrykkspistolen i de passende holderne.
5. Ta høytrykksslangen av apparatet.
6. Oppbevar høytrykksslangen på apparatet.
7. Oppbevar strømtilførselsledningen på apparatet.

Ved langvarig lagring må du ta hensyn til tilleggshenvisningene, se kapitlet *Stell og vedlikehold*.

Frostbeskyttelse

OBS

Fare for skader!

Skader på apparat og tilbehør på grunn av vann som fryser.

Tøm apparatet og tilbehøret fullstendig etter hver bruk.

Beskytt apparatet og tilbehøret mot temperaturer som er lavere enn eller lik 0 °C (32 °F).

1. Koble apparatet fra vannforsyningen.
2. Demonter høytrykksslangen fra apparatet.
3. Slå på apparatet «I/ON».
4. Vent i maksimalt 1 minutt, til det ikke kommer mer vann ut av høytrykkstilkoblingen.
5. Slå av apparatet «0/OFF».
6. Oppbevar apparatet og tilbehøret i et frostsikkert rom.

Stell og vedlikehold

⚠ FARE

Fare for elektrisk støt

Personskader forårsaket av berøring av strømførende deler

Slå av apparatet.

Trekk ut strømstøpselet.

Apparatet er vedlikeholdsfritt, dvs. at du ikke må foreta regelmessig vedlikeholdsarbeid.

Rengjøre silen i vanntilkoblingen

OBS

Fare for skader på grunn av manglende eller skadet sil!

Skader på høytrykkspumpen

Apparatet skal ikke brukes uten sil.

Ikke rengjør silen med harde, spisse gjenstander.

Rengjør silen i vanntilkoblingen ved behov.

1. Skru av koblingen på vanntilkoblingen.
2. Ta ut silen.
   Figur N
3. Rengjør silen under rennende vann.
4. Sett silen inn i vanntilkoblingen.

Rengjøre rengjøringsmiddelfilter

Rengjør rengjøringsmiddelfilteret før langtidslagring.

1. Ta av filteret på sugeslangen for rengjøringsmiddelet.
2. Rengjør filteret under rennende vann.
   Figur O

Hjelp ved feil

Feil har oftest enkle årsaker som du selv kan utbedre ved hjelp av følgende oversikt. I tvilstilfeller, eller ved driftsforstyrrelser som ikke er nevnt her, kan du kontakte vår autoriserte kundeservice.

⚠ FARE

Livsfare!

Dødelige skader på grunn av elektrisk støt ved berøring av strømførende deler.

Ikke berør spenningsførende deler.

Slå av apparatet.

Trekk strømpluggen ut av stikkontakten.

Apparatet går ikke

1. Trykk inn avtrekkeren på høytrykkspistolen. Apparatet slås på.
2. Kontroller at spenningen som er oppgitt på typeskiltet stemmer overens med strømkildens spenning.
3. Kontroller om strømledningen er skadet.

Apparatet bygger ikke opp trykk

Vanntilførselen er for liten.

1. Åpne vannkranen helt.
2. Kontroller at vannmengden i vanntilløpet er stor nok.
3. Kontroller innstillingen på strålerøret.
4. Kontroller at den maksimale sugehøyden ikke er overskredet.

Silen i vanntilkoblingen er skitten.

1. Ta ut silen i vanntilkoblingen med en flattang.
2. Rengjør silen under rennende vann.
   Figur N

Det er luft i apparatet.

1. Luft ut apparatet:
   a Slå på apparatet i maksimalt 2 minutter uten at strålerøret er satt inn.
   b Trykk inn høytrykkspistolen og vent til vannet kommer ut uten bobler.
   c Koble til strålerøret.

Store trykksvingninger

1. Rengjør høytrykksdysen:
   a Fjern smuss fra dyseboringen med en nål.
   b Skyll høytrykksdysen forfra med vann.
2. Kontroller vanntilløpsmengden.

Lekk apparat

1. Litt lekkasje fra apparatet må man regne med. Ved stor utetthet må du kontakte autorisert kundeservice.

Rengjøringsmiddel suges ikke opp

Det er montert et strålerør på høytrykkspistolen.

1. Demonter strålerøret og arbeid bare med høytrykkspistolen.

Rengjøringsmiddelslangen har en knekk, er tilstoppet eller lekker.

1. Legg, rengjør eller skift rengjøringsmiddelslangen.

Rengjøringsmiddelslangen er tilstoppet.

1. Rengjør rengjøringsmiddelfilteret, se *Rengjøre rengjøringsmiddelfilter*.

Garanti

Vår ansvarlige salgsorganisasjon for de enkelte land har utgitt garantibetingelsene som gjelder i det aktuelle landet. Eventuelle feil på apparatet repareres gratis i garantitiden dersom disse kan føres tilbake til material- eller produksjonsfeil. Ved behov for garantireparasjoner bes du henvende deg til din forhandler eller nærmeste autoriserte kundeservice og fremvise kjøpskvitteringen. (Se adresse på baksiden)

Videre garantiinformasjon (hvis tilgjengelig) finner du i serviceområdet på ditt lokale Kärcher-nettsted under "Nedlastinger".

EU-samsvarserklæring

Vi erklærer med dette at produktet som er nevnt under, oppfyller relevante bestemmelser i angitte direktiver og forskrifter. Endringer på maskinen som ikke er avtalt med oss, gjør at denne erklæringen blir ugyldig. Produsenten er eneansvarlig for å utstede denne samsvarserklæringen.
Produkt: Høytrykksspyler
Type: K 3, K 3 Premium, KHD 3

Direktiver og forordninger
2006/42/EF (+2009/127/EF)
2014/30/EU
2011/65/EU
2000/14/EF

Anvendte harmoniserte standarder
EN 60335-1
EN 60335-2-79
EN 62233: 2008
EN 55014-1: 2017 + A11: 2020
EN 55014-2: 1997+A1: 2001+A2: 2008
EN 61000-3-2: 2014
EN 61000-3-3: 2013
EN IEC 63000: 2018

Anvendte samsvarsvurderingsprosesser
2000/14/EF: Vedlegg V

Lydeffektnivå dB(A)
K 3 (1.676-000.0 - 1.676-014.0)
Målt: 88
Garantert: 90
K 3, K 3 Premium, KHD 3
(1.676-350.0 - 1.676-999.0)
Målt: 87
Garantert: 90

Navn og adresse
Dokumentasjonsfullmektig:
S. Reiser
Alfred Kärcher SE & Co. KG
Alfred-Kärcher-Str. 28 - 40
71364 Winnenden (Germany)
Telefon: +49 7195 14-0
Faks: +49 7195 14-2212

H. Jenner
Chairman of the Board of Management

S. Reiser
Manager Regulatory Affairs & Certification

Winnenden, 2025/09/01
Undertegnede handler på vegne av og med fullmakt fra styret.
Alfred Kärcher SE & Co. KG
Alfred-Kärcher-Str. 28 - 40
71364 Winnenden (Germany)
Tlf.: +49 7195 14-0
Faks: +49 7195 14-2212

Tekniske data

Elektrisk tilkobling		
Spenning	V	220-240
Fase	~	1
Frekvens	Hz	50-60
Strømforbruk	A	6
Beskyttelsesgrad		IPX5
Beskyttelsesklasse	⧈	II
Nettsikring (treg)	A	10
Vanntilkobling		
Tilførselstrykk (maks.)	MPa	1,2
Tilførselstemperatur (maks.)	°C	40
Tilførselsmengde (min.)	l/min	8
Innsugingshøyde (maks.)	m	0,5
Effektspesifikasjoner apparat		
Driftstrykk	MPa	8,0
Maks. tillatt trykk	MPa	12,0
Transportmengde, vann	l/min	5,5
Transportmengde maks.	l/min	6,3
Transportmengde, rengjørings-middel	l/min	0,3
Rekylkraften til høytrykkspistolen	N	12
Mål og vekt		
Gjennomsnittlig driftsvekt	kg	5,1
Lengde	mm	242
Bredde	mm	285
Høyde	mm	805
Registrerte verdier mht. EN 60335-2-79		
Hånd-arm-vibrasjonsverdi	m/s^2	1,7
Usikkerhet K	m/s^2	0,7
Lydtrykknivå L_{pA}	dB(A)	74
Usikkerhet K_{pA}	dB(A)	3
Lydeffektnivå L_{WA} + usikkerhet K_{WA}	dB(A)	90

Med forbehold om tekniske endringer.

Indhold

KÄRCHER Home & Garden App 59
Generelle henvisninger 59
Sikkerhedsanordninger 59
Symboler på maskinen..... 59
Korrekt anvendelse 59
Miljøbeskyttelse..... 59
Tilbehør og reservedele 59
Leveringsomfang..... 59
Beskrivelse af apparat..... 59
Montering 60
Ibrugtagning 60
Drift..... 60
Transport..... 61
Opbevaring..... 61
Pleje og vedligeholdelse 61

Hjælp ved fejl 62
Garanti 62
EU-overensstemmelseserklæring 62
Tekniske data 63

KÄRCHER Home & Garden App

Med KÄRCHER Home & Garden App har du følgende fordele, når du bruger dit apparat:

- Anvendelsestips og ekspertviden
- Produktinformationer, tilbehørsoversigt og driftsvejledninger
- Hjælp og servicekontakt
- Onlineshop - eksklusive tilbud og meget mere

Download KÄRCHER Home & Garden App fra din App Store, og registrér nemt dit produkt.

Generelle henvisninger

Læs den originale driftsvejledning og de vedlagte sikkerhedshenvisninger inden maskinen tages i brug første gang. Betjen maskinen i overensstemmelse hermed.
Opbevar begge hæfter til senere brug eller til kommende brugere.

Sikkerhedsanordninger

⚠ *ADVARSEL*

Fare for tilskadekomst!

Alvorlig personskade på grund af manglende, ændrede eller uvirksomme sikkerhedsanordninger.
Undlad at omgå eller fjerne sikkerhedsanordningerne og sætte disse ud af funktion. Sikkerhedsanordninger fungerer som din beskyttelse.

Maskinkontakt

Maskinkontakten forhindrer en utilsigtet start af maskinen.

Lås højtrykspistol

Låsen spærrer højtrykspistolens greb og hindrer, at maskinen starter utilsigtet.

Auto-stop-funktion

Når grebet på højtrykspistolen slippes, frakobler trykkontakten pumpen, og højtryksstrålen stopper. Hvis der trykkes på grebet, tilkobles pumpen igen.

Symboler på maskinen

Højtryksstrålen må ikke rettes mod personer, dyr, tændt elektrisk udstyr eller mod selve maskinen.
Beskyt maskinen mod frost.

Maskinen må ikke sluttes direkte til det offentlige drikkevandsnet.

Korrekt anvendelse

Denne højtryksrenser må kun anvendes til privat brug. Højtryksrenseren er beregnet til rengøring af maskiner, køretøjer, bygninger, værktøjer, facader, terrasser, haveredskaber osv. med en højtryksvandstråle.

Miljøbeskyttelse

Emballagematerialerne kan genbruges. Sørg for at bortskaffe emballage miljømæssigt korrekt.

Elektriske og elektroniske maskiner indeholder værdifulde materialer, der kan genbruges, og ofte dele, såsom batterier, genopladelige batterier eller olie, der ved forkert håndtering eller forkert bortskaffelse kan udgøre en fare for menneskers sundhed og for miljøet. Disse dele er imidlertid nødvendige for at sikre en korrekt drift af maskinen. Maskiner, der er mærket med dette symbol, må ikke bortskaffes sammen med husholdningsaffaldet.

Rengøringsopgaver, der genererer olieholdigt spildevand, f.eks. motorvask og undervognsvask, må kun udføres på vaskepladser med olieudskiller.

Arbejde med rengøringsmidler må kun udføres på væsketætte arbejdsflader med tilslutning til spildevandsafløbet. Rengøringsmidler må ikke løbe ud i vandløb eller trænge ned i jorden.

I nogle lande er det ikke tilladt af tappe vand fra offentlige vandløb.

Henvisninger til indholdsstoffer (REACH)
Aktuelle oplysninger om indholdsstoffer findes på: *www.kaercher.de/REACH*

Tilbehør og reservedele

Anvend kun originaltilbehør og -reservedele. De er en garanti for en sikker og fejlfri drift af maskinen. Informationer om tilbehør og reservedele findes på *www.kaercher.com*.

Leveringsomfang

Maskinens leveringsomfang er vist på emballagen. Kontroller ved udpakningen, om indholdet er komplet. Kontakt venligst forhandleren, hvis der mangler tilbehør eller ved transportskader.

Beskrivelse af apparat

Illustrationer som eksempel, detaljer kan afvige
Figurer, se grafikside
Figur A

1. Kobling til vandtilslutningen
2. Vandtilslutning med indbygget si
3. Opsugningsslange til rengøringsmiddel med rengøringsmiddelfilter
4. Nettilslutningsledning med netstik
5. Opbevaring til højtrykspistol
6. Strålerør å Vario Power til de mest almindelige rengøringsopgaver
   Arbejdstrykket kan øges trinløst fra SOFT til HARD. Slip højtrykspistolens greb, og drej strålerøret til den ønskede stilling for at justere arbejdstrykket. Afmontér strålerøret, og arbejd kun med højtrykspistolen for at påføre rengøringsmiddel.
7. Strålerør på roto-jet-dyse til hårdnakket snavs
8. Højtrykspistol
9. Klemme til tilslutning/frakobling af højtryksslangen
10. Greb højtrykspistol
11. Lås højtrykspistol
12. Højtryksslange
13. Holder til strålerør
14. Transportgreb
15. Opbevaring til højtryksslange/nettilslutningsledning

⑯ Transporthjul

⑰ Apparatkontakt "0/OFF" / "I/ON"

⑱ Højtrykstilslutning

⑲ Typeskilt

⑳ Skruer

㉑ * Haveslange (stofforstærket, diameter mindst 1/2 tomme (13 mm), længde mindst 7,5 m, med almindelig lynkobling)

㉒ *Kärcher sugeslange

* Derudover nødvendigt

Montering

Figurer, se grafikside.
Inden ibrugtagningen skal de løse dele, der følger med maskinen, monteres.
Gør de medfølgende skruer og den passende skruetrækker klar.

Montering af hjul

1. Lås hjulene på maskinen.
   Figur B

Montering af transportgrebet

1. Sæt transportgrebet på.
2. Fastgør transportgrebet med 4 skruer.
   Figur C

Montering af opbevaringen til højtrykspistoler

1. Skub opbevaringen til højtrykspistolerne ind i holderen på maskinen.
2. Hold opbevaringen fast i endepositionen, og fastgør den med en skrue.
   Figur D

Montering af opbevaringen til strålerør

1. Skub opbevaringen til strålerørene ind i holderen på maskinen.
2. Hold opbevaringen fast i endepositionen, og fastgør den med en skrue.
   Figur E

Montering af opbevaring til højtryksslange/nettilslutningsledning

1. Skub opbevaringen til højtryksslangen/nettilslutningsledningen ind i holderen på transportgrebet udefra.
2. Hold opbevaringen fast i endepositionen, og fastgør den med en skrue.
   Figur F

Monter koblingen til vandtilslutningen

1. Skru koblingen til vandtilslutningen på maskinens vandtilslutning.
   Figur G

Ibrugtagning

1. Stil maskinen på en vandret, jævn flade.

BEMÆRK

Risiko for beskadigelse ved drift med oprullet højtryksslange
Skader på højtryksslangen.
Rul højtryksslangen helt af, og læg den ud uden knuder, sløjfer og snoninger, før du anvender apparatet.

2. Rul højtryksslangen helt af, og læg den uden knuder, sløjfer og snoninger.
3. Montering af højtryksslangen på apparatet:
   a Træk klemmen på koblingen opad.
   b Sæt højtryksslangen ind i koblingen.
   c Skub klemmen på koblingen nedad.
   Figur H
4. Montering af højtryksslangen på højtrykspistolen:
   a Justér højtryksslangen, og
   b stik den ind i højtrykspistolen, indtil det kan høres, at den går i hak.
   Figur I
5. Kontrollér, at forbindelserne er sikre ved at trække i højtryksslangen.
6. Sæt netstikket i en stikkontakt.

Vandforsyning

Tilslutningsværdier, se typeskiltet eller kapitel *Tekniske data*.
Overhold forskrifterne fra vandforsyningsvirksomheden.

BEMÆRK

Skader på grund af forurenet vand
Forurening i vandet kan beskadige pumpen og tilbehøret.
KÄRCHER anbefaler at bruge KÄRCHER-vandfiltret til beskyttelse (specialtilbehør, ordrenummer 4.730-059).

Tilslutning til vandledningen

BEMÆRK

Risiko for beskadigelse ved anvendelse af slangekoblinger fra messing med AquaStop-funktion fra andre producenter.
Skader på højtrykspumpen.
Anvend udelukkende slangekoblinger med/uden AquaStop-funktion fra Kärcher, slangekoblinger uden AquaStop-funktion eller slangekoblinger af kunststof med AquaStop-funktion fra andre producenter.

1. Sæt haveslangen på koblingen til vandtilslutningen.
   Figur J
2. Tilslut haveslangen til vandledningen.
3. Åbn vandhanen helt.

Opsugning af vand fra åbne beholdere

Denne højtryksrenser er udstyret med KÄCHHER sugeslange til opsugning af overfladevand f. eks. fra regnvandstønder eller damme (maksimal opsugningshøjde, se *Tekniske data*).

1. Skru koblingen af vandtilslutningen.
2. Fyld sugeslangen med vand.
3. Skru sugeslangen på maskinens vandtilslutning, og anbring den i en vandkilde (f.eks. en regntønde).

Drift

BEMÆRK

Risiko for beskadigelse ved tørløb på pumpen
Pumpeskade
Sluk maskinen, hvis der ikke opbygges et tryk inden for 2 minutter.
Gå frem i henhold til henvisningerne i Hjælp ved fejl.

Drift med højtryk

BEMÆRK

Beskadigelse af lakerede eller sarte overflader
Overflader bliver beskadiget ved for lille stråleafstand, eller hvis der vælges et uegnet strålerør.
Hold en stråleafstand på mindst 30 cm ved rengøring af lakerede overflader.

Rengør ikke bildæk, lak eller sarte overflader som træ med roto-jet dysen.

1. Sæt et strålerør ind i højtrykspistolen, og fastgør det ved at dreje 90°.
   Figur K
2. Tænd maskinen ("I/ON").
3. Lås grebet på højtrykspistolen op.
4. Tryk på grebet på højtrykspistolen.
   Maskinen tændes.

Drift med rengøringsmiddel

⚠ *FARE*

Risiko for personskade på grund af rengøringsmiddel

Alvorlige sundhedsskader på grund af forkert anvendelse af rengøringsmidler.
Overhold rengøringsmiddelproducentens sikkerhedsdatablad.
Bær personligt beskyttelsesudstyr som foreskrevet.
Obs
KÄRCHER-rengøringsmidler garanterer fejlfrit arbejde. Indhent rådgivning eller rekvirer vores katalog eller vores informationsblade til rengøringsmidlerne.
Obs
Rengøringsmidlet kan kun tilsættes ved lavtryk.

1. Træk rengøringsmiddel-opsugningsslangen ud af huset til den ønskede længde.
   Figur L
2. Hæng rengøringsmiddel-opsugningsslangen i en beholder med rengøringsmiddelopløsning.
3. Afbryd strålerøret fra højtrykspistolen, og arbejd kun med højtrykspistolen.
   Under driften tilsættes rengøringsmiddelopløsningen til vandstrålen.

Anbefalet rengøringsmetode

1. Spray en lille smule rengøringsmiddel på den tørre overflade og lad det virke (ikke tørre).
2. Skyl den løsnede snavs af med højtryksstrålen.

Efter drift med rengøringsmiddel

1. Skyl maskinen ca. 30 sekunder med rent vand.

Afbrydelse af driften

1. Slip grebet på højtrykspistolen.
   Hvis grebet slippes, frakobles maskinen. Højtrykket i systemet bevares.
2. Lås grebet på højtrykspistolen.
   Figur M
3. Sluk maskinen "0/OFF" ved arbejdspauser over 5 minutter.

Afslutning af driften

⚠ *FORSIGTIG*

Fare for tilskadekomst!

Kvæstelser på grund af vand, der trænger ud ukontrolleret under højtryk.
Højtryksslangen må kun afbrydes fra højtrykspistolen eller maskinen, når der ikke er tryk i systemet.

1. Slip grebet på højtrykspistolen.
2. Luk vandhanen.
3. Tryk på grebet på højtrykspistolen i 30 sekunder.
   Det tryk, der er tilbage i systemet, reduceres.
4. Slip grebet på højtrykspistolen.
5. Lås grebet på højtrykspistolen.
6. Sluk maskinen "0/OFF".
7. Afbryd maskinen fra vandforsyningen.
8. Træk netstikket ud af stikkontakten.

Transport

⚠ *FORSIGTIG*

Fare for tilskadekomst og beskadigelse på grund af apparatets vægt!

Kvæstelser og beskadigelser.
Vær opmærksom på maskinens vægt ved transport og opbevaring.

Træk maskinen

1. Træk maskinen i transportgrebet.

Transporter maskinen i køretøj

1. Maskinen sikres mod at blive forskubbet eller vælte.

Opbevaring

⚠ *FORSIGTIG*

Fare for tilskadekomst og beskadigelse på grund af apparatets vægt!

Kvæstelser og beskadigelser.
Vær opmærksom på maskinens vægt ved transport og opbevaring.

Opbevaring af maskinen

1. Stil maskinen på en jævn flade.
2. Adskil højtryksslangen fra højtrykspistolen.
3. Adskil strålerøret fra højtrykspistolen.
4. Opbevar begge strålerør og højtrykspistolen i de passende opbevaringer.
5. Afbryd højtryksslangen fra maskinen.
6. Opbevar højtryksslangen på maskinen.
7. Opbevar nettilslutningsledningen på maskinen.

Inden længere tids opbevaring skal der tages hensyn til yderligere henvisninger, se kapitel *Pleje og vedligeholdelse*.

Frostbeskyttelse

BEMÆRK

Risiko for beskadigelse!

Skader på udstyr og tilbehør på grund af vand, der fryser til is.
Tøm apparat og tilbehør helt efter brug.
Beskyt apparatet og tilbehøret mod temperaturer på mindre end eller lig med 0 °C (32 °F).

1. Afbryd apparatet fra vandforsyningen.
2. Afmonter højtryksslangen fra apparatet.
3. Tænd maskinen "I/ON".
4. Vent maks. 1 minut, til der ikke længere løber vand ud ved højtrykstilslutningen.
5. Sluk maskinen "0/OFF".
6. Opbevar apparatet og udstyret i et frostsikkert rum.

Pleje og vedligeholdelse

⚠ *FARE*

Fare for elektrisk stød

Kvæstelser ved berøring på grund af strømførende dele
Sluk for maskinen.
Træk netstikket ud.

Maskinen er vedligeholdelsesfri, dvs. at du ikke skal udføre regelmæssig vedligeholdelse.

Rengør sien i vandtilslutningen

BEMÆRK

Risiko for beskadigelse på grund af manglende eller beskadiget si

Skader på højtrykspumpen
Anvend ikke apparatet uden si.
Rengør ikke sien med hårde, spidse genstande.

Rengør sien i vandtilslutningen ved behov.
1. Skru koblingen af vandtilslutningen.
2. Træk sien ud.
   Figur N
3. Rengør sien under rindende vand.
4. Sæt sien ind i vandtilslutningen.

Rengør rengøringsmiddelfiltret

Rengør rengøringsmiddelfiltret inden længere tids opbevaring.
1. Træk filteret af opsugningsslangen til rengøringsmidler.
2. Rengør filtret under rindende vand.
   Figur O

Hjælp ved fejl

Fejl skyldes ofte enkle årsager, som du selv kan afhjælpe ved hjælp af følgende oversigt. I tvivlstilfælde eller ved fejl, der ikke nævnes her, skal du kontakte den autoriserede kundeservice.

⚠ *FARE*

Livsfare!
Livsfarlige skader på grund af elektrisk stød ved berøring af strømførende dele.
Berør ikke spændingsførende dele.
Sluk for apparatet.
Træk ikke netstikket ud af stikontakten i netkablet.

Maskinen kører ikke
1. Tryk på grebet på højtrykspistolen.
   Maskinen tændes.
2. Kontrollér, om den angivne spænding på typeskiltet stemmer overens med strømkildens spænding.
3. Kontroller nettilslutningsledningen for skader.

Trykket i maskinen opbygges ikke
Vandtilførslen er for lav.
1. Åbn vandhanen helt.
2. Kontrollér, at vandtilløbet har tilstrækkelig transportmængde.
3. Kontroller indstillingen på strålerøret.
4. Kontroller, at den maksimale indsugningshøjde ikke er overskredet.

Sien i vandtilslutningen er tilsmudset.
1. Træk sien i vandtilslutningen ud med en fladtang.
2. Rengør sien under rindende vand.
   Figur N

Der er luft i maskinen.
1. Udluft maskinen:
   a Tænd maskinen uden tilsluttet strålerør i maks. 2 minutter.
   b Tryk på højtrykspistolen, og vent, til der kommer vand ud uden bobler ved højtrykspistolen.
   c Tilslut strålerøret.

Kraftige tryksvingninger
1. Rengør højtryksdysen:
   a Fjern smuds fra dysehullet med en nål.
   b Skyl højtryksdysen forfra med vand.
2. Kontroller vandtilløbsmængden.

Maskine utæt
1. En lille utæthed på maskinen er tekniske betinget. Send bud efter den autoriserede kundeservice ved stor utæthed.

Rengøringsmidlet suges ikke ind
Der er monteret et strålerør på højtrykspistolen.
1. Afmontér strålerøret, og arbejd kun med højtrykspistolen.

Rengøringsmiddelslangen er knækket, tilstoppet eller utæt.
1. Installer, rengør eller udskift rengøringsmiddelslangen uden knæk.

Rengøringsmiddelfilteret er tilstoppet.
1. Rengør rengøringsmiddelfilteret, se *Rengør rengøringsmiddelfiltret*.

Garanti

I det enkelte lande gælder de garantibetingelser, der er fastsat af vore salgsselskab. Eventuelle fejl ved apparatet udbedres gratis inden for garantifristen, såfremt fejlen kan tilskrives en materiale- eller produktionsfejl.
Hvis du ønsker at gøre garantien gældende, bedes du henvende dig til din forhandler eller nærmeste kundeservicecenter medbringende kvittering for købet.
(Se adressen på bagsiden)
Yderligere garantioplysninger (hvis findes) kan findes i serviceområdet på dit lokale Kärcher-websted under "Downloads".

EU-overensstemmelseserklæring

Vi erklærer hermed, at nedenstående produkt overholder de relevante bestemmelser i de anførte direktiver og forordninger. Hvis produktet ændres uden aftale med os, mister denne erklæring sin gyldighed. Eneste ansvarshavende for udgivelsen af denne overensstemmelseserklæring er producenten.
Produkt: Højtryksrenser
Type: K 3, K 3 Premium, KHD 3

Direktiver og forordninger
2006/42/EF (+2009/127/EF)
2014/30/EU
2011/65/EU
2000/14/EF

Anvendte harmoniserede standarder
EN 60335-1
EN 60335-2-79
EN 62233: 2008
EN 55014-1: 2017 + A11: 2020
EN 55014-2: 1997+A1: 2001+A2: 2008
EN 61000-3-2: 2014
EN 61000-3-3: 2013
EN IEC 63000: 2018

Anvendt overensstemmelsesvurderingsproces
2000/14/EF: Tillæg V

Lydeffektniveau dB(A)
K 3 (1.676-000.0 - 1.676-014.0)
Målt: 88
Garanteret: 90
K 3, K 3 Premium, KHD 3
(1.676-350.0 - 1.676-999.0)
Målt: 87
Garanteret: 90

Navn og adresse
Dokumentationsbefuldmægtiget:
S. Reiser
Alfred Kärcher SE & Co. KG
Alfred-Kärcher-Str. 28 - 40
71364 Winnenden (Germany)
Telefon: +49 7195 14-0
Fax: +49 7195 14-2212

H. Jenner
Chairman of the Board of Management

S. Reiser
Manager Regulatory Affairs & Certification

Winnenden, 2025/09/01
Underskriverne handler på bestyrelsens vegne og med dennes fuldmagt.
Alfred Kärcher SE & Co. KG
Alfred-Kärcher-Str. 28 - 40
71364 Winnenden (Germany)
Tlf.: +49 7195 14-0
Fax: +49 7195 14-2212

Tekniske data

Elektrisk tilslutning		
Spænding	V	220-240
Fase	~	1
Frekvens	Hz	50-60
Strømforbrug	A	6
Kapslingsklasse		IPX5
Beskyttelsesklasse	⧈	II
Netsikring (træg)	A	10
Vandtilslutning		
Tilløbstryk (maks.)	MPa	1,2
Tilløbstemperatur (maks.)	°C	40
Tilløbsmængde (min.)	l/min	8
Indsugningshøjde (maks.)	m	0,5
Effektdata maskine		
Driftstryk	MPa	8,0
Maks. tilladt tryk	MPa	12,0
Transportmængde, vand	l/min	5,5
Transportmængde maks.	l/min	6,3
Transportmængde, rengørings-middel	l/min	0,3
Højtrykspistolens tilbageslags-kraft	N	12
Mål og vægt		
Typisk driftsvægt	kg	5,1
Længde	mm	242
Bredde	mm	285
Højde	mm	805
Beregnede værdier iht. EN 60335-2-79		
Hånd-arm-vibrationsværdi	m/s^2	1,7
Usikkerhed K	m/s^2	0,7
Lydtryksniveau L_{pA}	dB(A)	74
Usikkerhed K_{pA}	dB(A)	3
Lydeffektniveau L_{WA} + usikkerhed K_{WA}	dB(A)	90

Der tages forbehold for tekniske ændringer.

Sisukord

KÄRCHER Home & Garden App 63
Üldised juhised 63
Ohutusseadised 63
Seadmel olevad sümbolid 64
Sihtotstarbeline kasutamine 64
Keskkonnakaitse 64
Lisavarustus ja varuosad 64
Tarnekomplekt 64
Seadme kirjeldus 64
Montaaž 64
Kasutuselevõtmine 65
Käitus 65
Transport 66
Ladustamine 66
Hooldus ja jooksevremont 66
Abi rikete korral 66
Garantii 67
EL vastavusdeklaratsioon 67
Tehnilised andmed 67

KÄRCHER Home & Garden App

KÄRCHER Home & Gardeni rakendusega saate oma seadme kasutamisel kasutada järgmisi eeliseid:

- Rakendamisnipid ja ekspertteadmised
- Tooteteave, tarvikute ülevaade ja kasutusjuhendid
- Abi ja teeninduskontakt
- Veebipood - eksklusiivsed pakkumised ja palju muud

Laadige KÄRCHER Home & Garden App alla oma rakendustepoest ja registreerige oma toode mugavalt.

Üldised juhised

Enne seadme esmast kasutamist lugege see originaalkasutusjuhend ja kaasasolevad ohutusjuhised läbi. Toimige neile vastavalt.
Hoidke mõlemad brošüürid hilisemaks kasutamiseks või järgmise omaniku tarbeks alles.

Ohutusseadised

⚠ *HOIATUS*

Vigastusoht!
Rasked vigastused puuduvate, muudetud või toimetute ohutusseadiste tõttu.
Ärge hiilige ohutusseadistest mööda ega eemaldage ohutusseadiseid ning ärge tehke neid toimetuks. Ohutusseadised on ette nähtud Teie kaitseks.

Seadmelüliti

Seadmelüliti hoiab ära seadme tahtmatu käitamise.

Kõrgsurvepüstoli lukusti

Lukusti blokeerib kõrgsurvepüstoli hoova ja hoiab ära seadme tahtmatu käivitamise.

Auto-stopp funktsioon

Kui kõrgsurvepüstolil asuv hoob lahti lastakse, lülitab survelüliti pumba välja ja kõrgsurvejuga peatub. Hoova vajutamisega lülitub pump jälle sisse.

Seadmel olevad sümbolid

Ärge suunake kõrgsurvejuga inimestele, loomadele, aktiivsele elektrilisele varustusele ega seadmele endale.
Kaitske seadet külma eest.

Seadet ei tohi ühendada otse avalikku joogiveevõrku.

Sihtotstarbeline kasutamine

Kasutage kõrgsurvepesurit eranditult eramajapidamises.
Kõrgsurvepesur on ette nähtud masinate, sõidukite, ehitiste, tööriistade, fassaadide, terrasside, aiaseadmete jne puhastamiseks kõrgsurve-veejoaga.

Keskkonnakaitse

Pakkematerjalid on taaskasutatavad. Palun utiliseerige pakendid keskkonnasäästlikult.

Elektrilised ja elektroonilised seadmed sisaldavad väärtuslikke taaskasutatavaid materjale ja sageli koostisosi nagu patareid, akud või õli, mis võivad vale ümberkäimise või vale utiliseerimise korral kujutada potentsiaalset ohtu inimeste tervisele ja keskkonnale. Seadme nõuetekohaseks käitamiseks on neid koostisosi siiski vaja. Selle sümboliga tähistatud seadmeid ei tohi utiliseerida koos olmeprügiga.

Puhastustöid, mille puhul tekib õlisisaldusega heitvesi, nt mootoripesu, aluspõranda pesu, tohib teostada ainult õliseparaatoriga pesuplatsidel.

Puhastusvahenditega töid tohib teostada ainult vedelikutihedatel, musta vee kanalisatsiooniga ühendatud tööpindadel. Ärge laske puhastusvahendil tungida veekogudesse või mulda.

Vee võtmine avalikest veekogudest ei ole mõnes riigis lubatud.

Juhised koostisainete kohta (REACH)
Kehtiva teabe koostisainete kohta leiate aadressilt: *www.kaercher.de/REACH*

Lisavarustus ja varuosad

Kasutage ainult originaaltarvikuid ja originaalvaruosi, mis tagavad seadme ohutu ja tõrgeteta käituse.
Tarvikute ja varuosade kohta leiate teavet aadressilt *www.kaercher.com*.

Tarnekomplekt

Seadme tarnekomplekt on kujutatud pakendil. Lahtipakkimisel kontrollige, kas pakendi sisu on täielik. Puuduolevate tarvikute või transpordikahjustuste korral teavitage oma edasimüüjat.

Seadme kirjeldus

Joonised on näited, üksikasjad võivad erineda
Jooniseid vt graafika leheküljelt
Joonis A

① Veeühenduse liitmik

② Paigaldatud sõelaga veeühendus

③ Puhastusvahendi imivoolik puhastusvahendi filtriga

④ Võrgupistikuga võrguühendusjuhe

⑤ Kõrgsurvepüstoli hoidik

⑥ Terasest joatoru Vario Power enamkasutatavateks puhastusülesanneteks
Tööröhku saab sujuvalt suurendada SOFT pealt HARD peale. Tööröhu reguleerimiseks laske kõrgsurvepüstoli hoob lahti ja keerake joatoru soovitud asendisse.
Puhastusvahendi pealekandmiseks demonteerige joatoru ja töötage ainult kõrgsurvepüstoliga

⑦ Mustusefreesiga terasest joatoru raskestieemaldatava mustuse jaoks

⑧ Kõrgsurvepüstol

⑨ Klemm kõrgsurvevooliku ühendamiseks / lahutamiseks

⑩ Kõrgsurvepüstoli hoob

⑪ Kõrgsurvepüstoli lukusti

⑫ Kõrgsurvevoolik

⑬ Joatoru hoidik

⑭ Transpordikäepide

⑮ Kõrgsurvevooliku/võrguühendusjuhtme hoidik

⑯ Transpordiratas

⑰ Seadmelüliti “0/OFF” / “I/ON”

⑱ Kõrgsurveühendus

⑲ Tüübisilt

⑳ Poldid

㉑ *Aiavoolik (kangaga tugevdatud, läbimõõt vähemalt 1/2 tolli (13 mm), pikkus vähemalt 7,5 m, kaubanduslikult saadavaloleva kiirliitmikuga)

㉒ *Kärcheri imivoolik

* lisaks nõutav

Montaaž

Jooniseid vt graafika leheküljelt.
Monteerige enne käikuvõtmist lahtised kaasasolevad osad seadme külge.
Pange kaasasolevad kruvid ja nendega sobiv kruvikeeraja valmis.

Rataste monteerimine

1. Fikseerige rattad seadmel.
   Joonis B

Transpordikäepideme monteerimine

1. Kinnitage transpordikäepide.
2. Kinnitage transpordikäepide 4 kruviga.
   Joonis C

Monteerige kõrsurvepüstoli hoidik

1. Lükake kõrgsurvepüstoli hoidik seadme pessa.
2. Hoidke hoidik lõppasendis ja kinnitage see kruviga.
   Joonis D

Monteerige joatoru hoidik

1. Lükake joatorude hoidik seadme pessa.
2. Hoidke hoidik lõppasendis ja kinnitage see kruviga.
   Joonis E

Kõrgsurvevooliku / võrguühendusjuhtme hoidiku monteerimine

1. Lükake kõrgsurvevooliku / võrguühendusjuhtme hoidik väljastpoolt transpordikäepidemel asuvasse pessa.

2. Hoidke hoidik lõppasendis ja kinnitage see kruviga.
   Joonis F

Veeühenduse liitmiku monteerimine

1. Kruvige veeühenduse liitmik seadme veeühendusele.
   Joonis G

Kasutuselevõtmine

1. Asetage seade horisontaalsele, tasasele pinnale.

TÄHELEPANU

Kahjustusoht pealekeritud kõrgsurvevoolikuga töötamise ajal!

Kahjustused kõrgsurvevoolikul.

Kerige kõrgsurvevoolik enne seadme käitamist täielikult maha ja asetage see ilma sõlmede, silmuste või keerdudeta välja.

2. Kerige kõrgsurvevoolik täielikult maha ja asetage see sõlmedeta, aasadeta ja keerdudeta välja.
3. Monteerige kõrgsurvevoolik seadme külge:
   a Tõmmake liitmiku küljes olev klamber üles.
   b Pistke kõrgsurvevoolik liitmikusse.
   c Vajutage liitmiku küljes olev klamber alla.
   Joonis H
4. Monteerige kõrgsurvevoolik kõrgsurvepüstoli külge:
   a Joondage kõrgsurvevoolik välja ja
   b pistke kõrgsurvepüstolisse, kuni see kuuldavalt fikseerub.
   Joonis I
5. Kontrollige kindlaid ühendusi kõrgsurvevoolikust tõmbamisega.
6. Ühendage võrgupistik pistikupessa.

Veevarustus

Ühendusväärtusi vt tüübisildilt või peatükist *Tehnilised andmed*.

Järgige veevarustusettevõtte eeskirju.

TÄHELEPANU

Kahjustused saastunud vee tõttu

Vees olev mustus võib pumpa ja tarvikuid kahjustada. Kaitseks soovitab KÄRCHER kasutada KÄRCHERi veefiltrit (erivarustus, tellimisnumber 4.730-059).

Ühendus veetoruga

TÄHELEPANU

Kahjustusoht AquaStop-funktsiooniga, kolmandate pakkujate messingist voolikuliitmike kasutamisel.

Kõrgsurvepumba kahjustused.

Kasutage ainult Kärcheri AquaStop-funktsiooniga/ funktsioonita voolikuliitmikke, AquaStop-funktsioonita voolikuliitmikke või kolmandate pakkujate AquaStop-funktsiooniga plastist voolikuliitmikke.

1. Pistke aiavoolik veeühenduse liitmikule.
   Joonis J
2. Ühendage aiavoolik veetoru külge.
3. Avage veekraan täielikult.

Vee sisseimemine avatud mahutitest

See kõrgsurvepesur sobib KÄRCHERi imivoolikuga pinnavee sisseimemiseks, nt vihmaveetünnidest või tiikidest (maksimaalset sissevõtu kõrgust vt *Tehnilised andmed*).

1. Kruvige liitmik veeühenduselt maha.
2. Täitke imivoolik veega.
3. Keerake imivoolik seadme veeühendusele ja riputage veeallikasse (nt vihmaveetünn).

Käitus

TÄHELEPANU

Kahjustusoht pumba kuivkäigu korral!

Pumba kahjustus

Lülitage seade välja, kui 2 minuti jooksul ei teki rõhku. Käituge vastavalt jaotises Abi rikete korral esitatud juhistele.

Käitamine kõrgsurvega

TÄHELEPANU

Värvitud või tundlike pindade kahjustus

Pinnad saavad liiga väikse joa kauguse või ebasobiva joatoru valiku tõttu kahjustada.

Hoidke värvitud pindade puhastamisel vähemalt 30 cm joa kaugust.

Ärge puhastage mustusefreesiga autorehve, värvi või tundlikke pindu nagu puit.

1. Pistke joatoru kõrgsurvepüstolisse ja fikseerige 90° pöördega.
   Joonis K
2. Lülitage seade sisse (“I/ON”).
3. Vabastage kõrgsurvepüstoli hoob.
4. Vajutage kõrgsurvepüstoli hooba.
   Seade lülitub sisse.

Käitamine puhastusvahendiga

⚠ *OHT*

Vigastusoht puhastusvahendi tõttu

Rasked tervisekahjustused puhastusvahendite asjatundmatu kasutamise tõttu.

Järgige puhastusvahendi tootja ohutuskaarti.

Kandke ettekirjutatud isiklikku kaitsevarustust.

Märkus

KÄRCHERi puhastusvahendid garanteerivad riketeta töö. Palun laske end nõustada või küsige meie kataloogi või meie puhastusvahendite infolehti.

Märkus

Puhastusvahendit saab juurde segada ainult alarõhu korral.

1. Tõmmake puhastusvahendi sissevõtuvoolik soovitud pikkuses korpusest välja.
   Joonis L
2. Riputage puhastusvahendi sissevõtuvoolik puhastusvahendi lahusega täidetud mahutisse.
3. Lahutage joatoru kõrgsurvepüstolist ja töötage ainult kõrgsurvepüstoliga.
   Käituse ajal lisatakse puhastusvahendi lahus veejoale.

Soovitatav puhastusmeetod

1. Pihustage puhastusvahend säästlikult kuivale pealispinnale ja laske mõjuda (mitte kuivada).
2. Loputage vabanenud mustus kõrgsurvejoaga maha.

Puhastusvahendiga käitamise järel

1. Loputage seadet u 30 sekundit puhta veega.

Käituse katkestamine

1. Laske kõrgsurvepüstoli hoob lahti.
   Hoova lahtilaskmisel lülitub seade välja. Kõrgsurve süsteemis jääb püsima.
2. Lukustage kõrgsurvepüstoli hoob.
   Joonis M
3. Lülitage üle 5-minutiliste tööpauside korral seade välja “0/OFF”.

Käituse lõpetamine

⚠ ETTEVAATUS

Vigastusoht!

Vigastused kõrgsurve all kontrollimatult väljatungiva vee tõttu.

Lahutage kõrgsurvevoolik kõrgsurvepüstolist või seadmest ainult siis, kui süsteemis pole rõhku.

1. Laske kõrgsurvepüstoli hoob lahti.
2. Sulgege veekraan.
3. Vajutage kõrgsurvepüstoli hooba 30 sekundit. Süsteemi allesjäänud rõhk lastakse välja.
4. Laske kõrgsurvepüstoli hoob lahti.
5. Lukustage kõrgsurvepüstoli hoob.
6. Lülitage seade välja “0/OFF”.
7. Lahutage seade veevarustusest.
8. Tõmmake võrgupistik pistikupesast välja.

Transport

⚠ ETTEVAATUS

Vigastus- ja kahjustusoht seadme kaalu tõttu!

Vigastused ja kahjustused.

Pidage transpordil ja ladustamisel silmas seadme kaalu.

Seadme tõmbamine

1. Tõmmake seadet transpordikäepidemest.

Seadme transportimine sõidukis

1. Kindlustage seade libisemise ja ümberkukkumise vastu.

Ladustamine

⚠ ETTEVAATUS

Vigastus- ja kahjustusoht seadme kaalu tõttu!

Vigastused ja kahjustused.

Pidage transpordil ja ladustamisel silmas seadme kaalu.

Seadme hoidmine

1. Pange seade tasasel pinnal seisma.
2. Lahutage kõrgsurvevoolik kõrgsurvepüstolist.
3. Lahutage joatoru kõrgsurvepüstolist.
4. Hoidke mõlemaid joatorusid ja kõrgsurvepüstolit sobivates hoidikutes.
5. Lahutage kõrgsurvevoolik seadmest.
6. Pange kõrgsurvevoolik seadmele hoiule.
7. Hoiustage toitejuhe seadme juures.

Järgige enne pikemat ladustamist täiendavaid juhiseid, vt peatükki *Hooldus ja jooksevremont*.

Külmumiskaitse

TÄHELEPANU

Kahjustusoht!

Seadme ja tarvikute kahjustused külmunud vee tõttu.

Tühjendage seade ja tarvikud pärast iga kasutamist täielikult.

Kaitske seadet ja tarvikuid temperatuuride eest, mis on väiksemad või võrdsed 0 °C-ga (32 °F).

1. Lahutage veevarustus seadme küljest.
2. Demonteerige kõrgsurvevoolik seadme küljest.
3. Lülitage seade sisse “I/ON”.
4. Oodake maksimaalselt 1 minut, kuni kõrgsurveühendusest ei välju enam vett.
5. Lülitage seade välja “0/OFF”.
6. Hoidke seadet ja tarvikuid külmumiskindlas ruumis.

Hooldus ja jooksevremont

⚠ OHT

Elektrilöögi oht

Vigastused voolu juhtivate osade puudutamise tõttu

Lülitage seade välja.

Tõmmake võrgupistik välja.

Seade on hooldusvaba, st Te ei pea regulaarseid hooldustöid teostama.

Sõela puhastamine veeühenduses

TÄHELEPANU

Kahjustusoht puuduva või kahjustatud sõela tõttu!

Kõrgsurvepumba kahjustused

Ärge käitage seadet sõelata.

Ärge puhastage sõela kõvade, teravate esemetega.

Puhastage veeühenduses olevat sõela vajaduse korral.

1. Kruvige liitmik veeühenduselt maha.
2. Tõmmake sõel välja.
   Joonis N
3. Puhastage sõela voolava vee all.
4. Pange sõel veeühendusse.

Puhastusvahendi filtri puhastamine

Puhastage puhastusvahendi filter enne pikemat ladustamist.

1. Tõmmake filter puhastusvahendi ühendusvoolikult ära.
2. Puhastage filtrit voolava vee all.
   Joonis O

Abi rikete korral

Riketel on sageli lihtsad põhjused, mille saate ise järgneva ülevaate abil kõrvaldada. Kahtluse korral või siin nimetamata rikete korral pöörduge palun volitatud klienditeeninduse poole.

⚠ OHT

Oht elule!

Surmavad vigastused elektrilöögi tõttu pinget juhtivate detailidega kokkupuutel

Ärge puudutage pinget juhtivaid detaile.

Lülitage seade välja.

Tõmmake võrgupistik võrgupistikupesast välja.

Seade ei tööta

1. Vajutage kõrgsurvepüstoli hooba.
   Seade lülitub sisse.
2. Kontrollige, kas tüübisildil esitatud pinge langeb kokku voolualliika pingega.
3. Kontrollige toitejuhet kahjustuste suhtes.

Seade ei saavuta rõhku

<u>Vee pealevool on liiga väike.</u>

1. Avage veekraan täielikult.
2. Kontrollige vee pealevoolu piisava edastuskoguse suhtes.
3. Kontrollige seadistust joatorul.
4. Kontrollige, et maksimaalne sissevõtu kõrgus ei ole ületatud.

<u>Veeühenduses olev sõel on määrdunud.</u>

1. Tõmmake sõel veeühendusest näpitstangidega välja.
2. Puhastage sõela voolava vee all.
   Joonis N

<u>Seadmes on õhku.</u>

1. Eemaldage seadmest õhk:
   a Lülitage seade ilma külgeühendatud joatoruta maksimaalselt 2 minutiks sisse.
   b Vajutage kõrgsurvepüstolit ja oodake, kuni vesi väljub kõrgsurvepüstolist mullideta.

c Ühendage joatoru külge.

Tugevad rõhukõikumised

1. Kõrgsurvedüüsi puhastamine:
   a Eemaldage mustus nõelaga düüsiavast.
   b Loputage kõrgsurvedüüsi eest veega.
2. Kontrollige vee pealevoolu kogust.

Seade ebatihe

1. Seadme vähene ebatihedus on tehniliselt tingitud. Tugeva ebatiheduse korral võtke ühendust volitatud klienditeenindusega.

Puhastusvahendit ei imeta sisse

Kõrgsurvepüstolile on monteeritud joatoru.

1. Demonteerige joatoru ja töötage ainult kõrgsurvepüstoliga.

Puhastusvahendi voolik on murdunud, ummistunud või lekib.

1. Paigaldage, puhastage või asendage puhastusvahendi voolik murreteta.

Puhastusvahendi filter on ummistunud.

1. Puhastage puhastusvahendi filtrit, vt *Puhastusvahendi filtri puhastamine*.

Garantii

Igas riigis kehtivad meie volitatud müügiesindaja antud garantiitingimused. Seadmel esinevad mistahes rikked kõrvaldame garantiiajal tasuta, kui põhjuseks on materjali- või tootmisviga. Garantiijuhtumil pööruge ostu tõendava dokumendiga oma edasimüüja või lähima volitatud klienditeeninduse poole.
(Aadressi vt tagaküljelt)
Täiendavat teavet garantii kohta (kui see on olemas) leiate Kärcheri kohaliku veebilehe teeninduspiirkonnast "Allalaadimiste" alt.

EL vastavusdeklaratsioon

Käesolevaga kinnitame, et allpool nimetatud toode vastab loetletud direktiivide ja määruste asjaomastele sätetele. Tootel meiega kooskõlastamata muudatuste teostamisel kaotab käesolev deklaratsioon kehtivuse. Vastavusdeklaratsiooni väljastamise eest vastutab üksnes tootja.
Toode: Kõrgsurvepesur
Tüüp: K 3, K 3 Premium, KHD 3

Direktiivid ja määrused

2006/42/EÜ (+2009/127/EÜ)
2014/30/EL
2011/65/EL
2000/14/EÜ

Kohaldatud ühtlustatud normid

EN 60335-1
EN 60335-2-79
EN 62233: 2008
EN 55014-1: 2017 + A11: 2020
EN 55014-2: 1997+A1: 2001+A2: 2008
EN 61000-3-2: 2014
EN 61000-3-3: 2013
EN IEC 63000: 2018

Kohandatud vastavushindamismenetlus

2000/14/EÜ: Lisa V

Helivõimsustase dB(A)

K 3 (1.676-000.0 - 1.676-014.0)
Mõõdetud: 88
Garanteeritud: 90
K 3, K 3 Premium, KHD 3
(1.676-350.0 - 1.676-999.0)
Mõõdetud: 87
Garanteeritud: 90

Nimi ja aadress

Dokumentatsioonivolinik:
S. Reiser
Alfred Kärcher SE & Co. KG
Alfred-Kärcher-Str. 28 - 40
71364 Winnenden (Germany)
Tel: +49 7195 14-0
Faks: +49 7195 14-2212

H. Jenner
Chairman of the Board of Management

i.V. S. Reiser
Manager Regulatory Affairs & Certification

Winnenden, 2025/09/01
Allakirjutanud tegutsevad juhatuse ülesandel ja volitusega.
Alfred Kärcher SE & Co. KG
Alfred-Kärcher-Str. 28 - 40
71364 Winnenden (Germany)
Tel: +49 7195 14-0
Faks: +49 7195 14-2212

Tehnilised andmed

Elektriühendus		
Pinge	V	220-240
Faas	~	1
Sagedus	Hz	50-60
Voolutarve	A	6
Kaitseliik		IPX5
Kaitseklass	⧈	II
Võrgukaitse (inertne)	A	10
Veevõtuühendus		
Juurdevoolurõhk (maks.)	MPa	1,2
Juurdevoolu temperatuur (maks.)	°C	40
Juurdevoolu kogus (min.)	l/min	8
Sissevõtu kõrgus (maks.)	m	0,5
Seadme võimsusandmed		
Töörõhk	MPa	8,0
Maks. lubatud rõhk	MPa	12,0
Juurdevoolu kogus, vesi	l/min	5,5
Juurdevoolu kogus, maksimaalne	l/min	6,3
Juurdevoolu kogus, puhastusvahend	l/min	0,3
Kõrgsurvepüstoli tagasilöögijõud	N	12
Mõõtmed ja kaalud		
Tüüpiline töökaal	kg	5,1
Pikkus	mm	242
Laius	mm	285
Kõrgus	mm	805
Kindlakstehtud väärtused EN 60335-2-79 kohaselt		
Labakäsi-käsivars vibratsiooniväärtus	m/s^2	1,7
Ebakindlus K	m/s^2	0,7
Helirõhutase L_{pA}	dB(A)	74
Ebakindlus K_{pA}	dB(A)	3

Helivõimsustase L_{WA} + Ebakindlus K_{WA}	dB(A)	90

Õigus tehnilisteks muudatusteks.

Saturs

KÄRCHER Home & Garden lietotne 68
Vispārīgas norādes 68
Drošības ierīces 68
Simboli uz ierīces 68
Noteikumiem atbilstoša lietošana 68
Apkārtējās vides aizsardzība 68
Piederumi un rezerves daļas 68
Piegādes komplekts 68
Ierīces apraksts 69
Montāža 69
Ekspluatācijas uzsākšana 69
Ekspluatācija 70
Transportēšana 70
Uzglabāšana 70
Kopšana un apkope 71
Palīdzība traucējumu gadījumā 71
Garantija 71
ES atbilstības deklarācija 72
Tehniskie dati 72

KÄRCHER Home & Garden lietotne

Izmantojot KÄRCHER Home & Garden lietotni, jūs varat izmantot šādas ierīces lietošanas priekšrocības:

- Ieteikumi pielietošanai un ekspertu zināšanas
- Informācija par produktu, piederumu pārskats un lietošanas instrukcijas
- Palīdzība un servisa kontakti
- Tiešsaistes veikals - ekskluzīvi piedāvājumi un daudz kas cits

Lejupielādējiet KÄRCHER Home & Garden lietotni no sava lietotņu veikala un ērti reģistrējiet savu produktu.

Vispārīgas norādes

Pirms uzsākt ierīces lietošanu, izlasiet šo oriģinālo lietošanas instrukciju un pievienotās drošības norādes. Rīkojieties saskaņā ar tām.
Saglabājiet abus bukletus turpmākai lietošanai vai nākamajam īpašniekam.

Drošības ierīces

⚠ *BRĪDINĀJUMS*

Savainojumu gūšanas risks!
Nopietni savainojumi iztrūkstošu, pārveidotu vai neefektīvu drošības ierīču dēļ.
Neapejiet vai nenoņemiet drošības ierīces un neatslēdziet to funkcijas. Drošības ierīces ir paredzētas jūsu aizsardzībai.

Ierīces slēdzis

Ierīces slēdzis novērš neparedzētu ierīces iedarbināšanu.

Augstspiediena pistoles fiksators

Fiksators nobloķē augstspiediena pistoles sviru un novērš neapzinātu ierīces ieslēgšanos.

Auto-Stop funkcija

Atlaižot augstspiediena pistoles sviru, spiediena slēdzis izslēdz sūkni un augstspiediena strūkla tiek pārtraukta. Ja svira tiek nospiesta, sūknis atkal ieslēdzas.

Simboli uz ierīces

Nevērsiet augstspiediena strūklu pret personām, dzīvniekiem, aktīvu elektrisko aprīkojumu vai pašu ierīci.
Aizsargāt ierīci pret salu.

Ierīci nedrīkst pieslēgt tieši pie dzeramā ūdens tīkla.

Noteikumiem atbilstoša lietošana

Augstspiediena tīrītāju izmantojiet tikai privātā mājsaimniecībā.
Augstspiediena tīrītājs ir paredzēts mašīnu, transportlīdzekļu, būvju, darbarīku, fasāžu, terašu, dārza ierīču utt. tīrīšanai ar augstspiediena ūdens strūklu.

Apkārtējās vides aizsardzība

Iepakojuma materiālus ir iespējams pārstrādāt atkārtoti. Lūdzu, atbrīvojieties no iepakojuma videi draudzīgā veidā.

Elektriskās un elektroniskās ierīces satur vērtīgus pārstrādājamus materiālus un bieži vien tādas sastāvdaļas kā baterijas, akumulatorus vai eļļu, kuri nepareizas apstrādes vai utilizācijas gadījumā var radīt potenciālu apdraudējumu cilvēku veselībai un videi. Tomēr šīs sastāvdaļas ir nepieciešamas ierīces pareizai darbībai. Ar šo simbolu marķētās ierīces nedrīkst izmest kopā ar sadzīves atkritumiem.

Tīrīšanas darbus, kuros notekūdens satur eļļu, piemēram, motora mazgāšanu, zemgrīdas mazgāšanu, drīkst veikt tikai mazgāšanas vietās, kas aprīkotas ar eļļas atdalītāju.

Darbus ar tīrīšanas līdzekļiem drīkst veikt tikai uz darba virsmām, kas ir nodrošinātas pret šķidruma noteci, ar pieslēgumu netīrā ūdens kanalizācijai. Neļaujiet tīrīšanas līdzeklim nokļūt ūdenstilpnēs vai zemē.

Dažās valstīs nav atļauta ūdens ņemšana no atklātām ūdenstilpnēm.

Informācija par sastāvdaļām (REACH)
Pašreizējo informāciju par sastāvvielām atradīsiet: *www.kaercher.de/REACH*

Piederumi un rezerves daļas

Izmantot tikai oriģinālos piederumus un oriģinālās rezerves daļas, jo tie garantē drošu un nevainojamu ierīces darbību.
Informāciju par piederumiem un rezerves daļām skatīt *www.kaercher.com*.

Piegādes komplekts

Ierīces piegādes komplekts ir attēlots uz iepakojuma. Izsaiņojot pārbaudiet, vai saturs ir pilnīgs. Ja trūkst piederumi vai transportēšanas laikā radušies bojājumi, lūdzu, informējiet tirgotāju.

Ierīces apraksts

Attēli ir kā piemēri, detaļas var atšķirties
Attēlus skatiet grafika lappusē
Attēls A

① Ūdens pieslēguma savienojums

② Ūdens pieslēgums ar iebūvētu sietu

③ Tīrīšanas līdzekļa iesūkšanas šļūtene ar tīrīšanas līdzekļa filtru

④ Tīkla pieslēguma vads ar tīkla kontaktspraudni

⑤ Augstspiediena pistoles uzglabāšanas novietne

⑥ Strūklas caurule Vario Power biežāk veicamajiem tīrīšanas uzdevumiem
Darba spiedienam iespējama bezpakāpju paaugstināšana no SOFT līdz HARD. Lai nomainītu darba spiedienu, atlaidiet augstspiediena pistoles sviru un strūklas cauruli pagrieziet vēlamajā pozīcijā.
Lai uzklātu tīrīšanas līdzekli, demontējiet strūklas cauruli un strādājiet tikai ar augstspiediena pistoli.

⑦ Netīrumu frēzētāja strūklas caurule noturīgiem netīrumiem

⑧ Augstspiediena pistole

⑨ Skava augstspiediena šļūtenes pievienošanai / atvienošanai

⑩ Augstspiediena pistoles svira

⑪ Augstspiediena pistoles fiksators

⑫ Augstspiediena šļūtene

⑬ Strūklas cauruļu novietne

⑭ Transportēšanas rokturis

⑮ Augstspiediena šļūtenes / tīkla pieslēguma vada uzglabāšanas novietne

⑯ Transportēšanas ritenis

⑰ Ierīces slēdzis “0/OFF” / “I/ON”

⑱ Augstspiediena pieslēgums

⑲ Datu plāksnīte

⑳ Skrūves

㉑ *Dārza šļūtene (ar tekstila armējumu, diametrs vismaz 1/2 collas (13 mm), garums vismaz 7,5 m, ar tirdzniecībā pieejamu ātro savienotāju)

㉒ *Kärcher sūkšanas šļūtene

* papildus nepieciešams

Montāža

Attēlus skatiet grafika lappusē.
Nenostiprinātās detaļas piestipriniet pie ierīces pirms lietošanas sākuma.
Sagatavojiet komplektā pievienotās skrūves un atbilstošu skrūvgriezi.

Riteņu montāža

1. Nofiksējiet riteņus pie ierīces.
   Attēls B

Transportēšanas roktura montāža

1. Uzlieciet transportēšanas rokturi.
2. Ar 4 skrūvēm piestipriniet transportēšanas rokturi.
   Attēls C

Augstspiediena pistoles uzglabāšanas novietnes montāža

1. Iebīdiet augstspiediena pistoles uzglabāšanas novietni tai paredzētajā turētājā pie ierīces.
2. Turiet uzglabāšanas novietni gala pozīcijā un nostipriniet to ar skrūvi.
   Attēls D

Strūklas cauruļu uzglabāšanas novietnes montāža

1. Iebīdiet strūklas cauruļu uzglabāšanas novietni tai paredzētajā turētājā pie ierīces.
2. Turiet uzglabāšanas novietni gala pozīcijā un nostipriniet to ar skrūvi.
   Attēls E

Augstspiediena šļūtenes / tīkla pieslēguma vada uzglabāšanas novietnes montāža

1. Augstspiediena šļūtenes / tīkla pieslēguma vada uzglabāšanas novietni no ārpuses iebīdiet tai paredzētajā turētājā uz transportēšanas roktura.
2. Turiet uzglabāšanas novietni gala pozīcijā un nostipriniet to ar skrūvi.
   Attēls F

Ūdens pieslēguma savienojuma montāža

1. Ūdens pieslēguma savienojumu piestipriniet ar skrūvēm pie ierīces ūdens pieslēguma.
   Attēls G

Ekspluatācijas uzsākšana

1. Novietot ierīci uz horizontālas, līdzenas virsmas.

IEVĒRĪBAI

Bojājumu risks, strādājot ar uztītu augstspiediena šļūteni!
Augstspiediena šļūtenes bojājumi.
Pirms ierīces ekspluatācijas augstspiediena šļūteni pilnībā notiniet un izkārtojiet bez mezgliem, cilpām vai saliekumiem.

2. Pilnībā notiniet augstspiediena šļūteni un izvietojiet bez mezgliem, cilpām un saliekumiem.
3. Pievienojiet ierīcei augstspiediena šļūteni:
   a Pavelciet uz augšu savienojuma skavu.
   b Iespraudiet augstspiediena šļūteni savienojumā.
   c Nospiediet uz leju savienojuma skavu.
   Attēls H
4. Pievienojiet augstspiediena šļūteni augstspiediena pistolei:
   a Izlīdziniet augstspiediena šļūteni un
   b ievietojiet to augstspiediena pistolē, līdz tā dzirdami nofiksējas.
   Attēls I
5. Pārbaudiet, vai savienojums ir drošs, pavelkot aiz augstspiediena šļūtenes.
6. Iespraudiet tīkla spraudni kontaktligzdā.

Ūdens apgāde

Pieslēguma vērtības skatīt uz tipa plāksnītes vai nodaļā *Tehniskie dati.*
Ievērojiet ūdens apgādes uzņēmuma priekšrakstus.

IEVĒRĪBAI

Piesārņota ūdens izraisīti bojājumi
Ūdens piesārņojumi var radīt sūkņa un piederumu bojājumus.

KÄRCHER iesaka aizsardzībai izmantot KÄRCHER ūdens filtrus (speciālie piederumi, pasūtījuma numurs 4.730-059).

Pieslēgums ūdensvadam

IEVĒRĪBAI

Bojājumu risks, izmantojot ārējo piegādātāju misiņa šļūteņu savienotājus ar AquaStop funkciju.

Augstspiediena sūkņa bojājumi.

Izmantojiet tikai Kärcher šļūteņu savienotājus ar/bez AquaStop funkcijas, šļūteņu savienotājus bez AquaStop funkcijas vai plastmasas šļūteņu savienotājus ar AquaStop funkciju no ārējiem piegādātājiem.

1. Dārza šļūteni uzspraudiet uz ūdens pieslēgumam paredzētā savienotāja.
   Attēls J
2. Pievienojiet dārza šļūteni pie ūdensvada.
3. Pilnībā atveriet ūdens krānu.

Ūdens iesūkšana no atklātām tvertnēm

Šis augstspiediena tīrītājs ir aprīkots ar KÄRCHER sūkšanas šļūteni virszemes ūdens iesūkšanai, piem. no lietusūdens mucām vai dīķiem (maksimālo iesūkšanas augstumu skatīt *Tehniskie dati*).

1. Noskrūvējiet ūdens pieslēguma savienotāju.
2. Piepildiet sūkšanas šļūteni ar ūdeni.
3. Sūkšanas šļūteni pieskrūvējiet pie ierīces ūdens pieslēguma un ievietojiet ūdens padeves avotā (piem., lietusūdens mucā).

Ekspluatācija

IEVĒRĪBAI

Bojājumu risks, sūknim darbojoties tukšgaitā

Sūkņa bojājumi

Izslēdziet ierīci, ja 2 minūšu laikā tajā neveidojas spiediens.

Rīkojieties saskaņā ar norādījumiem, kas sniegti Palīdzība traucējumu gadījumā.

Ekspluatācija ar augstspiedienu

IEVĒRĪBAI

Lakotu vai trauslu virsmu bojājumi

Virsmas var tikt bojātas ar pārāk mazu strūklas atstatumu vai izvēloties neatbilstošu strūklas cauruli.

Ievērojiet vismaz 30 cm strūklas atstatumu, tīrot lakotas virsmas.

Neizmantojiet netīrumu frēzētāju, tīrot autoriepas, lakotas vai trauslas virsmas, piemēram, koka virsmas.

1. Ievietojiet strūklas cauruli augstspiediena pistolē un nofiksējiet to, pagriežot par 90°.
   Attēls K
2. Ieslēdziet ierīci “I/ON” (Iesl.).
3. Atbloķējiet augstspiediena pistoles sviru.
4. Nospiediet augstspiediena pistoles sviru.
   Ierīce ieslēdzas.

Ekspluatācija ar tīrīšanas līdzekli

⚠ *BĪSTAMI*

Savainošanās risks ar tīrīšanas līdzekli

Nopietns kaitējums veselībai, nepareizi izmantojot tīrīšanas līdzekļus.

Ievērojiet tīrīšanas līdzekļa ražotāja drošības datu lapu. Valkājiet norādītos individuālos aizsardzības līdzekļus.

Norādījum

KÄRCHER tīrīšanas līdzekļi garantē darbību bez traucējumiem. Lūdzu, konsultējieties vai pieprasiet mūsu katalogu vai mūsu tīrīšanas līdzekļu informācijas lapas.

Norādījum

Tīrīšanas līdzekli var piejaukt tikai, kad ierīce tiek darbināta ar zemspiedienu.

1. Izvelciet tīrīšanas līdzekļa iesūkšanas šļūteni no korpusa vēlamajā garumā.
   Attēls L
2. Tīrīšanas līdzekļa iesūkšanas šļūteni iekariet tvertnē ar tīrīšanas līdzekļa šķīdumu.
3. Atvienojiet strūklas cauruli no augstspiediena pistoles un strādājiet tikai ar augstspiediena pistoli.
   Lietošanas gaitā tīrīšanas līdzekļa šķīdums tiek piejaukts ūdens strūklai.

Ieteicamā tīrīšanas metode

1. Tīrīšanas līdzekli taupīgi uzsmidzināt uz sausas virsmas un ļaut iedarboties (neļaut nožūt).
2. Lielākos netīrumus noskalot ar augstspiediena strūklu.

Pēc lietošanas ar tīrīšanas līdzekļiem

1. Skalojiet ierīci apm. 30 sekundes ar tīru ūdeni.

Darbības pārtraukšana

1. Atlaidiet augstspiediena pistoles sviru.
   Kad svira tiek atlaista, ierīce izslēdzas. Sistēmā tiek uzturēts augstspiediens.
2. Nofiksējiet augstspiediena pistoles sviru.
   Attēls M
3. Ja darbs tiek pārtraukts uz laiku ilgāk par 5 minūtēm, izslēdziet ierīci “0/OFF” (Izsl.).

Ekspluatācijas pabeigšana

⚠ *UZMANĪBU*

Savainojumu gūšanas risks!

Traumas, ko izraisa ūdens, nekontrolējami izplūstot zem augsta spiediena.

Augstspiediena šļūteni atvienojiet no augstspiediena pistoles vai ierīces tikai tad, ja sistēmā nav spiediena.

1. Atlaidiet augstspiediena pistoles sviru.
2. Aizveriet ūdens krānu.
3. Uz 30 sekundēm nospiediet augstspiediena pistoles sviru.
   Sistēmā atlikušais spiediens tiek samazināts.
4. Atlaidiet augstspiediena pistoles sviru.
5. Nofiksējiet augstspiediena pistoles sviru.
6. Izslēdziet ierīci “0/OFF”.
7. Atvienojiet ierīci no ūdens padeves.
8. Atvienojiet tīkla spraudni no kontaktligzdas.

Transportēšana

⚠ *UZMANĪBU*

Traumu gūšanas un bojājumu risks ierīces svara dēļ!

Traumas un bojājumi.

Transportējot un uzglabājot ņemiet vērā ierīces svaru.

Ierīces vilkšana

1. Ierīci vilkt, turot aiz transportēšanas roktura.

Ierīces pārvietošana transportlīdzeklī

1. Nodrošiniet ierīci pret slīdēšanu un apgāšanos.

Uzglabāšana

⚠ *UZMANĪBU*

Traumu gūšanas un bojājumu risks ierīces svara dēļ!

Traumas un bojājumi.

Transportējot un uzglabājot ņemiet vērā ierīces svaru.

Ierīces uzglabāšana

1. Novietojiet ierīci uz līdzenas virsmas.
2. Atvienojiet augstspiediena šļūteni no augstspiediena pistoles.
3. Atvienojiet strūklas cauruli no augstspiediena pistoles.
4. Ievietojiet abas strūklas caurules un augstspiediena pistoli tiem piemērotajās uzglabāšanas novietnēs.
5. Atvienojiet augstspiediena šļūteni no ierīces.
6. Augstspiediena šļūteni uzglabāt pie ierīces.
7. Novietojiet tīkla pieslēguma vadu pie ierīces uzglabāšanai.

Pirms ilgākas uzglabāšanas ievērojiet papildu norādījumus, skat. nodaļu *Kopšana un apkope*.

Pretaizsalšanas aizsardzība

IEVĒRĪBAI

Bojājumu risks!

Ierīces un piederumu bojājumi ūdens sasalšanas rezultātā.
Pēc katras lietošanas reizes pilnībā iztukšojiet ierīci un piederumus.
Sargājiet ierīci un piederumus no temperatūras, kas ir zemāka vai vienāda ar 0 °C (32 °F).

1. Atvienojiet ūdens padevi no ierīces.
2. Demontējiet augstspiediena šļūteni no ierīces.
3. Ieslēdziet ierīci “I/ON” (Iesl.).
4. Gaidiet maks. 1 minūti, līdz no augstspiediena pieslēguma vairs neizplūst ūdens.
5. Izslēdziet ierīci “0/OFF”.
6. Novietojiet ierīci un piederumus uzglabāšanai telpā, kas aizsargāta no sala.

Kopšana un apkope

⚠ *BĪSTAMI*

Strāvas sitiena bīstamība

Iespējams gūt ievainojumus, pieskaroties strāvu vadošām detaļām
Izslēdziet ierīci.
Atvienojiet tīkla spraudni.

Ierīcei nav nepieciešama apkope, tas nozīmē, ka nav nepieciešams veikt nekādus regulārās apkopes darbus.

Ūdens pieslēgvietas sieta tīrīšana

IEVĒRĪBAI

Bojājumu risks neesoša vai bojāta sieta dēļ!

Augstspiediena sūkņa bojājumi
Nedarbiniet ierīci bez sieta.
Netīriet sietu ar cietiem, asiem priekšmetiem.

Vajadzības gadījumā iztīriet ūdens pieslēgvietas sietu.

1. Noskrūvējiet ūdens pieslēguma savienotāju.
2. Izvelciet sietu.
   Attēls N
3. Iztīriet sietu zem tekoša ūdens.
4. Ievietojiet sietu ūdens pieslēgvietā.

Tīrīšanas līdzekļa filtra tīrīšana

Pirms ilgākas glabāšanas iztīriet tīrīšanas līdzekļa filtru.

1. Izvelciet filtru no tīrīšanas līdzekļa iesūkšanas šļūtenes.
2. Iztīriet filtru zem tekoša ūdens.
   Attēls O

Palīdzība traucējumu gadījumā

Traucējumu cēloņi bieži vien ir vienkārši un tos ar turpmākā pārskata palīdzību var novērst pašu spēkiem.

Šaubu vai nenorādītu traucējumu gadījumā, lūdzu, vērsieties autorizētā klientu servisā.

⚠ *BĪSTAMI*

Dzīvības apdraudējums!

Letālas traumas, ko izraisa elektriskās strāvas trieciens, pieskaršanās strāvu vadošām daļām.
Nepieskarieties strāvu vadošām daļām.
Izslēdziet ierīci.
Atvienojiet tīkla spraudni no kontaktligzdas.

Ierīce nedarbojas

1. Nospiediet augstspiediena pistoles sviru.
   Ierīce ieslēdzas.
2. Pārbaudiet, vai sakrīt sprieguma norāde uz tipa plāksnītes ar strāvas avota spriegumu.
3. Pārbaudiet, vai tīkla pieslēguma vadam nav bojājumu.

Ierīce nespēj sasniegt nepieciešamo spiedienu

Ūdens padeve ir pārāk maza.

1. Pilnībā atveriet ūdens krānu.
2. Pārbaudiet, vai ūdens pieplūdei ir pietiekams padeves daudzums.
3. Pārbaudiet strūklas caurules iestatījumu.
4. Pārbaudiet, vai nav pārsniegts maksimālais iesūkšanas augstums.

Ūdens pieslēguma siets ir netīrs.

1. Ar plakanknaiblēm izvelciet sietu no ūdens pieslēguma.
2. Iztīriet sietu zem tekoša ūdens.
   Attēls N

Ierīcē ir gaiss.

1. Atgaisojiet ierīci:
   a Ieslēdziet ierīci uz maksimums 2 minūtēm bez pievienotas strūklas caurules.
   b Nospiediet uz augstspiediena pistoles un pagaidiet, līdz ūdens izplūst no augstspiediena pistoles bez burbulīšiem.
   c Pievienojiet strūklas cauruli.

Spēcīgas spiediena svārstības

1. Iztīriet augstspiediena sprauslu:
   a Ar adatu iztīriet netīrumus no sprauslas cauruma.
   b Ar ūdeni izskalojiet augstspiediena sprauslu no priekšas.
2. Pārbaudiet ūdens pieplūdes daudzumu.

Ierīce nav hermētiska

1. Neliels nehermētiskums ir tehniski paredzēts. Izteikta nehermētiskuma gadījumā vērsieties autorizētā klientu servisā.

Tīrīšanas līdzeklis netiek iesūkts

Pie augstspiediena pistoles ir uzstādīta strūklas caurule.

1. Demontējiet strūklas cauruli un strādājiet tikai ar augstspiediena pistoli.

Tīrīšanas līdzekļa šļūtene ir salocīta, nosprostota vai tai ir noplūde.

1. Iztaisnojiet, iztīriet vai nomainiet tīrīšanas līdzekļa šļūteni.

Tīrīšanas līdzekļa filtrs ir aizsērējis.

1. Tīrīšanas līdzekļa filtra tīrīšana, skatīt *Tīrīšanas līdzekļa filtra tīrīšana*.

Garantija

Katrā valstī ir spēkā mūsu atbildīgā tirdzniecības uzņēmuma izdotie garantijas nosacījumi Garantijas termiņā Jūsu ierīces iespējamos darbības traucējumus mēs novērsīsim bez maksas, ja to cēlonis būs materiāla vai ražošanas kļūda. Garantijas gadījumā ar pirkumu

apliecinošu dokumentu vērsieties pie tirgotāja vai tuvākajā pilnvarotajā klientu apkalpošanas centrā.
(Adresi skatīt aizmugurē)
Papildu informācija par garantiju (ja tāda ir pieejama) ir atrodama vietējās Kärcher tīmekļa vietnes servisa sadaļā "Lejupielādes".

ES atbilstības deklarācija

Ar šo mēs apliecinām, ka turpmāk minētais produkts atbilst attiecīgajiem direktīvu un regulu noteikumiem. Veicot ar mums nesaskaņotas izmaiņas produkta uzbūvē, šī deklarācija zaudē savu spēku. Par šīs atbilstības deklarācijas izdošanu ir atbildīgs tikai un vienīgi ražotājs.
Produkts: Augstspiediena tīrītājs
Tips: K 3, K 3 Premium, KHD 3

Direktīvas un regulas
2006/42/EK (+2009/127/EK)
2014/30/ES
2011/65/ES
2000/14/EK

Piemērotie saskaņotie standarti
EN 60335-1
EN 60335-2-79
EN 62233: 2008
EN 55014-1: 2017 + A11: 2020
EN 55014-2: 1997+A1: 2001+A2: 2008
EN 61000-3-2: 2014
EN 61000-3-3: 2013
EN IEC 63000: 2018

Piemērotās atbilstības novērtēšanas procedūras
2000/14/EK: Pielikums V

Trokšņa intensitātes līmenis dB(A)
K 3 (1.676-000.0 - 1.676-014.0)
Izmērīts: 88
Nodrošināts: 90
K 3, K 3 Premium, KHD 3
(1.676-350.0 - 1.676-999.0)
Izmērīts: 87
Nodrošināts: 90

Nosaukums un adrese
Pilnvarotais sagatavot dokumentāciju:
S. Reizers (S. Reiser)
Alfred Kärcher SE & Co. KG
Alfred-Kärcher-Str. 28 - 40
71364 Winnenden (Vācija)
Tālrunis: +49 7195 14-0
Fakss: +49 7195 14-2212

H. Jenner
Chairman of the Board of Management

S. Reiser
Manager Regulatory Affairs & Certification

Vinendene (Winnenden), 01.09.2025.
Parakstītāji rīkojas valdes vārdā un ar tās pilnvarojumu.
Alfred Kärcher SE & Co. KG
Alfred-Kärcher-Str. 28 - 40
71364 Winnenden (Vācija)
Tālr.: +49 7195 14-0
Fakss: +49 7195 14-2212

Tehniskie dati

Strāvas pieslēgums		
Spriegums	V	220-240
Fāze	~	1
Frekvence	Hz	50-60
Strāvas patēriņš	A	6
Drošinātāja veids		IPX5
Aizsardzības klase	⧈	II
Tīkla drošinātājs (inertais)	A	10
Ūdens pieslēgums		
Pieplūdes spiediens (maks.)	MPa	1,2
Pievades temperatūra (maks.)	°C	40
Pieplūdes daudzums (min.)	l/min	8
Iesūkšanas augstums (maks.)	m	0,5
Ierīces veiktspējas dati		
Darba spiediens	MPa	8,0
Maks. pieļaujamais spiediens	MPa	12,0
Padeves apjoms, ūdens	l/min	5,5
Maksimālais padeves apjoms	l/min	6,3
Padeves apjoms, tīrīšanas līdzekļis	l/min	0,3
Augstspiediena pistoles atsitiena spēks	N	12
Izmēri un svars		
Raksturīgais ekspluatācijas svars	kg	5,1
Garums	mm	242
Platums	mm	285
Augstums	mm	805
Aprēķinātās vērtības saskaņā ar EN 60335-2-79		
Roku-plaukstu vibrācijas vērtība	m/s^2	1,7
Nedrošības faktors K	m/s^2	0,7
Trokšņa spiediena līmenis L_{pA}	dB(A)	74
Nedrošības faktors K_{pA}	dB(A)	3
Trokšņa intensitātes līmenis L_{WA} + Nedrošības faktors K_{WA}	dB(A)	90

Paturētas tiesības veikt tehniskas izmaiņas.

Turinys

„KÄRCHER Home & Garden“ programa 73
Bendrosios nuorodos 73
Saugos įtaisai 73
Simboliai ant prietaiso 73
Naudojimas laikantis nurodymų 73
Aplinkos apsauga 73
Priedai ir atsarginės dalys 73
Komplektacija 73
Prietaiso aprašymas 73
Montavimas 74
Atidavimas eksploatuoti 74
Eksploatavimas 75
Gabenimas 75
Sandėliavimas 75

Techninė priežiūra ir eksploatacinės parengties užtikrinimas 76
Trikčių šalinimas 76
Garantija 76
ES atitikties deklaracija 76
Techniniai duomenys 77

„KÄRCHER Home & Garden“ programa

Su "KÄRCHER Home & Garden" programa, naudodamiesi savo prietaisu turėsite šiuos privalumus:

- Naudojimo patarimai ir ekspertų žinios
- Informacija apie produktą, priedų apžvalga ir eksploatavimo instrukcija
- Pagalbos ir techninio aptarnavimo kontaktai
- Elektroninė parduotuvė - išskirtiniai pasiūlymai ir dar daugiau

Atsisiųskite programą „KÄRCHER Home & Garden“ iš savo programų parduotuvės ir patogiai užregistruokite produktą.

Bendrosios nuorodos

Prieš pradėdami naudotis prietaisu, perskaitykite šią originalią naudojimo instrukciją ir pridedamus saugos nurodymus. Laikykitės jų.
Išsaugokite abi knygeles vėlesniam naudojimui arba kitam prietaiso savininkui.

Saugos įtaisai

⚠ *ĮSPĖJIMAS*

Sužalojimų pavojus!
Sunkūs sužalojimai dėl trūkstamos, pakeistos ar neveiksmingos saugos įrangos.
Neužblokuokite arba nepašalinkite saugos įtaisų ir nepadarykite jų neveiksmingų. Apsauginiai įtaisai garantuoja jūsų saugą.

Įrenginio jungiklis

Įrenginio jungiklis užkerta kelią netyčiniam prietaiso veikimui.

Aukšto slėgio pistoleto fiksatorius

Fiksatorius užblokuoja aukšto slėgio pistoleto svertą ir užkelta kelią netyčiniam prietaiso paleidimui.

Automatinio sustabdymo funkcija

Atleidus aukšto slėgio pistoleto svertą, pneumatinis jungiklis išjungia siurblį ir aukšto slėgio srovė nutrūksta. Nuspaudus svertą, siurblys vėl įsijungia.

Simboliai ant prietaiso

Aukštojo slėgio srovės nenukreipkite į žmones, gyvūnus, įtampingąją elektros įrangą arba į patį prietaisą.
Saugokite prietaisą nuo šalčio.

Prietaiso neleidžiama jungti tiesiogiai prie viešųjų geriamoji vandens tinklų.

Naudojimas laikantis nurodymų

Šį aukšto slėgio valymo įrenginį naudokite tik privačiai. Aukšto slėgio valymo įrenginys skirtas aukšto slėgio vandens srove valyti mašinas, transporto priemones, statinius, įrankius, fasadus, terasas, sodo įrankius ir pan.

Aplinkos apsauga

Pakuotės medžiagos gali būti perdirbamos. Pakuotės atliekas prašome šalinti laikantis aplinkos apsaugos teisės aktų reikalavimų.

Elektros ir elektroniniuose prietaisuose būna vertingų perdirbamųjų medžiagų ir dažnai, pvz., baterijų, akumuliatorių sudedamųjų dalių, arba alyvos, kurias netinkamai naudojant arba jas šalinant ne pagal reikalavimus gali kilti pavojus žmonių sveikatai ir aplinkai. Tačiau norint tinkamai eksploatuoti prietaisą šios sudedamosios dalys yra būtinos. Šiuo simboliu pažymėtus prietaisus draudžiama šalinti su buitinėmis atliekomis.

Valymo darbus, kurių metu susidaro alyvos turinčios nuotekos, pvz., variklių valymas, automobilių dugno plovimas, atlikti galima tik tose valymo vietose, kuriose yra alyvos separatorius.

Darbus naudojant valiklius leidžiama taikyti tik vandeniui atspariems darbiniams paviršiams su jungtimi prie nešvaraus vandens kanalizacijos. Užtikrinkite, kad valiklis nepatektų į vandens telkinius arba įsiskverbtų į dirvožemį.

Kai kuriose šalyse draudžiama imti vandenį iš viešųjų vandens telkinių.

Nuorodos dėl sudedamųjų medžiagų (REACH)
Naujausią informaciją apie sudedamąsias medžiagas rasite: *www.kaercher.de/REACH*

Priedai ir atsarginės dalys

Naudokite tik originalius priedus ir originalas atsargines dalis – taip užtikrinsite, kad įrenginys veiktų patikimai ir be trikčių.
Informaciją apie priedus ir atsargines dalis rasite svetainėje *www.kaercher.com*.

Komplektacija

Įrenginio tiekiamo komplekto sudėtis parodyta ant pakuotės. Išpakavę patikrinkite, ar yra visos įrenginio detalės. Jei trūksta priedų arba yra transportavimo pažeidimų, praneškite apie tai pardavėjui.

Prietaiso aprašymas

Iliustracijos yra pavyzdžiai, detalės gali skirtis
Paveikslai pateikti grafikų puslapyje
Paveikslas A

(1) Vandens tiekimo jungties mova

(2) Vandens tiekimo jungtis su sumontuotu sietu

(3) Valymo priemonės įsiurbimo žarna su valymo priemonių filtru

(4) Sujungimo su tinklu laidas su tinklo kištuku

(5) Auštojo slėgio pistoleto dėtuvė

(6) Purkštas „Vario Power“ įprastoms valymo užduotims
Darbinį slėgį galima tolydžiai didinti nuo „MAŽASIS“ iki „DIDYSIS“. Norėdami keisti darbinį slėgį, atleiskite rankinio purškimo pistoleto svirtį ir pasukite purkštą į norimą padėtį.
Norėdami padengti valymo priemonę, srovės vamzdį numontuokite ir dirbkite tik su aukšto slėgio pistoletu.

(7) Purkštas su purvo grandikliu įsisenėjusiems nešvarumams

⑧ Aukštojo slėgio pistoletas

⑨ Spaustukas aukštojo slėgio žarnai prijungti / atjungti

⑩ Aukštojo slėgio pistoleto svirtis

⑪ Aukštojo slėgio pistoleto fiksatorius

⑫ Aukštojo slėgio žarna

⑬ Purkšto dėtuvė

⑭ Gabenimo rankena

⑮ Auštojo slėgio žarnos ir sujungimo su tinklu laido dėtuvė

⑯ Gabenimo ratas

⑰ Prietaiso jungiklis „0/OFF“ / „I/ON“ („0 / IŠJUNGTA“ / „I / ĮJUNGTA“)

⑱ Aukšto slėgio jungtis

⑲ Identifikacinė plokštelė

⑳ Varžtai

㉑ * Sodo žarna (armuotoji, skersmuo ne mažesnis kaip 1/2 col.(13 mm), ne trumpesnė kaip 7,5 m, su prekybinius standartus atitinkančia sparčiąja jungtimi)

㉒ *Kärcher siurbimo žarna

*papildomai reikalinga

Montavimas

Paveikslai pateikti grafikų puslapyje.
Prieš naudojimą sumontuokite prietaise atskiras kartu pristatytas dalis.
Pasiruoškite kartu pristatytus varžtus ir jiems tinkamą atsuktuvą.

Ratų montavimas

1. Įtvirtinkite prietaiso ratus.
   Paveikslas B

Gabenimo rankenos montavimas

1. Įstatykite gabenimo rankeną.
2. Užfiksuokite gabenimo rankeną 4 varžtais.
   Paveikslas C

Aukštojo slėgio pistoleto dėtuvės montavimas

1. Įstumkite auštojo slėgio pistoleto dėtuvę į prietaiso laikiklį.
2. Laikykite dėtuvę galutinėje padėtyje ir pritvirtinkite ją varžtu.
   Paveikslas D

Purkšto dėtuvės montavimas

1. Įstumkite purkšto dėtuvę į prietaiso laikiklį.
2. Laikykite dėtuvę galutinėje padėtyje ir pritvirtinkite ją varžtu.
   Paveikslas E

Auštojo slėgio žarnos dėtuvė / sujungimo su tinklu laido montavimas

1. Aukštojo slėgio žarnos dėtuvę / sujungimo su tinklu laidą iš išorės įstumkite gabenimo rankenos laikiklį.
2. Laikykite dėtuvę galutinėje padėtyje ir pritvirtinkite ją varžtu.
   Paveikslas F

Movos vandens jungčiai montavimas

1. Užsukite movą vandens jungčiai ant prietaiso vandens jungties.
   Paveikslas G

Atidavimas eksploatuoti

1. Pastatykite įrenginį ant lygaus, horizontalaus paviršiaus.

DĖMESIO

Apgadinimo pavojus dirbant su suvyniota aukšto slėgio žarna
Aukšto slėgio žarnos apgadinimas.
Prieš naudodami prietaisą visiškai išvyniokite aukšto slėgio žarną ir ištieskite ją be mazgų, kilpų ar susisukimų.

2. Visiškai išvyniokite visą aukšto slėgio žarną ir ištiesinkite visus mazgus, kilpas bei susisukusias vietas.
3. Atjunkite aukštojo slėgio žarną nuo prietaiso.
   a Iš movos ištraukite spaustuką.
   b Aukštojo slėgio žarną įkiškite į jungtį.
   c Paspauskite žemyn jungties spaustuką.
   Paveikslas H
4. Sumontuokite aukštojo slėgio žarną ant aukštojo slėgio pistoleto.
   a Sulygiuokite aukštojo slėgio žarną ir
   b įkiškite į aukštojo slėgio pistoletą – turi būti girdima, kaip ji užfiksuojama.
   Paveikslas I
5. Patikrinkite, ar sujungimai patikimi, patraukdami aukšto slėgio žarną.
6. Įkiškite tinklo kištuką į lizdą.

Vandens tiekimas

Jungčių vertes žr. skyriuje „Identifikacinė plokštelė“ arba *Techniniai duomenys.*
Vadovaukitės vandens tiekimo įmonės nuostatomis.

DĖMESIO

Žala dėl užteršto vandens
Vandenyje esantys nešvarumai gali pažeisti siurblį ir priedus.
Apsaugai KÄRCHER rekomenduoja naudoti KÄRCHER vandens filtrus (specialus priedas, užsakymo numeris 4.730-059).

Jungtis su vandentiekio linija

DĖMESIO

Naudojant iš žalvario pagamintas žarnų jungtis su „AquaStop“ funkcija jungtis kyla pažeidimų pavojus.
Aukšto slėgio siurblio pažeidimas.
Naudokite tik „Kärcher“ žarnų movas su/be „AquaStop“ funkcijos, žarnų movas be „AquaStop“ funkcijos arba žarnų movas iš plastiko su „AquaStop“ funkcija iš trečiųjų šalių tiekėjų.

1. Užmaukite sodo žarną ant vandens tiekimo jungties movos.
   Paveikslas J
2. Prijunkite sodo žarną prie vandens tiekimo linijos.
3. Iki galo atsukite vandens čiaupą.

Vandens siurbimas iš atvirųjų talpyklų

Šis didelio slėgio valytuvas turi KÄRCHER siurbimo žarną, skirtą paviršiniam vandeniui siurbti, pvz., iš lietaus vandens talpyklų arba tvenkinių (didžiausias įsiurbimo aukštis nurodytas, žr. *Techniniai duomenys*).

1. Movą nusukite nuo įrenginio vandens tiekimo jungties.
2. Pripildykite siurbimo žarną vandeniu.

3. Užsukite siurbimo žarną ant įrenginio vandens tiekimo jungties ir įdėkite į vandens šaltinį (pvz., lietaus vandens statinę).

Eksploatavimas

DĖMESIO

Pavojus sugadinti nardinamąjį siurblį, jeigu jis veiktų sausąja eiga.

Siurblio pažeidimai

Jeigu per 2 minutes slėgis neužtikrinamas, įrenginį išjunkite.

Vykdykite Trikčių šalinimas pateiktus nurodymus.

Auštojo slėgio režimas

DĖMESIO

Dažytų arba jautrių paviršių pažeidimas

Paviršiai pažeidžiami pasirinkus nedidelį srovės atstumą arba netinkamą purškimo antgalį.

Valydami dažytus paviršius laikykite bent 30 cm srovės atstumą.

Automobilių padangų, dažų arba jautrių paviršių, tokių kaip medis, nevalykite su purvo skutikliu.

1. Įkiškite purkštą į aukštojo slėgio pistoletą ir užfiksuokite pasukdami 90°.
   Paveikslas K
2. Įjunkite prietaisą („I / ON“).
3. Panaikinkite aukštojo slėgio pistoleto sverto blokavimą.
4. Nuspauskite aukštojo slėgio pistoleto svertą. Prietaisas įsijungia.

Eksploatavimas naudojant valiklį

⚠ PAVOJUS

Valymo priemonė gali sužaloti

Pavojinga žala sveikatai netinkamai naudojant valiklį.

Naudodami valiklį laikykitės gamintojo saugos duomenų lapuose pateiktų nurodymų.

Dėvėkite numatytas asmenines apsaugos priemones.

Pastaba

KÄRCHER valiklis užtikrina darbą be sutrikimų. Pasikonsultuokite arba užsakykite mūsų katalogą ar mūsų valymo priemonių informacinius lapelius.

Pastaba

Valymo priemonės įmaišyti leidžiant tik pasirinkus veikimą žemu slėgiu.

1. Iš korpuso ištraukite norimo ilgio valymo priemonės įsiurbimo žarną.
   Paveikslas L
2. Valymo priemonės įsiurbimo žarną įkiškite į valymo priemonės tirpalo talpyklą.
3. Atjunkite purkštą nuo aukštojo slėgio pistoleto ir dirbkite tik naudodami aukštojo slėgio pistoletą. Eksploatuojant valiklio tirpalas maišomas su vandens srove.

Rekomenduojamas valymo būdas

1. Taupiai užpurkškite valymo priemonės ant sauso paviršiaus ir leiskite jai veikti (nedžiovinkite).
2. Nuplaukite atsilaisvinusį purvą aukšto slėgio srove.

Baigus eksploatuoti su valymo priemone

1. Skalaukite prietaisą apie 30 sekundžių švariu vandeniu.

Eksploatavimo nutraukimas

1. Atleiskite aukštojo slėgio pistoleto svertą. Kai svertas atleidžiamas, prietaisas išjungiamas. Aukštasis slėgis sistemoje nėra panaikinamas.
2. Užfiksuokite aukštojo slėgio pistoleto svertą.
   Paveikslas M
3. Darydami ilgesnes negu 5 minučių darbo pertraukas prietaisą išjunkite „0/OFF“.

Eksploatavimo nutraukimas

⚠ ATSARGIAI

Sužalojimų pavojus!

Nekontroliuojamai išsiveržiančio slėginio vandens keliamas sužalojimo pavojus.

Aukšto slėgio žarną nuo aukšto slėgio pistoleto arba nuo prietaiso atjunkite tik tuo atveju, kai sistemoje nėra slėgio.

1. Atleiskite aukštojo slėgio pistoleto svertą.
2. Užsukite vandens čiaupą.
3. Spauskite aukšto slėgio pistoleto svertą 30 sekundžių.
   Sistemoje dar likęs slėgis panaikinamas.
4. Atleiskite aukštojo slėgio pistoleto svertą.
5. Užfiksuokite aukštojo slėgio pistoleto svertą.
6. Išjunkite prietaisą „0/OFF“.
7. Atjunkite prietaisą nuo vandens tiekimo.
8. Ištraukite tinklo kištuką iš lizdo.

Gabenimas

⚠ ATSARGIAI

Sužalojimų ir apgadinimo pavojus dėl prietaiso svorio!

Sužalojimai ir apgadinimai.

Sandėliuodami ir gabendami mašiną atsižvelkite į jos svorį.

Prietaiso traukimas

1. Traukite prietaisą už gabenimo rankenos.

Prietaiso vežimas transporto priemonėje

1. Apsaugokite prietaisą nuo slydimo ir apvirtimo.

Sandėliavimas

⚠ ATSARGIAI

Sužalojimų ir apgadinimo pavojus dėl prietaiso svorio!

Sužalojimai ir apgadinimai.

Sandėliuodami ir gabendami mašiną atsižvelkite į jos svorį.

Prietaiso sandėliavimas

1. Pastatykite mašiną ant lygaus paviršiaus.
2. Aukštojo slėgio žarną atjunkite nuo aukštojo slėgio pistoleto.
3. Atjunkite purkštą nuo aukštojo slėgio pistoleto.
4. Į atitinkamas dėtuves sudėkite abu purkštus ir aukštojo slėgio pistoletą.
5. Atjunkite aukštojo slėgio žarną nuo prietaiso.
6. Sudėkite aukštojo slėgio žarną ant prietaiso.
7. Sujungimo su tinklu laidą padėkite ant prietaiso.

Prieš sandėliuodami ilgesniam laikui, atkreipkite dėmesį į papildomus nurodymus, žr. sk. *Techninė priežiūra ir eksploatacinės parengties užtikrinimas*.

Apsauga nuo šalčio

DĖMESIO

Pažeidimo pavojus!

Užšalęs vanduo pažeidžia įrenginį ir priedą.

Po kiekvieno naudojimo visiškai ištuštinkite įrenginį ir priedus.

Saugokite įrenginį ir priedus nuo žemesnės nei 0 °C (32 °F) temperatūros.
1. Atjunkite įrenginį nuo vandens tiekimo.
2. Atjunkite didelio slėgio žarną nuo įrenginio.
3. Įjunkite prietaisą „I / ON“.
4. Palaukite ne ilgiau kaip 1 minutę, kol iš aukštojo slėgio jungties nustos tekėjęs vanduo.
5. Išjunkite prietaisą „0/OFF“.
6. Įrenginį su visais priedais laikykite nuo šalčio apsaugotoje vietoje.

Techninė priežiūra ir eksploatacinės parengties užtikrinimas

⚠ *PAVOJUS*

Elektros smūgio pavojus
Sužalojimai prisilietus prie elektrinių dalių
Išjunkite prietaisą.
Ištraukite tinklo kištuką.
Prietaisui nereikia atlikti techninės priežiūros, t. y. jums nereikia atlikti reguliarių techninės priežiūros darbų.

Vandens jungties sieto valymas

DĖMESIO

Rizika sugadinti dėl trūkstamo arba pažeisto sieto
Aukšto slėgio siurblio pažeidimas
Įrenginio be sieto nenaudokite.
Nevalykite sieto kietais, smailais daiktais.
Jeigu būtina, išvalykite vandens tiekimo jungties sietą.
1. Movą nusukite nuo įrenginio vandens tiekimo jungties.
2. Ištraukite sietą.
   Paveikslas N
3. Nuplaukite sietą po tekančiu vandeniu.
4. Įdėkite sietą į vandens jungtį.

Valiklio filtro valymas

Jeigu ketinate sandėliuoti ilgesnį laiką, išvalykite valiklio filtrą.
1. Nutraukite filtrą nuo valiklio siurbimo žarnos.
2. Nuplaukite filtrą po tekančiu vandeniu.
   Paveikslas O

Trikčių šalinimas

Trikčių priežastys dažnai būna paprastos, kurias nesunkiai pašalinsite pasinaudoję šia apžvalga. Kilus abejonių arba atsiradus čia nenurodytų gedimų, kreipkitės į įgaliotą klientų aptarnavimo tarnybą.

⚠ *PAVOJUS*

Pavojus gyvybei!
Mirtinos traumos dėl elektros smūgio palietus įtampingąsias dalis.
Nelieskite jokios įtampingosios dalies.
Išjunkite prietaisą.
Netraukite tinklo kištuko iš kištukinės dėžutės už maitinimo laido.

Prietaisas neveikia
1. Nuspauskite aukštojo slėgio pistoleto svertą. Prietaisas įsijungia.
2. Patikrinkite, ar ant tipo plokštelės nurodyta įtampa atitinka elektros šaltinio įtampą.
3. Patikrinkite, ar nepažeistas sujungimo su tinklu laidas.

Prietaise nesukuriamas slėgis
<u>Vandens tiekimas per mažas.</u>
1. Iki galo atsukite vandens čiaupą.
2. Patikrinkite vandens įvadą, ar tiekiama pakankamai vandens.
3. Patikrinkite purkšto nustatymą.
4. Patikrinkite, ar neviršytas didžiausias vandens įsiurbimo aukštis.

<u>Užterštas vandens jungties sietas.</u>
1. Ištraukite sietą iš vandens jungties plokščiomis replėmis.
2. Nuplaukite sietą po tekančiu vandeniu.
   Paveikslas N

<u>Prietaise yra oro.</u>
1. Iš prietaiso išleiskite orą:
   a Prietaisą be prijungto purkšto įjunkite ne ilgiau kaip 2 minutėms.
   b Paspauskite aukštojo slėgio pistoletą ir palaukite, kol vanduo iš aukštojo slėgio pistoleto ims tekėti be burbuliukų.
   c Prijunkite purkštą.

Dideli slėgio svyravimai
1. Išvalykite aukšto slėgio antgalį:
   a pašalinkite nešvarumus iš antgalio skylės adata.
   b Nuskalaukite aukšto slėgio antgalį vandeniu iš priekio.
2. Patikrinkite tiekiamo vandens kiekį.

Prietaisas nesandarus
1. Nedidelis prietaiso nesandarumas techniškai galimas. Dėl didelio nesandarumo kreipkitės į klientų aptarnavimo centrą.

Valiklis nėra siurbiamas
Ourškimo antgalis sumontuotas ant aukštojo slėgio pistoleto.
1. Srovės vamzdį nuo aukštojo slėgio pistoleto.

Plovimo priemonės žarna susiraizgiusi, užsikimšusi arba nesandari.
1. Plovimo priemonės žarną tieksite, valykite arba pakeiskite be sulenkimų.

Užsikimšo plovimo priemonės filtras.
1. Valiklio filtro valymas, žr. *Valiklio filtro valymas*.

Garantija

Kiekvienoje šalyje galioja mūsų įgaliotų pardavėjų nustatytos garantijos sąlygos. Galimus prietaiso gedimus garantijos galiojimo laikotarpiu pašalinsime nemokamai, jei tokių gedimų priežastis buvo netinkamos medžiagos ar gamybos klaidos. Dėl garantinių gedimų šalinimo kreipkitės į savo pardavėją arba artimiausią klientų aptarnavimo tarnybą pateikdami pirkimą patvirtinantį kasos kvitą.
(Adresą rasite kitoje pusėje)
Daugiau informacijos apie garantiją (jei tokia yra) rasite vietinės „Kärcher“ svetainės techninio aptarnavimo srityje, skiltyje „Atsisiuntimai“.

ES atitikties deklaracija

Šiuo dokumentu mes pareiškiame, kad toliau nurodytas produktas atitinka galiojančias išvardytų direktyvų ir reglamentų nuostatas. Jeigu produktui atliekamas su mumis nesuderintas keitimas, ši deklaracija netenka savo galios. Už šios atitikties deklaracijos išdavimą atsako tik gamintojas.
Produktas: Aukšto slėgio valymo įrenginys
Tipas: K 3, K 3 Premium, KHD 3

Direktyvos ir reglamentai
2006/42/EB (+2009/127/EB)
2014/30/ES
2011/65/ES
2000/14/EB

Taikomi darnieji standartai
EN 60335-1
EN 60335-2-79
EN 62233: 2008
EN 55014-1: 2017 + A11: 2020
EN 55014-2: 1997+A1: 2001+A2: 2008
EN 61000-3-2: 2014
EN 61000-3-3: 2013
EN IEC 63000: 2018

Taikoma atitikties įvertinimo procedūra
2000/14/EB: V priedas

Svertinis garso galios lygis dB(A)
K 3 (1.676-000.0 - 1.676-014.0)
Išmatuotas: 88
Garantuojamas: 90
K 3, K 3 Premium, KHD 3
(1.676-350.0 - 1.676-999.0)
Išmatuotas: 87
Garantuojamas: 90

Pavadinimas ir adresas
Dokumentacijos tvarkytojas:
S. Reiser
Alfred Kärcher SE & Co. KG
Alfred-Kärcher-Str. 28 - 40
71364 Vinendenas, Vokietija
Tel.: +49 7195 14-0
Faks.: +49 7195 14-2212

H. Jenner
Chairman of the Board of Management

S. Reiser
Manager Regulatory Affairs & Certification

Vinendenas, 2025 m. rugsėjo 1 d.
Pasirašantys asmenys veikia pagal bendrovės vadovų įgaliojimus.
Alfred Kärcher SE & Co. KG
Alfred-Kärcher-Str. 28 - 40
71364 Vinendenas, Vokietija
Tel.: +49 7195 14-0
Faks.: +49 7195 14-2212

Techniniai duomenys

Elektros jungtis		
Įtampa	V	220-240
Fazė	~	1
Dažnis	Hz	50-60
Srovės suvartojimas	A	6
Saugiklio rūšis		IPX5
Apsaugos klasė	⧈	II
Maitinimo tinklo saugiklis (inertinis)	A	10
Vandens jungtis		
Įleidimo slėgis (maks.)	MPa	1,2
Įleidimo temperatūra (maks.)	°C	40
Tiekiamas kiekis (min.)	l/min	8
Įsiurbimo aukštis (maks.)	m	0,5
Įrenginio galios duomenys		
Darbinis slėgis	MPa	8,0
Maks. leistinas slėgis	MPa	12,0
Tiekimo pajėgumas, vanduo	l/min	5,5
Tiekimo pajėgumas, maksimalus	l/min	6,3
Tiekimo pajėgumas, valymo priemonė	l/min	0,3
Rankinio purškimo pistoleto atatrankos jėga	N	12
Matmenys ir svoriai		
Tipinis darbinis svoris	kg	5,1
Ilgis	mm	242
Plotis	mm	285
Aukštis	mm	805
Nustatytos vertės pagal EN 60335-2-79		
Plaštakos ir rankos vibracijos vertė	m/s^2	1,7
Neapibrėžtis K	m/s^2	0,7
Garso lygis L_{pA}	dB(A)	74
Neapibrėžtis K_{pA}	dB(A)	3
Garso galios lygis L_{WA} + Neapibrėžtis K_{WA}	dB(A)	90

Gamintojas pasilieka teisę atlikti techninius pakeitimus.

Spis treści

Aplikacja KÄRCHER Home & Garden 77
Wskazówki ogólne 77
Wyposażenie zabezpieczające 78
Symbole na urządzeniu..... 78
Zastosowanie zgodne z przeznaczeniem 78
Ochrona środowiska 78
Akcesoria i części zamienne 78
Zakres dostawy 78
Opis urządzenia 78
Montaż 79
Uruchomienie 79
Eksploatacja..... 79
Transport..... 80
Przechowywanie 80
Czyszczenie i konserwacja 81
Usuwanie usterek..... 81
Gwarancja 81
Deklaracja zgodności UE 81
Dane techniczne 82

Aplikacja KÄRCHER Home & Garden

Aplikacja KÄRCHER Home & Garden oferuje następujące korzyści podczas korzystania z urządzenia:
- Praktyczne porady i wiedza ekspertów
- Informacje o produkcie, przegląd akcesoriów i instrukcje obsługi
- Pomoc i kontakt serwisowy
- Sklep internetowy - ekskluzywne oferty i wiele więcej

Pobierz aplikację KÄRCHER Home & Garden ze sklepu z aplikacjami i wygodnie zarejestruj swój produkt.

Wskazówki ogólne

Przed rozpoczęciem użytkowania urządzenia należy przeczytać oryginalną instrukcję obsługi oraz załączone

wskazówki dotyczące bezpieczeństwa. Postępować zgodnie z podanymi instrukcjami.
Oba zeszyty przechować do późniejszego wykorzystania lub dla następnego użytkownika.

Wyposażenie zabezpieczające

⚠ *OSTRZEŻENIE*

Niebezpieczeństwo odniesienia obrażeń!
Poważne obrażenia z powodu braku, modyfikacji lub nieskuteczności wyposażenia zabezpieczającego.
Nie wolno omijać, usuwać ani dezaktywować żadnych urządzeń zabezpieczających. Urządzenia zabezpieczające służą ochronie użytkownika.

Wyłącznik urządzenia

Wyłącznik urządzenia zapobiega niezamierzonemu włączeniu urządzenia.

Blokada pistoletu wysokociśnieniowego

Blokada unieruchamia dźwignię pistoletu wysokociśnieniowego i zapobiega niezamierzonemu włączeniu urządzenia.

Funkcja automatycznego zatrzymania

Po zwolnieniu dźwigni pistoletu wysokociśnieniowego wyłącznik ciśnieniowy wyłącza pompę wysokociśnieniową i wysokociśnieniowy strumień wody ustaje. Po naciśnięciu dźwigni pompa ponownie się włącza.

Symbole na urządzeniu

Nie kierować strumienia pod wysokim ciśnieniem na osoby, zwierzęta, aktywne wyposażenie elektryczne ani na samo urządzenie.
Chronić urządzenie przed mrozem.

Urządzenia nie wolno podłączać bezpośrednio do publicznej sieci wody pitnej.

Zastosowanie zgodne z przeznaczeniem

Myjka wysokociśnieniowa jest przeznaczona wyłącznie do zastosowania w gospodarstwach domowych.
Myjka wysokociśnieniowa jest przeznaczona do czyszczenia maszyn, pojazdów, budynków, narzędzi, fasad, tarasów, sprzętu ogrodowego itd. za pomocą strumienia wody pod wysokim ciśnieniem.

Ochrona środowiska

Materiały, z których wykonano opakowania, nadają się do recyklingu. Opakowania poddać utylizacji przyjaznej dla środowiska naturalnego.

Elektryczne i elektroniczne urządzenia zawierają cenne surowce wtórne, a często również takie części składowe jak baterie, akumulatory lub olej, które w razie niewłaściwej obsługi lub nieprawidłowej utylizacji mogą stanowić potencjalne zagrożenie dla zdrowia ludzkiego i środowiska naturalnego. Jednak te części składowe są niezbędne do prawidłowej pracy urządzenia. Urządzeń oznaczonych tym symbolem nie można wyrzucać do odpadów z gospodarstw domowych.

Czyszczenie, podczas którego powstaje woda zawierająca olej, np. mycie silnika, mycie podwozia, może być wykonywane tylko na stanowiskach do mycia wyposażonych w oddzielacz oleju.

Prace z użyciem środków czyszczących można wykonywać tylko na wodoszczelnych powierzchniach roboczych z podłączeniem do kanalizacji odprowadzającej brudną wodę. Nie dopuszczać, aby środki czyszczące dostały się do zbiorników wodnych lub do gleby.

Pobór wody z publicznych zbiorników wodnych w niektórych krajach jest niedozwolony.

Wskazówki dotyczące składników (REACH)
Aktualne informacje dotyczące składników można znaleźć na stronie: *www.kaercher.de/REACH*

Akcesoria i części zamienne

Należy stosować tylko oryginalne akcesoria i części zamienne, ponieważ gwarantują one bezpieczną i bezawaryjną pracę urządzenia.
Informacje dotyczące akcesoriów i części zamiennych można znaleźć na stronie *www.kaercher.com*.

Zakres dostawy

Zakres dostawy urządzenia jest przedstawiony na opakowaniu. Podczas rozpakowywania urządzenia należy sprawdzić, czy w opakowaniu znajdują się wszystkie elementy. W przypadku stwierdzenia braków w akcesoriach lub szkód powstałych w transporcie należy zwrócić się do dystrybutora.

Opis urządzenia

Ilustracje są przykładowe, mogą się różnić szczegółami
Ilustracje: patrz strona z grafikami
Rysunek A

1. Złączka przyłącza wody
2. Przyłącze wody z wbudowanym sitkiem
3. Wężyk do zasysania środka czyszczącego z filtrem środka czyszczącego
4. Przewód zasilający z wtyczką sieciową
5. Schowek na pistolet wysokociśnieniowy
6. Lanca Vario Power do najczęstszych zastosowań w ramach czyszczenia
   Ciśnienie robocze można płynnie zwiększać od poziomu SOFT do HARD. Aby zmienić ciśnienie robocze, należy zwolnić dźwignię pistoletu wysokociśnieniowego i obrócić lancę w żądane położenie.
   Aby rozpylić środek czyszczący, należy zdemontować lancę i pracować z samym pistoletem wysokociśnieniowym.
7. Lanca z dyszą rotacyjną do uporczywych zabrudzeń
8. Pistolet wysokociśnieniowy
9. Zacisk do podłączania / odłączania węża wysokociśnieniowego
10. Dźwignia pistoletu wysokociśnieniowego
11. Blokada pistoletu wysokociśnieniowego
12. Wąż wysokociśnieniowy
13. Schowek na lance
14. Uchwyt transportowy
15. Schowek na wąż wysokociśnieniowy / przewód zasilający

⑯ Kółko transportowe

⑰ Wyłącznik urządzenia „0/OFF” / „I/ON”

⑱ Przyłącze wysokociśnieniowe

⑲ Tabliczka znamionowa

⑳ Śruby

㉑ *Wąż ogrodowy (wzmocniony, średnica co najmniej 1/2 cala (13 mm), długość co najmniej 7,5 m, z dostępną w handlu szybkozłączką)

㉒ *Wąż ssący Kärcher

* konieczne dodatkowo

Montaż

Ilustracje patrz strona z grafikami.
Przed uruchomieniem zamontować do urządzenia dostarczone luzem części.
Przygotować dostarczone śruby i odpowiedni wkrętak.

Montaż kółek

1. Zablokować kółka na urządzeniu.
   Rysunek B

Montaż uchwytu transportowego

1. Zamocować uchwyt transportowy.
2. Zabezpieczyć uchwyt transportowy 4 śrubami.
   Rysunek C

Montaż schowka na pistolet wysokociśnieniowy

1. Wsunąć schowek na pistolet wysokociśnieniowy w uchwyt na urządzeniu.
2. Przytrzymać schowek w pozycji krańcowej i zabezpieczyć go śrubą.
   Rysunek D

Montaż schowka na lance

1. Wsunąć schowek na lance w uchwyt na urządzeniu.
2. Przytrzymać schowek w pozycji krańcowej i zabezpieczyć go śrubą.
   Rysunek E

Montaż schowka na wąż wysokociśnieniowy / przewód zasilający

1. Wsunąć schowek na wąż wysokiego ciśnienia / przewód zasilający od zewnątrz w mocowanie na uchwycie transportowym.
2. Przytrzymać schowek w pozycji krańcowej i zabezpieczyć go śrubą.
   Rysunek F

Montaż złączki przyłącza wody

1. Przykręcić złączkę przyłącza wody na urządzeniu.
   Rysunek G

Uruchomienie

1. Ustawić urządzenie na poziomej, równej powierzchni.

UWAGA

Niebezpieczeństwo uszkodzenia podczas pracy ze zwiniętym wężem wysokociśnieniowym
Uszkodzenie węża wysokociśnieniowego.
Przed uruchomieniem urządzenia należy całkowicie rozwinąć wąż wysokociśnieniowy i ułożyć go bez węzłów, pętli i skręceń.

2. Całkowicie rozwinąć wąż wysokociśnieniowy i ułożyć go bez węzłów, pętli i skręceń.
3. Podłączyć wąż wysokociśnieniowy do urządzenia:
   a Pociągnąć do góry zacisk na sprzęgle.
   b Włożyć wąż wysokociśnieniowy do zacisku
   c Nacisnąć zacisk na sprzęgle w dół.
   Rysunek H
4. Włożyć wąż wysokociśnieniowy do pistoletu wysokociśnieniowego:
   a Ustawić wąż wysokociśnieniowy i
   b podłączyć do pistoletu wysokociśnieniowego, aż słyszalnie się zablokuje.
   Rysunek I
5. Sprawdzić bezpieczne połączenia poprzez pociągnięcie węża wysokociśnieniowego.
6. Włożyć wtyczkę sieciową do gniazdka.

Dopływ wody

Wartości przyłączeniowe patrz tabliczka znamionowa lub rozdział *Dane techniczne*.
Przestrzegać przepisów przedsiębiorstwa wodociągowego.

UWAGA

Uszkodzenia z powodu zanieczyszczonej wody
Zanieczyszczenia w wodzie mogą uszkodzić pompę oraz akcesoria.
W celu ochrony KÄRCHER zaleca stosowanie filtra wody KÄRCHER (wyposażenie specjalne, numer artykułu 4.730-059).

Podłączenie do instalacji wodnej

UWAGA

Niebezpieczeństwo uszkodzenia podczas korzystania ze złączek węży wykonanych z mosiądzu z funkcją AquaStop innych dostawców.
Uszkodzenie pompy wysokociśnieniowej.
Stosować wyłącznie złączki węży z funkcją AquaStop lub bez funkcji AquaStop firmy Kärcher, złączki węży bez funkcji AquaStop lub złączki węży wykonane z tworzywa sztucznego z funkcją AquaStop innych dostawców.

1. Podłączyć wąż ogrodowy do złączki przyłącza wody.
   Rysunek J
2. Podłączyć wąż ogrodowy do instalacji wodnej.
3. Całkowicie odkręcić kran.

Zasysanie wody z otwartych zasobników

Ta myjka wysokociśnieniowa jest wyposażona w wąż ssący KÄRCHER do zasysania wody powierzchniowej, np. ze zbiorników wody deszczowej lub stawów (maksymalna wysokość zasysania patrz *Dane techniczne*).

1. Odkręcić złączkę od przyłącza wody.
2. Napełnić wąż ssawny wodą.
3. Przykręcić wąż ssawny do przyłącza wody urządzenia i włożyć do źródła wody (np. zbiornika z wodą deszczową).

Eksploatacja

UWAGA

Niebezpieczeństwo uszkodzenia w razie pracy pompy na sucho!
Uszkodzenie pompy
Wyłączyć urządzenie, jeśli w ciągu 2 minut nie wytworzy ono ciśnienia.
Postępować zgodnie ze wskazówkami zawartymi w Usuwanie usterek.

Praca z wysokim ciśnieniem

UWAGA

Uszkodzenie delikatnych lub lakierowanych powierzchni

Zbyt mała odległość spryskiwania lub wybór nieodpowiedniej lancy powoduje uszkodzenie powierzchni.
Zachować odległość strumienia min. 30 cm podczas czyszczenia lakierowanych powierzchni.
Nie czyścić opon, lakieru ani delikatnych powierzchni, np. drewna, za pomocą dyszy rotacyjnej.

1. Włożyć lancę do pistoletu wysokociśnieniowego i zablokować poprzez obrót o 90°.
   Rysunek K
2. Włączyć urządzenie („I/ON”).
3. Odblokować dźwignię pistoletu wysokociśnieniowego.
4. Nacisnąć dźwignię pistoletu wysokociśnieniowego. Urządzenie włącza się.

Praca ze środkiem czyszczącym

⚠ NIEBEZPIECZEŃSTWO

Niebezpieczeństwo odniesienia obrażeń na skutek stosowania środka czyszczącego

Poważny uszczerbek na zdrowiu z powodu nieprawidłowego użycia środków czyszczących.
Należy przestrzegać karty charakterystyki dostarczonej przez producenta środków czyszczących.
Należy nosić zalecane wyposażenie ochronne.

Wskazówka

Środki czyszczące KÄRCHER gwarantują niezakłóconą pracę urządzenia. Prosimy o zaczerpnięcie porady oraz zamówienie naszego katalogu lub broszury z informacjami o naszych środkach czyszczących.

Wskazówka

Tylko podczas pracy z niskim ciśnieniem można dodawać środki czyszczące.

1. Wyciągnąć z obudowy na żądaną długość wężyk do zasysania środka czyszczącego.
   Rysunek L
2. Zawiesić wężyk do zasysania środka czyszczącego w pojemniku z roztworem środka czyszczącego.
3. Odłączyć lancę od pistoletu wysokociśnieniowego i pracować tylko z pistoletem wysokociśnieniowym. Podczas pracy do strumienia wody dodawany jest roztwór środka czyszczącego.

Zalecana metoda czyszczenia

1. Cienko spryskać suchą powierzchnię środkiem czyszczącym i pozostawić na pewien czas (ale nie do wyschnięcia).
2. Spłukać rozpuszczony brud strumieniem wysokociśnieniowym.

Po zakończeniu pracy ze środkiem czyszczącym

1. Płukać urządzenie przez ok. 30 sekund w czystej wodzie.

Przerywanie pracy

1. Puścić dźwignię pistoletu wysokociśnieniowego. Po zwolnieniu dźwigni urządzenie wyłącza się. W układzie pozostaje wysokie ciśnienie.
2. Zablokować dźwignię pistoletu wysokociśnieniowego.
   Rysunek M
3. Podczas przerw w pracy trwających dłużej niż 5 minut wyłączyć urządzenie „0/OFF”.

Zakończenie pracy

⚠ OSTROŻNIE

Niebezpieczeństwo odniesienia obrażeń!

Obrażenia spowodowane przez wodę wydostającą się w niekontrolowany sposób pod wysokim ciśnieniem.
Wąż ciśnieniowy odłączać od pistoletu wysokociśnieniowego lub od urządzenia tylko wtedy, gdy układ nie znajduje się pod ciśnieniem.

1. Puścić dźwignię pistoletu wysokociśnieniowego.
2. Zamknąć kurek wody.
3. Nacisnąć dźwignię pistoletu wysokociśnieniowego i przytrzymać 30 s.
   Ciśnienie pozostające w układzie zostaje zredukowane.
4. Puścić dźwignię pistoletu wysokociśnieniowego.
5. Zablokować dźwignię pistoletu wysokociśnieniowego.
6. Wyłączyć urządzenie „0/OFF”.
7. Odłączyć urządzenie od dopływu wody.
8. Odłączyć wtyczkę od gniazdka.

Transport

⚠ OSTROŻNIE

Niebezpieczeństwo odniesienia obrażeń i uszkodzenia na skutek nieuwzględniania masy urządzenia!

Obrażenia i uszkodzenia.
Podczas transportu i składowania uwzględnić masę urządzenia.

Ciągnięcie urządzenia

1. Ciągnąć urządzenie za uchwyt transportowy.

Transport urządzenia pojazdem

1. Zabezpieczyć urządzenie przed przesunięciem i upadkiem.

Przechowywanie

⚠ OSTROŻNIE

Niebezpieczeństwo odniesienia obrażeń i uszkodzenia na skutek nieuwzględniania masy urządzenia!

Obrażenia i uszkodzenia.
Podczas transportu i składowania uwzględnić masę urządzenia.

Przechowywanie urządzenia

1. Ustawić urządzenie na równej powierzchni.
2. Odłączyć wąż wysokociśnieniowy od pistoletu wysokociśnieniowego.
3. Odłączyć lancę od pistoletu wysokociśnieniowego.
4. Obie lance i pistolet wysokociśnieniowy schować do odpowiednich schowków.
5. Odłączyć wąż wysokociśnieniowy od urządzenia.
6. Umieścić wąż wysokociśnieniowy na urządzeniu.
7. Umieścić przewód elektryczny na urządzeniu.

Przed dłuższym okresem przechowywania zapoznać się z dodatkowymi wskazówkami, patrz rozdział *Czyszczenie i konserwacja*.

Ochrona przeciwmrozowa

UWAGA

Niebezpieczeństwo uszkodzenia!

Uszkodzenie urządzenia i akcesoriów na skutek zamarznięcia wody.
Po każdym użyciu należy całkowicie opróżnić urządzenie i akcesoria.

Chronić urządzenie i akcesoria przed temperaturami niższymi lub równymi 0°C (32°F).
1. Odłączyć urządzenie od zasilania wodą.
2. Zdemontować wąż wysokociśnieniowy z urządzenia.
3. Włączyć urządzenie „I/ON”.
4. Poczekać maks. 1 minutę, aż z przyłącza wysokociśnieniowego przestanie wypływać woda.
5. Wyłączyć urządzenie „0/OFF”.
6. Przechowywać urządzenie z akcesoriami w pomieszczeniu zabezpieczonym przed mrozem.

Czyszczenie i konserwacja

⚠ *NIEBEZPIECZEŃSTWO*

Niebezpieczeństwo porażenia prądem

Obrażenia z powodu dotknięcia elementów przewodzących prąd

Wyłączyć urządzenie.

Odłączyć wtyczkę sieciową.

Urządzenie jest bezobsługowe, tj. nie trzeba wykonywać żadnych regularnych czynności konserwacyjnych.

Czyszczenie sitka w przyłączu wody

UWAGA

Ryzyko uszkodzenia z powodu braku lub uszkodzenia sitka

Uszkodzenie pompy wysokociśnieniowej

Nie eksploatować urządzenia bez sitka.

Nie czyścić sitka twardymi, ostro zakończonymi przedmiotami.

W razie potrzeby oczyścić sitko w przyłączu wody.
1. Odkręcić złączkę od przyłącza wody.
2. Wyjąć sitko.
   Rysunek N
3. Umyć sitko pod bieżącą wodą.
4. Włożyć sitko do przyłącza wody.

Czyszczenie filtra środka czyszczącego

Przed dłuższym składowaniem wyczyścić filtr środka czyszczącego.
1. Wyjąć filtr z wężyka do zasysania środka czyszczącego.
2. Wyczyścić filtr pod bieżącą wodą.
   Rysunek O

Usuwanie usterek

Usterki mają często proste przyczyny, które można usunąć samodzielnie, korzystając z poniższego przeglądu. W razie wątpliwości lub wystąpienia usterek innych niż wymienione należy skontaktować się z autoryzowanym serwisem.

⚠ *NIEBEZPIECZEŃSTWO*

Zagrożenie życia!

Śmiertelne obrażenia spowodowane porażeniem prądem w wyniku dotknięcia części pod napięciem.

Nie należy dotykać żadnych części znajdujących się pod napięciem.

Wyłączyć urządzenie.

Wyjmując wtyczkę z gniazda sieciowego, nie ciągnąć za kabel.

Urządzenie nie działa
1. Nacisnąć dźwignię pistoletu wysokociśnieniowego. Urządzenie włącza się.
2. Sprawdzić, czy napięcie sieciowe podane na tabliczce znamionowej odpowiada napięciu źródła prądu.
3. Sprawdzić przewód zasilający pod kątem uszkodzeń.

Urządzenie nie osiąga odpowiedniego ciśnienia

Za mały dopływ wody.
1. Całkowicie odkręcić kran.
2. Sprawdzić, czy zasilanie wodą ma wystarczającą wydajność.
3. Sprawdzić ustawienie na lancy.
4. Sprawdzić, czy nie została przekroczona maksymalna wysokość zasysania.

Sitko w przyłączu wody jest zanieczyszczone.
1. Wyjąć sitko z przyłącza wody za pomocą płaskich szczypiec.
2. Umyć sitko pod bieżącą wodą.
   Rysunek N

Urządzenie jest zapowietrzone.
1. Odpowietrzyć urządzenie:
   a Włączyć urządzenie bez podłączonej lancy na maks. 2 minuty.
   b Nacisnąć pistolet wysokociśnieniowy i poczekać, aż z pistoletu wysokociśnieniowego będzie się wydostawać woda bez pęcherzyków.
   c Podłączyć lancę.

Mocne wahania ciśnienia
1. Wyczyścić dyszę wysokociśnieniową:
   a Za pomocą igły usunąć zanieczyszczenia z otworu dyszy.
   b Przepłukać dyszę wysokociśnieniową wodą od przodu.
2. Sprawdzić ilość doprowadzanej wody.

Urządzenie nieszczelne
1. Nieznaczna nieszczelność urządzenia jest uwarunkowana technicznie. Przy mocnej nieszczelności skontaktować się z autoryzowanym serwisem.

Środek czyszczący nie jest zasysany

Lanca jest zamontowana na pistolecie wysokociśnieniowym.
1. Zdemontować lancę i pracować z samym pistoletem wysokociśnieniowym.

Wąż środka czyszczącego jest zagięty, zatkany lub nieszczelny.
1. Ułożyć wąż środka czyszczącego bez załamań, wyczyścić lub wymienić go.

Filtr środka czyszczącego jest zatkany.
1. Wyczyścić filtr środka czyszczącego, patrz *Czyszczenie filtra środka czyszczącego*.

Gwarancja

W każdym kraju obowiązują warunki gwarancji określone przez dystrybutora urządzeń Kärcher. Ewentualne usterki urządzenia usuwane są w okresie gwarancji bezpłatnie, o ile spowodowane są błędem materiałowym lub produkcyjnym. W sprawach napraw gwarancyjnych prosimy kierować się z dowodem zakupu do dystrybutora lub do autoryzowanego punktu serwisowego.

(Adres znajduje się na odwrocie)

Więcej informacji na temat gwarancji (jeśli są dostępne) można znaleźć w obszarze Serwis na lokalnej stronie internetowej Kärcher w sekcji "Pliki do pobrania".

Deklaracja zgodności UE

Niniejszym oświadczamy, że wymieniony poniżej produkt jest zgodny z odpowiednimi przepisami podanych dyrektyw i rozporządzeń. Wszelkie nieuzgodnione z nami modyfikacje produktu powodują utratę ważności tego oświadczenia. Wyłączną odpowiedzialność za

wystawienie niniejszej deklaracji zgodności ponosi producent.
Produkt: Myjka wysokociśnieniowa
Typ: K 3, K 3 Premium, KHD 3

Dyrektywy i rozporządzenia
2006/42/WE (+2009/127/WE)
2014/30/UE
2011/65/UE
2000/14/WE

Zastosowane normy zharmonizowane
EN 60335-1
EN 60335-2-79
EN 62233: 2008
EN 55014-1: 2017 + A11: 2020
EN 55014-2: 1997+A1: 2001+A2: 2008
EN 61000-3-2: 2014
EN 61000-3-3: 2013
EN IEC 63000: 2018

Zastosowana metoda oceny zgodności
2000/14/WE: Załącznik V

Poziom mocy akustycznej dB(A)
K 3 (1.676-000.0 - 1.676-014.0)
Zmierzony: 88
Gwarantowany: 90
K 3, K 3 Premium, KHD 3
(1.676-350.0 - 1.676-999.0)
Zmierzony: 87
Gwarantowany: 90

Nazwa i adres
Administrator dokumentacji:
S. Reiser
Alfred Kärcher SE & Co. KG
Alfred-Kärcher-Str. 28 - 40
71364 Winnenden (Germany)
Telefon: +49 7195 14-0
Faks: +49 7195 14-2212

H. Jenner
Chairman of the Board of Management

S. Reiser
Manager Regulatory Affairs & Certification

Winnenden, 01.09.2025 r.
Niżej podpisane osoby działają na zlecenie i z upoważnienia zarządu.
Alfred Kärcher SE & Co. KG
Alfred-Kärcher-Str. 28 - 40
71364 Winnenden (Germany)
Tel.: +49 7195 14-0
Faks: +49 7195 14-2212

Dane techniczne

Przyłącze elektryczne		
Napięcie	V	220-240
Faza	~	1
Częstotliwość	Hz	50-60
Pobór prądu	A	6
Stopień ochrony		IPX5
Klasa ochrony	⧈	II
Bezpiecznik sieciowy (zwłoczny)	A	10
Przyłącze wody		
Ciśnienie dopływu (maks.)	MPa	1,2
Temperatura dopływu (maks.)	°C	40
Ilość dopływu (min.)	l/min	8
Wysokość zasysania (maks.)	m	0,5
Wydajność urządzenia		
Ciśnienie robocze	MPa	8,0
Maks. dopuszczalne ciśnienie	MPa	12,0
Ilość pobieranej wody	l/min	5,5
Maks. ilość przetłaczanej cieczy	l/min	6,3
Ilość pobieranego środka czyszczącego	l/min	0,3
Odrzut pistoletu wysokociśnieniowego	N	12
Wymiary i masa		
Typowy ciężar roboczy	kg	5,1
Długość	mm	242
Szerokość	mm	285
Wysokość	mm	805
Wartości określone zgodnie z EN 60335-2-79		
Drgania przenoszone przez kończyny górne	m/s^2	1,7
Niepewność pomiaru K	m/s^2	0,7
Poziom ciśnienie akustycznego L_{pA}	dB(A)	74
Niepewność pomiaru K_{pA}	dB(A)	3
Poziom mocy akustycznej L_{WA} + niepewność pomiaru K_{WA}	dB(A)	90

Zmiany techniczne zastrzeżone.

Tartalom

KÄRCHER Home & Garden alkalmazás 82
Általános utasítások 83
Biztonsági berendezések 83
A készülék szimbólumai 83
Rendeltetésszerű alkalmazás 83
Környezetvédelem 83
Tartozékok és pótalkatrészek 83
Szállított tartozékok 83
A készülék leírása 83
Szerelés 84
Üzembe helyezés 84
Üzemeltetés 84
Szállítás 85
Tárolás 85
Ápolás és karbantartás 86
Üzemzavarok elhárítása 86
Garancia 86
EU-megfelelőségi nyilatkozat 86
Műszaki adatok 87

KÄRCHER Home & Garden alkalmazás

A KÄRCHER Home & Garden alkalmazással a következő előnyöket élvezheti a készülék használata során:
- Alkalmazási tippek és szakértői ismeretek
- Termékinformáció, tartozék áttekintés és használati utasítás

- Segítségnyújtás és szervizelés
- Webáruház - exkluzív ajánlatok és még sok más

Töltse le a Kärcher Home & Garden alkalmazást az App Store-ból, és kényelmesen regisztrálja a terméket.

Általános utasítások

A készülék első használata előtt olvassa el az eredeti kezelési útmutatót és a mellékelt biztonsági tanácsokat. Ezeknek megfelelően járjon el.

Őrizze meg mindkét tájékoztatót későbbi használatra vagy a következő tulajdonos számára.

Biztonsági berendezések

⚠ *FIGYELMEZTETÉS*

Sérülésveszély!

Hiányzó, módosított vagy hatástalan biztonsági berendezések miatti súlyos sérülések.

A biztonsági berendezések megkerülése, eltávolítása vagy hatástalanítása tilos. A biztonsági berendezések az Ön védelmét szolgálják.

Készülék kapcsoló

A készülék kapcsoló megakadályozza a készülék véletlenszerű működtetését.

Magasnyomású pisztoly retesze

A retesz lezárja a magasnyomású pisztoly karját, és megakadályozza a készülék véletlen elindítását.

Auto-stop funkció

A magasnyomású pisztolyon található kar elengedésével a nyomáskapcsoló lekapcsolja a szivattyút, és a magasnyomású sugár leáll. Ha a kart megnyomjuk, a szivattyú ismét bekapcsol.

A készülék szimbólumai

Protect from frost
Vor Frost schützen!

Ne irányítsa a magasnyomású sugarat emberekre, állatokra, működő elektromos berendezésekre vagy közvetlenül a készülékre.

Óvja a készüléket a fagytól.

A készüléket nem szabad közvetlenül a nyilvános ivóvízhálózatra csatlakoztatni.

Rendeltetésszerű alkalmazás

Kizárólag magánháztartásban használja a magasnyomású mosót.

A magasnyomású mosó gépek, járművek, építmények, szerszámok, homlokzatok, teraszok, kerti készülékek stb. magasnyomású vízsugárral történő tisztítására.

Környezetvédelem

A csomagolóanyag újrahasznosítható. Kérjük, környezetbarát módon semmisítse meg a csomagolást.

Az elektromos és elektronikus készülékek értékes, újrahasznosítható anyagokat, és gyakran olyan alkotóelemeket, például elemeket, akkumulátorokat vagy olajat is tartalmaznak, melyek nem megfelelő kezelése vagy helytelen megsemmisítése potenciális veszélyt jelenthet az emberek egészségre és a környezetre. Ezek az alkotóelemek azonban a készülék rendeltetésszerű üzemeléséhez szükségesek. Az ezzel a szimbólummal jelölt készülékeket nem szabad a háztartási hulladékkal együtt megsemmisíteni.

Olyan tisztítási munkálatokat, amelyek során olajtartalmú szennyvíz keletkezik – pl. motormosás, alvázmosás –, csak olajleválasztóval rendelkező mosóhelyeken szabad végezni.

Tisztítószerekkel végzett munkákat csak szigetelt, a szennyvízcsatornára csatlakoztatott munkafelületeken szabad végezni. A tisztítószerek nem kerülhetnek vizekbe vagy talajba.

A nyilvános vizekből történő vízvétel egyes országokban nem engedélyezett.

Összetevőkre vonatkozó utasítások (REACH)

Az összetevőkre vonatkozó aktuális információkat itt találja: *www.kaercher.de/REACH*

Tartozékok és pótalkatrészek

Csak eredeti tartozékot és eredeti pótalkatrészt alkalmazzon; ezek garantálják a készülék biztonságos és zavarmentes üzemelését.

A tartozékokra és pótalkatrészekre vonatkozóan információkat itt talál:*www.kaercher.com*.

Szállított tartozékok

A készülékkel szállított tartozékok fel vannak tüntetve a csomagoláson. Kicsomagolásnál ellenőrizze, hogy megvan-e minden tartozék. Hiányzó tartozékok vagy szállítási sérülések esetén kérjük, értesítse a kereskedőt.

A készülék leírása

Az illusztrációk példaként szolgálnak, a részletek eltérőek lehetnek

Az ábrákat a grafikaoldal tartalmazza

Ábra A

1. Vízcsatlakozás csatlakozója
2. Telepített szűrővel rendelkező vízcsatlakozás
3. Tisztítószer szűrővel rendelkező tisztítószer szívótömlő
4. Hálózati csatlakozó vezeték hálózati dugasszal
5. A magasnyomású pisztoly megőrzése
6. A leggyakoribb tisztítási feladatokhoz használt Vario Power szórócső
   A munkanyomás fokozatmentesen SOFT-ról HARD-ra növelhető. A munkanyomás beállításához engedje el a magasnyomású pisztoly emelőjét, és fordítsa szórócsövet a kívánt állásba.
   A tisztítószer feljuttatásához válassza le a szórócsövet, és csak a magasnyomású pisztollyal dolgozzon.
7. Durva szennyeződések esetén használt szennymaró szórócső
8. Magasnyomású pisztoly
9. Bilincs a magasnyomású tömlő csatlakoztatásához/leválasztásához
10. Magasnyomású pisztoly kar
11. Magasnyomású pisztoly retesz
12. Magasnyomású tömlő
13. Szórócsövek tárolása
14. Szállító fogó

⑮ A magasnyomású tömlő/hálózati csatlakozó vezeték megőrzése

⑯ Szállító kerék

⑰ „0/OFF” / „I/ON” készülék kapcsoló

⑱ Magasnyomású csatlakozó

⑲ Típustábla

⑳ Csavarok

㉑ ** Kerti tömlő (szöveterősítésű, minimális átmérője 1/2 hüvelyk (13 mm) minimális hossza 7,5 m, kereskedelemből beszerezhető gyorscsatlakozóval)

㉒ *Kärcher szívótömlő

**további tartozék

Szerelés

Lásd az ábrákat tartalmazó oldalon.
Üzembe helyezés előtt szerelje a készülékre a külön mellékelt alkatrészeket.
Készítse elő a mellékelt csavarokat és a megfelelő csavarhúzót.

Kerekek felszerelése

1. A kerekeket rögzítse a készülékre.
   Ábra B

A szállítófogantyú felszerelése

1. Telepítse a szállító fogót.
2. Rögzítse a szállító fogót 4 csavarral.
   Ábra C

A magasnyomású pisztoly tartójának telepítése

1. A magasnyomású pisztoly tartóját illessze a készüléken lévő tartóba.
2. A tartót helyezze a végállásba és rögzítse egy csavarral.
   Ábra D

A szórócsövek tartójának telepítése

1. A szórócsövek tartóját illessze a készüléken lévő tartóba.
2. A tartót helyezze a végállásba és rögzítse egy csavarral.
   Ábra E

A magasnyomású tömlő/a hálózati csatlakozó vezeték tartójának telepítése

1. A magasnyomású tömlő/hálózati csatlakozó vezeték tartóját illessze kívülről a szállító fogó tartójába.
2. A tartót helyezze a végállásba és rögzítse egy csavarral.
   Ábra F

Szereljen csatlakozót a vízcsatlakozásra

1. Csavarozza a vízcsatlakozás csatlakozóját a készülék vízcsatlakozására.
   Ábra G

Üzembe helyezés

1. A készüléket helyezze egy vízszintes egyenes felületre.

FIGYELEM

Sérülésveszély a tekercselt magasnyomású tömlő használata esetén!
Károk a magasnyomású tömlőn
Tekerje le teljesen a magasnyomású tömlőt, és a készülék használata előtt csomók, hurkok és csavarodások nélkül fektesse le.

2. Tekerje le teljesen a magasnyomású tömlőt és csomók, hurkok és csavarodások nélkül fektesse le.
3. Szerelje fel a magasnyomású tömlőt a készülékre:
   a A bilincseket húzza a csatlakozóra.
   b A magasnyomású tömlőt helyezze a csatlakozóba.
   c A csatlakozónál lévő bilincset nyomja lefelé.
   Ábra H
4. Szerelje fel a magasnyomású tömlőt a magasnyomású pisztolyra:
   a Állítsa be a magasnyomású tömlőt és
   b helyezze a magasnyomású pisztolyba, míg hallhatóan rögzül.
   Ábra I
5. Ellenőrizze a biztonságos kapcsolatot a magasnyomású tömlő meghúzásával.
6. Csatlakoztassa a hálózati dugaszt egy aljzathoz.

Vízellátás

A csatlakozási értékeket az ismertető címkén vagy a *Műszaki adatok*fejezetben találja.
Vegye figyelembe a vízszolgáltató vállalat előírásait.

FIGYELEM

Szennyezett víz által okozott károk
A víz szennyeződései károsíthatják a szivattyút és a tartozékot.
A megelőzéshez a KÄRCHER saját gyártmányú vízszűrő használatát javasolja (külön tartozék, rendelési szám 4.730-059).

Csatlakoztatás a vízvezetékhez

FIGYELEM

Károsodás veszélye a harmadik féltől származó, AquaStop-funkcióval ellátott sárgaréz tömlőcsatlakozók használatakor
A magasnyomású pumpa károsodása.
Csak Kärcher AquaStop-funkcióval rendelkező vagy anélküli tömlőcsatlakozókat, AquaStop-funkció nélküli tömlőcsatlakozókat vagy harmadik féltől származó, AquaStop-funkcióval rendelkező műanyag tömlőcsatlakozókat használjon.

1. A kerti tömlőt helyezze a vízcsatlakozás csatlakozójára.
   Ábra J
2. A kerti tömlőt csatlakoztassa a vízvezetékhez.
3. Nyissa meg teljesen a vízcsapot.

Vízkiszívás a nyitott tartályból

A KÄRCHER szívótömlővel rendelkező magasnyomású tisztítót használja felületi vizek kiszívására p l. esővíztároló-hordókból vagy tavakból (a maximális szívómagasságot lásd *Műszaki adatok*).

1. Csavarja ki a vízcsatlakozó csatlakozóját.
2. A szívótömlőt töltse fel tiszta vízzel.
3. A szívótömlőt csavarozza a készülék vízcsatlakozásához és helyezze egy vízforrásba (p l. egy esővíztároló-hordóba).

Üzemeltetés

FIGYELEM

A szivattyú szárazfutása esetén károsodásveszély áll fenn!
A pumpa károsodása
Kapcsolja ki a készüléket, ha 2 percen belül nem a készülék nem generál nyomást.

Cselekedjen a(z) Üzemzavarok elhárítása fejezetben foglalt utasítások szerint.

Magasnyomáson történő üzemeltetés

FIGYELEM

Fényezett vagy érzékeny felületek károsodása

A csekély szórás távolság vagy nem megfelelő szórócső választása esetén a felületek károsodhatnak.
Tartson be legalább 30 cm-es szórás távolságot a fényezett felületek tisztítása során.
Ne tisztítson szennymaróval gumiabroncsot, lakkozott vagy érzékeny felületeket, pl. fát.

1. Dugjon be egy szórócsövet a magasnyomású pisztolyba, és rögzítse 90°-os elforgatással.
   Ábra K
2. Kapcsolja be a készüléket („I/ON”).
3. Oldja fel a magasnyomású pisztoly karjának reteszelését.
4. Nyomja meg a magasnyomású pisztoly karját.
   A készülék bekapcsol.

Üzemeltetés tisztítószerrel

⚠ *VESZÉLY*

Sérülésveszély a tisztítószer miatt

A tisztítószerek helytelen használata esetén súlyos egészségkárosodás történhet.
Tisztítószerek használata esetén kérjük, vegye figyelembe a gyártó biztonsági adatlapját is.
Viselje az előírt egyéni védőfelszerelést.

Megjegyzés

A KÄRCHER-tisztítószerek biztosítják a zökkenőmentes munkavégzést. Kérjen tanácsot vagy rendelje meg katalógusunkat vagy a tisztítószerekkel kapcsolatos tájékoztató füzeteinket.

Megjegyzés

A tisztítószert csak alacsony nyomás esetén lehet bekeverni.

1. Húzza ki a házból a tisztítószer-szívótömlőt az óhajtott hosszúságban.
   Ábra L
2. A tisztítószer-szívótömlőt helyezze egy tisztítószer oldat tartályba.
3. Válassza le a szórócsövet a magasnyomású pisztolyról és csak a magasnyomású pisztollyal dolgozzon.
   Üzem közben a tisztítószer oldat a vízsugárhoz adódik.

Ajánlott tisztítási módszer

1. A tisztítószert takarékosan szórja a száraz felületre és hagyja hatni (ne száradjon meg).
2. A feloldott szennyeződést mossa le a magasnyomású sugárral.

Tisztítószeres használat után

1. Öblítse át a készüléket kb. 30 másodpercig tiszta vízzel.

Az üzemeltetés megszakítása

1. Engedje el a magasnyomású pisztoly karját.
   Ha a kart elengedjük, a készülék ismét lekapcsol. A magasnyomás a rendszerben megmarad.
2. Reteszelje a magasnyomású pisztoly karját.
   Ábra M
3. 5 percnél hosszabb munkaszünet esetén kapcsolja ki a készüléket („0/OFF”).

Az üzemeltetés befejezése

⚠ *VIGYÁZAT*

Sérülésveszély!

Sérülésveszély a szabályozatlanul és magasnyomással szivárgó víz miatt
A rendszer nyomásmentesítése után válassza le a magasnyomású tömlőt magasnyomású pisztolyról vagy a készülékről.

1. Engedje el a magasnyomású pisztoly karját.
2. Zárja el a vízcsapot.
3. A magasnyomású pisztoly karját nyomja 30 másodpercig.
   A rendszerben visszamaradt nyomás megszűnik.
4. Engedje el a magasnyomású pisztoly karját.
5. Reteszelje a magasnyomású pisztoly karját.
6. Kapcsolja ki a készüléket - „0/OFF” pozíció.
7. Válassza le a készüléket a vízellátásról.
8. Húzza ki a hálózati dugaszcsatlakozót az aljzatból.

Szállítás

⚠ *VIGYÁZAT*

A készülék súlya a személyek sérülését, illetve a gép rongálódását okozhatja!

Sérülések és károsodások.
Szállítás és tárolás közben vegye figyelembe a készülék súlyát.

A készülék húzása

1. A készüléket a szállító fogónál húzza.

A készülék szállítása járműveken

1. Biztosítsa ki a készüléket elcsúszás és felborulás ellen.

Tárolás

⚠ *VIGYÁZAT*

A készülék súlya a személyek sérülését, illetve a gép rongálódását okozhatja!

Sérülések és károsodások.
Szállítás és tárolás közben vegye figyelembe a készülék súlyát.

A készülék tárolása

1. A készüléket sík felületre kell leállítani.
2. A magasnyomású tömlőt válassza le a magasnyomású pisztolyról.
3. Válassza le a szórócsövet a magasnyomású mosópisztolyról.
4. A két szórócsövet és a magasnyomású pisztolyt helyezze a megfelelő tartókba.
5. Válassza le a magasnyomású tömlőt a készülékről.
6. Helyezze el a nagynyomású tömlőt a készüléken.
7. A hálózati csatlakozó vezetéket helyezze a készülékhez.

Hosszabb ideig tartó tárolás előtt vegye figyelembe a megfelelő további utasításokat, lásd a(z) *Ápolás és karbantartás* fejezetet.

Fagyvédelem

FIGYELEM

Károsodás veszély!

A megfagyott víz a készülék és a tartozékok rongálódását okozhatja.
Minden egyes használat után ürítse ki teljesen a készüléket és tartozékokat.
Védje a készüléket és a tartozékokat a 0°C (32°F) alatti vagy az azzal egyenlő hőmérséklettől.

1. Válassza le a vízellátást a készülékről.
2. Válassza le a magasnyomású tömlőt a készülékről.
3. Kapcsolja be a készüléket „I/ON”.
4. Legfeljebb egy percig várjon, amíg nem folyik ki több víz a magasnyomású csatlakozóból.
5. Kapcsolja ki a készüléket - „0/OFF” pozíció.
6. A készüléket és tartozékokat tárolja egy fagymentes helyiségben.

Ápolás és karbantartás

⚠ *VESZÉLY*

Áramütés veszélye

Sérülésveszély áram alatt álló részek érintése miatt
Kapcsolja ki a készüléket.
Húzza ki a hálózati dugaszt.

A készülék nem igényel karbantartást, tehát nem kell tervszerű karbantartást végeznie.

A vízcsatlakozás szitájának tisztítása

FIGYELEM

Hiányzó vagy sérült szita okozta károsodás veszélye

A magasnyomású pumpa károsodása
A készülék használata szűrő nélkül tilos.
Ne tisztítsa a szűrőt kemény, hegyes tárgyakkal.

Ha szükséges tisztítsa meg a vízcsatlakozásban található szűrőt.

1. Csavarja ki a vízcsatlakozó csatlakozóját.
2. Húzza ki a szitát.
   Ábra N
3. Tisztítsa meg a szűrőt folyó víz alatt.
4. Telepítse a szűrőt a vízcsatlakozásba.

Tisztítószer szűrő tisztítása

Tisztítsa meg a tisztítószer szűrőt hosszabb raktározási időszak előtt.

1. Húzza le a szűrőt a tisztítószer-szívótömlőről.
2. Tisztítsa meg a szűrőt folyó víz alatt.
   Ábra O

Üzemzavarok elhárítása

Az üzemzavarok gyakran egyszerű okokra vezethetők vissza, amelyeket az alábbi áttekintés segítségével a kezelő maga is könnyen elháríthat. Kétség esetén vagy az itt meg nem nevezett üzemzavarok esetén, kérjük, forduljon a felhatalmazott ügyfélszolgálathoz.

⚠ *VESZÉLY*

Életveszély!

A feszültség alatt álló alkatrészek érintésekor áramütésveszély áll fenn.
A feszültség alatt lévő alkatrészek megérintése tilos.
Kapcsolja ki a készüléket.
A hálózati dugaszt húzza ki a hálózati dugaljból.

A készülék nem üzemel

1. Nyomja meg a magasnyomású pisztoly karját.
   A készülék bekapcsol.
2. Ellenőrizze, hogy az ismertető címkén megadott feszültség megegyezik az áramforrás feszültségével.
3. Ellenőrizze a hálózati csatlakozó vezetéket károsodások tekintetében.

A készülék nem kerül nyomás alá

A vízbevitel túl kicsi.

1. Nyissa meg teljesen a vízcsapot.
2. Ellenőrizze a vízbefolyás szállítási mennyiségét.
3. Ellenőrizze a beállítást a szórócsövön.
4. Ellenőrizze, hogy nem lépte-e túl a maximális felszívási magasságot.

A vízcsatlakozás szitája szennyeződött.

1. A vízcsatlakozás szitáját laposfogóval kell kihúzni.
2. Tisztítsa meg a szitát folyó víz alatt.
   Ábra N

A készülékben levegő van.

1. Légtelenítse a készüléket:
   a A készüléket csatlakoztatott szórócső nélkül maximum 2 percre kapcsolja be.
   b Nyomja meg a magasnyomású pisztolyt és várjon, amíg a víz buborékmentesen folyik ki a magasnyomású pisztolyból.
   c Csatlakoztassa a szórócsövet.

Erős nyomásingadozások

1. A magasnyomású fúvóka megtisztítása:
   a Tűvel távolítsa el a szennyeződést a fúvókafuratból.
   b A magasnyomású fúvókát elölről öblítse ki vízzel.
2. Ellenőrizze a vízbefolyás mennyiségét.

A készülék tömítetlen

1. A készülék csekély tömítetlensége műszakilag indokolt. Erős tömítetlenség esetén keresse fel a hivatalos ügyfélszolgálatot.

A készülék nem szívja a tisztítószert

A magasnyomású pisztolyra egy szórócső van szerelve.

1. Válassza le a szórócsövet és csak a magasnyomású pisztollyal dolgozzon.

A tisztítószertömlő megtört, eltömődött vagy szivárog.

1. Telepítse megtörés nélkül, tisztítsa meg vagy cserélje ki a tisztítószer tömlőt.

A tisztítószer szűrő eltömődött.

1. Tisztítószer szűrő tisztítása, lásd *Tisztítószer szűrő tisztítása*.

Garancia

Minden országban az illetékes értékesítőnk által biztosított garanciális feltételek érvényesek. Amennyiben a garanciaidőn belül a készüléknél hibák merülnek fel, azokat díjmentesen orvosoljuk, ha az adott hibák anyag-, illetve gyártási hibák. Garanciális esetben kérjük, a számlával együtt forduljon forgalmazójához vagy a legközelebbi, arra jogosult ügyfélszolgálati irodához. (A cím a hátoldalon található)

A garanciával kapcsolatos további információk (amennyiben elérhetők) megtekinthetők a Kärcher Magyarország Szerviz elemének „Letöltések” menüjében.

EU-megfelelőségi nyilatkozat

Kijelentjük, hogy az alább említett termék megfelel a felsorolt irányelvek és rendeletek vonatkozó rendelkezéseinek. A terméken végzett, de velünk nem egyeztetett módosítás esetén jelen nyilatkozat érvényét veszti.
Ezen megfelelőségi nyilatkozat kiállításáért kizárólagosan a gyártó viseli a felelősséget.
Termék: Magasnyomású mosó
Típus: K 3, K 3 Premium, KHD 3

Irányelvek és rendeletek

2006/42/EK (+2009/127/EK)
2014/30/EU
2011/65/EU
2000/14/EK

Alkalmazott harmonizált szabványok

EN 60335-1
EN 60335-2-79
EN 62233: 2008
EN 55014-1: 2017 + A11: 2020
EN 55014-2: 1997+A1: 2001+A2: 2008

EN 61000-3-2: 2014
EN 61000-3-3: 2013
EN IEC 63000: 2018

Alkalmazott megfelelőségértékelési eljárások
2000/14/EK: V. melléklet

Zajteljesítményszint dB(A)
K 3 (1.676-000.0 - 1.676-014.0)
Mért: 88
Szavatolt: 90
K 3, K 3 Premium, KHD 3
(1.676-350.0 - 1.676-999.0)
Mért: 87
Szavatolt: 90

Név és cím
Dokumentációs meghatalmazott:
S. Reiser
Alfred Kärcher SE & Co. KG
Alfred-Kärcher-Str. 28 - 40
71364 Winnenden (Németország)
Telefon: +49 7195 14-0
Fax: +49 7195 14-2212

H. Jenner
Chairman of the Board of Management

S. Reiser
Manager Regulatory Affairs & Certification

Winnenden, 2025/09/01
Az aláírók a cégvezetőség megbízásából és teljes körű meghatalmazásával járnak el.
Alfred Kärcher SE & Co. KG
Alfred-Kärcher-Str. 28 - 40
71364 Winnenden (Németország)
Tel.: +49 7195 14-0
Fax: +49 7195 14-2212

Műszaki adatok

Elektromos csatlakozás		
Feszültség	V	220-240
Fázis	~	1
Frekvencia	Hz	50-60
Áramfelvétel	A	6
Védettség		IPX5
Érintésvédelmi osztály	⧈	II
Hálózati biztosíték (lassú kioldású)	A	10
Vízcsatlakozás		
Hozzáfolyási nyomás (max.)	MPa	1,2
Hozzáfolyási hőmérséklet (max.)	°C	40
Hozzáfolyási mennyiség (min.)	l/min	8
Szívómagasság (max.)	m	0,5
A készülék teljesítményre vonatkozó adatai		
Üzemi nyomás	MPa	8,0
Max. engedélyezett nyomás	MPa	12,0
Szállítási mennyiség, víz	l/min	5,5
Max. szállítási mennyiség	l/min	6,3
Szállítási mennyiség, tisztítószer	l/min	0,3
A magasnyomású pisztoly visszalökőereje	N	12
Méretek és súlyok		
Jellemző üzemi súly	kg	5,1
Hosszúság	mm	242
Szélesség	mm	285
Magasság	mm	805
Az EN 60335-2-79 szerint meghatározott értékek		
Kéz-kar-vibrációs érték	m/s^2	1,7
Bizonytalansági paraméter K	m/s^2	0,7
Zajszint L_{pA}	dB(A)	74
Bizonytalansági paraméter K_{pA}	dB(A)	3
Zajteljesítményszint L_{WA} + bizonytalansági paraméter K_{WA}	dB(A)	90

A műszaki változtatások jogát fenntartjuk.

Obsah

Aplikace KÄRCHER Home & Garden 87
Obecné pokyny 87
Bezpečnostní zařízení 88
Symboly na přístroji 88
Použití ke stanovenému účelu 88
Ochrana životního prostředí 88
Příslušenství a náhradní díly 88
Rozsah dodávky 88
Popis přístroje 88
Montáž 88
Uvedení do provozu 89
Provoz 89
Přeprava 90
Skladování 90
Péče a údržba 90
Nápověda při poruchách 91
Záruka 91
EU prohlášení o shodě 91
Technické údaje 92

Aplikace KÄRCHER Home & Garden

S aplikací KÄRCHER Home & Garden získáte při používání svého přístroje následující výhody:
- Tipy k používání a odborné znalosti
- Informace o produktu, přehled příslušenství a návody k použití
- Nápověda a kontakt na servis
- Internetový obchod - exkluzivní nabídky a mnoho dalšího

Stáhněte si aplikaci KÄRCHER Home & Garden z obchodu App Store a pohodlně zaregistrujte svůj produkt.

Obecné pokyny

Před prvním použitím přístroje si přečtěte tento překlad originálního návodu k použití a přiložené bezpečnostní pokyny. Řiďte se jimi.
Uschovejte obě příručky pro pozdější použití nebo pro dalšího vlastníka.

Bezpečnostní zařízení

⚠ *VAROVÁNÍ*

Nebezpečí úrazu!

Vážná zranění v důsledku chybějících, upravených nebo neúčinných bezpečnostních zařízení. Neobcházejte ani neodstraňujte bezpečnostní zařízení, ani je nevyřazujte z činnosti. Bezpečnostní mechanismy slouží pro vaši ochranu.

Hlavní spínač

Hlavní spínač brání nechtěnému provozu přístroje.

Zajištění vysokotlaké pistole

Zajištění zablokuje páku vysokotlaké pistole a zabrání neúmyslnému zapnutí přístroje.

Funkce automatického zastavení

Při uvolnění páky vysokotlaké pistole vypne tlakový spínač čerpadlo a vysokotlaký paprsek se zastaví. Při stlačení páky se čerpadlo opět zapne.

Symboly na přístroji

Nesměřujte vysokotlaký paprsek na osoby, zvířata, aktivní elektrická zařízení nebo na přístroj samotný.
Přístroj chraňte před mrazem.

Přístroj se nesmí připojovat přímo k veřejnému vodovodnímu řádu.

Použití ke stanovenému účelu

Vysokotlaký čistič používejte výhradně pro soukromé domácí použití.
Vysokotlaký čistič je určený pro čištění strojů, vozidel, zdiva, nářadí, fasád, teras, zahradního náčiní atd. vysokotlakým vodním paprskem.

Ochrana životního prostředí

Obalové materiály jsou recyklovatelné. Obaly prosím likvidujte ekologickým způsobem.

Elektrické a elektronické přístroje obsahují hodnotné recyklovatelné materiály a často součásti, jako baterie, akumulátory nebo olej, které mohou při chybném zacházení nebo likvidaci představovat potenciální nebezpečí pro lidské zdraví nebo pro životní prostředí. Pro řádný provoz přístroje jsou však tyto součásti nezbytné. Přístroje označené tímto symbolem se nesmí likvidovat s domovním odpadem.

Procesy čištění, u nichž vzniká odpadní voda obsahující oleje, např. mytí motoru, mytí spodků vozidel se smí provádět pouze v mycích boxech s odlučovačem oleje.

Práce s čisticími prostředky se smí provádět výhradně na vodotěsných pracovních plochách s připojením ke kanalizaci odpadních vod. Čisticí prostředky nesmí proniknout do vod nebo půdy.

Odběr vody z veřejných vod je v některých zemích zakázaný.

Upozornění k obsaženým látkám (REACH)
Aktuální informace k obsaženým látkám naleznete na stránkách: *www.kaercher.de/REACH*

Příslušenství a náhradní díly

Používejte pouze originální příslušenství a náhradní díly, které Vám zaručují bezpečný a bezporuchový provoz přístroje.

Informace o příslušenství a náhradních dílech naleznete na stránkách *www.kaercher.com*.

Rozsah dodávky

Rozsah dodávky přístroje je vyobrazen na obalu. Při vybalení zkontrolujte úplnost obsahu. V případě chybějícího příslušenství nebo výskytu poškození při přepravě informujte prosím Vašeho prodejce.

Popis přístroje

Ilustrace jsou příkladné, detaily se mohou lišit
Ilustrace viz strana s obrázky
Ilustrace A

1. Spojka pro vodní přípojku
2. Vodní přípojka s vestavěným sítem
3. Hadice na sání čisticího prostředku s filtrem čisticího prostředku
4. Síťové přívodní vedení se síťovou zástrčkou
5. Místo uložení pro vysokotlakou pistoli
6. Pracovní nástavec Vario Power pro nejběžnější úlohy čištění
   Pracovní tlak lze plynule zvyšovat od SOFT do HARD. Pro přestavení pracovního tlaku uvolněte páku vysokotlaké pistole a pracovní nástavec otočte do požadované polohy.
   Pro aplikaci čisticího prostředku odmontujte pracovní nástavec a pracujte jen s vysokotlakou pistolí.
7. Pracovní nástavec, fréza na nečistoty v případě odolného znečištění
8. Vysokotlaká pistole
9. Svorka pro připojení / odpojení vysokotlaké hadice
10. Páka vysokotlaké pistole
11. Zajištění vysokotlaké pistole
12. Vysokotlaká hadice
13. Místo uložení pracovních nástavců
14. Přepravní držadlo
15. Místo uložení pro vysokotlakou hadici / síťové přívodní vedení
16. Přepravní kolo
17. Hlavní spínač „0/OFF" / „I/ON"
18. Přípojka vysokého tlaku
19. Typový štítek
20. Šrouby
21. *Zahradní hadice (vyztužená tkaninou, průměr nejméně 1/2 palce (13 mm), délka nejméně 7,5 m, s běžně dostupnou rychlospojkou)
22. *Sací hadice KÄRCHER

*dodatečně nutné

Montáž

Ilustrace viz strana s obrázky.
Před uvedením do provozu namontujte volně přiložené součástky na přístroj.

Připravte si dodané šrouby a příslušný šroubovák.

Montáž kol

1. Zajistěte kola na přístroji.
   Ilustrace B

Montáž přepravního držadla

1. Nasaďte přepravní držadlo.
2. Přepravní držadlo zajistěte 4 šrouby.
   Ilustrace C

Montáž úložiště pro vysokotlakou pistoli

1. Úložiště pro vysokotlakou pistoli zasuňte do uchycení na přístroji.
2. Držte uchycení v koncové poloze a zajistěte jej šroubem.
   Ilustrace D

Montáž úložiště pro pracovní nástavce

1. Úložiště pro pracovní nástavce zasuňte do uchycení na přístroji.
2. Držte uchycení v koncové poloze a zajistěte jej šroubem.
   Ilustrace E

Montáž úložiště pro vysokotlakou hadici / síťové přívodní vedení

1. Úložiště pro vysokotlakou hadici/síťové přívodní vedení zasuňte zvenku do uchycení na přepravním držadle.
2. Držte uchycení v koncové poloze a zajistěte jej šroubem.
   Ilustrace F

Montáž spojky pro vodní přípojku

1. Našroubujte spojku pro vodní přípojku na vodní přípojku přístroje.
   Ilustrace G

Uvedení do provozu

1. Postavte přístroj na rovnou plochu.

POZOR

Nebezpečí poškození při provozu s navinutou vysokotlakou hadicí!

Poškozená vysokotlaká hadice.

Před uvedením přístroje do provozu úplně odviňte vysokotlakou hadici a odložte ji bez uzlů, smyček a zákrutů.

2. Vysokotlakou hadici úplně odviňte a roztáhněte ji bez uzlů, smyček a zákrutů.
3. Namontujte vysokotlakou hadici na přístroj:
   a Vytáhněte svorku na spojce nahoru.
   b Vysokotlakou hadici zastrčte do spojky.
   c Stiskněte svorku na spojce.
   Ilustrace H
4. Vysokotlakou hadici namontujte do vysokotlaké pistole:
   a Vyrovnejte vysokotlakou hadici a
   b zasuňte ji do vysokotlaké pistole, až slyšitelně zaskočí.
   Ilustrace I
5. Zkontrolujte bezpečná spojení zatáhnutím za vysokotlakou hadici.
6. Zastrčte síťovou zástrčku do zásuvky.

Zásobování vodou

Připojovací hodnoty viz typový štítek nebo kapitola *Technické údaje*.

Dodržujte předpisy stanovené vodárnou.

POZOR

Škody způsobené znečištěnou vodou

Znečištění vody může poškodit čerpadlo i příslušenství. K ochraně doporučuje firma KÄRCHER používání vodního filtru KÄRCHER (zvláštní příslušenství,objednací číslo 4.730-059).

Připojení k vodovodu

POZOR

Nebezpečí poškození při použití hadicových spojek z mosazi s funkcí AquaStop od třetích stran.

Poškození vysokotlakého čerpadla.

Používejte výhradně hadicové spojky s funkcí AquaStop nebo bez ní od společnosti Kärcher, hadicové spojky bez funkce AquaStop nebo plastové hadicové spojky s funkcí AquaStop od třetích stran.

1. Zahradní hadici nastrčte na spojku pro vodní přípojku.
   Ilustrace J
2. Zahradní hadici připojte k vodovodu.
3. Úplně otevřete vodovodní kohoutek.

Nasávání vody z otevřených nádrží

Tento vysokotlaký čistič je vhodný pro odsávání povrchové vody sací hadicí KÄRCHER, např.z kádí na dešťovou vodu nebo rybníčků (maximální sací výška viz *Technické údaje*).

1. Odšroubujte spojku z vodní přípojky.
2. Sací hadici naplňte vodou.
3. Sací hadici našroubujte na vodní přípojku přístroje a zavěste ji do vodního zdroje (např.. káď na dešťovou vodu).

Provoz

POZOR

Nebezpečí poškození čerpadla při chodu nasucho!

Poškození čerpadla

Přístroj vypněte, pokud se nenatlakuje během 2 minut. Postupujte podle pokynů v Nápověda při poruchách.

Provoz s vysokým tlakem

POZOR

Poškození lakovaných nebo citlivých povrchů

Povrchy jsou poškozeny při příliš nízké vzdálenosti paprsku vody nebo v důsledku volby nevhodného pracovního nástavce.

Dodržujte nejméně 30 cm vzdálenost paprsku vody při čištění lakovaných povrchů.

Pneumatiky, lak či citlivé povrchy jako dřevo nečistěte frézou na nečistoty.

1. Nasaďte pracovní nástavec do vysokotlaké pistole a zajistěte ho otočením o 90°.
   Ilustrace K
2. Zapněte přístroj („I/ON”).
3. Odblokujte páku vysokotlaké pistole.
4. Stiskněte páku vysokotlaké pistole.
   Přístroj se zapne.

Provoz s čisticím prostředkem

⚠ *NEBEZPEČÍ*

Nebezpečí poranění čisticím prostředkem

Vážná poškození zdraví v důsledku neodborného použití čisticích prostředků.

Řiďte se bezpečnostním listem výrobce čisticích prostředků.

Noste předepsané osobní ochranné pracovní prostředky

Upozornění
Čisticí prostředky KÄRCHER zaručují bezporuchovou práci. Využijte našeho poradenství nebo si vyžádejte náš katalog či naše informační letáky k čisticím prostředkům.
Upozornění
Čistící prostředek lze přidávat výhradně při nízkém tlaku.
1. Sací hadici pro čisticí prostředky vytáhněte z krytu v požadované délce.
   Ilustrace L
2. Zavěste sací hadici pro čisticí prostředky do nádrže s roztokem čisticího prostředku.
3. Pracovní nástavec odpojte od vysokotlaké pistole a pracujte jen s vysokotlakou pistolí.
   Za provozu je roztok čisticího prostředku přidáván do vodního paprsku.

Doporučená metoda čištění

1. Nastříkejte úsporným způsobem čisticí prostředek na suchý povrch a nechte působit (nikoliv zaschnout).
2. Uvolněnou nečistotu opláchněte vysokotlakým paprskem.

Po provozu s čisticím prostředkem

1. Přístroj vypláchněte čistou vodou po dobu cca 30 sekund.

Přerušení provozu

1. Uvolněte spouštěcí páčku vysokotlaké pistole.
   Při uvolnění páky se čerpadlo vypne. Vysoký tlak zůstane v systému zachován.
2. Zajistěte páku vysokotlaké pistole.
   Ilustrace M
3. V případě pracovních přestávek nad 5 minut přístroj vypněte „0/OFF".

Ukončení provozu

⚠ *UPOZORNĚNÍ*

Nebezpečí úrazu!
Zranění v důsledku vody, která nekontrolovaně uniká pod vysokým tlakem.
Vysokotlakou hadici odpojte od vysokotlaké pistole nebo od přístroje jen tehdy, když systém není pod tlakem.
1. Uvolněte spouštěcí páčku vysokotlaké pistole.
2. Zavřete vodovodní kohoutek.
3. Stiskněte páku vysokotlaké pistole po dobu 30 sekund.
   Systém se zbaví zbylého tlaku.
4. Uvolněte spouštěcí páčku vysokotlaké pistole.
5. Zajistěte páku vysokotlaké pistole.
6. Vypněte přístroj „0/OFF".
7. Odpojte přístroj od zásobování vodou.
8. Síťovou zástrčku vytáhněte ze zásuvky.

Přeprava

⚠ *UPOZORNĚNÍ*

Nebezpečí zranění a poškození v souvislosti s hmotností přístroje!
Zranění a poškození.
Při přepravě a skladování zohledněte hmotnost přístroje.

Tažení přístroje

1. Přístroj tahejte za přepravní držadlo.

Přeprava přístroje ve vozidle

1. Zajistěte přístroj proti sklouznutí a překlopení.

Skladování

⚠ *UPOZORNĚNÍ*

Nebezpečí zranění a poškození v souvislosti s hmotností přístroje!
Zranění a poškození.
Při přepravě a skladování zohledněte hmotnost přístroje.

Ukládání přístroje

1. Odstavte přístroj na rovnou plochu.
2. Odpojte vysokotlakou hadici od vysokotlaké pistole.
3. Odpojte pracovní nástavec od vysokotlaké pistole.
4. Oba pracovní nástavce a vysokotlakou pistoli uložte na příslušné úložiště.
5. Odpojte vysokotlakou hadici od přístroje.
6. Uložte vysokotlakou hadici v přístroji.
7. Uložte síťové přívodní vedení na přístroji.

Před delším skladování dbejte na dodatečná upozornění, viz kapitola *Péče a údržba*.

Ochrana před mrazem

POZOR

Nebezpečí poškození!
Poškození přístroje a příslušenství v důsledku zamrzání vody.
Po každém použití přístroj a příslušenství zcela vyprázdněte.
Chraňte přístroj a příslušenství před teplotami nižšími nebo rovnými 0 °C (32 °F).
1. Odpojte přístroj od přívodu vody.
2. Odpojte vysokotlakou hadici od přístroje.
3. Zapněte přístroj „I/ON".
4. Vyčkejte maximálně 1 minutu, dokud voda zcela nepřestane unikat z přípojky vysokého tlaku.
5. Vypněte přístroj „0/OFF".
6. Přístroj a příslušenství skladujte v prostoru odolném proti mrazu.

Péče a údržba

⚠ *NEBEZPEČÍ*

Nebezpečí úrazu elektrickým proudem
Zranění v důsledku kontaktu s částmi pod elektrickým proudem
Vypněte přístroj.
Odpojte síťovou zástrčku.
Přístroj je bezúdržbový, tj. nemusíte provádět pravidelné údržbářské práce.

Čištění síta ve vodní přípojce

POZOR

Nebezpečí poškození v důsledku chybějícího nebo poškozeného síta!
Poškození vysokotlakého čerpadla
Neprovozujte přístroj bez síta.
Nečistěte síto tvrdými, ostrými předměty.
V případě potřeby vyčistěte síto ve vodní přípojce.
1. Odšroubujte spojku na vodní přípojce.
2. Vytáhněte síto.
   Ilustrace N
3. Síto očistěte pod tekoucí vodou.
4. Síto vsaďte do vodní přípojky.

Čištění filtru čisticího prostředku

Očistěte filtr čisticího prostředku před delším uskladnění.

1. Stáhněte filtr ze sací hadice pro čisticí prostředek.
2. Filtr očistěte pod tekoucí vodou.
   Ilustrace O

Nápověda při poruchách

Poruchy mají často jednoduché příčiny, které můžete sami odstranit pomocí následujícího přehledu. V případě pochybností nebo při zde neuvedených poruchách se prosím obraťte na autorizovaný zákaznický servis.

⚠ *NEBEZPEČÍ*

Nebezpečí ohrožení života!
Smrtelná poranění v důsledku zásahu elektrickým proudem při kontaktu s částmi pod napětím.
Nedotýkejte se částí pod napětím.
Vypněte přístroj.
Síťovou zástrčku vytáhněte ze zásuvky.

Přístroj neběží

1. Stiskněte páku vysokotlaké pistole.
   Přístroj se zapne.
2. Zkontrolujte, zda údaj o napětí na typovém štítku shoduje s napětím zdroje el. proudu.
3. Zkontrolujte nezávadnost síťového přívodního vedení.

Přístroj se nenatlakuje

Přívod vody je příliš malý.

1. Úplně otevřete vodovodní kohoutek.
2. Zkontrolujte, zda přívod vody vykazuje dostatečné čerpané množství.
3. Zkontrolujte nastavení na pracovním nástavci.
4. Zkontrolujte, že maximální sací výška nebyla překročena.

Síto ve vodní přípojce je znečištěné.

1. Vytáhněte síto ve vodní přípojce pomocí plochých kleští.
2. Síto očistěte pod tekoucí vodou.
   Ilustrace N

V přístroji je vzduch.

1. Odvzdušněte přístroj:
   a Přístroj zapněte bez připojeného pracovního nástavce na dobu maximálně 2 minut.
   b Stiskněte vysokotlakou pistoli a vyčkejte, dokud u vysokotlaké pistole nevystoupí voda bez bublinek.
   c Připojte pracovní nástavec.

Silné výkyvy tlaku

1. Čištění vysokotlaké trysky:
   a Odstraňte jehlou nečistoty z otvoru trysky.
   b Vysokotlakou trysku vypláchněte zepředu vodou.
2. Zkontrolujte množství přiváděné vody.

Přístroj netěsný

1. Nepatrná netěsnost přístroje má technické příčiny. V případě silné netěsnosti se obraťte na autorizovaný zákaznický servis.

Nedochází k nasávání čisticího prostředku

Na vysokotlaké pistoli je namontovaný pracovní nástavec.

1. Odmontujte pracovní nástavec a pracujte jen s vysokotlakou pistolí.

Hadice pro čisticí prostředek je zalomená, ucpaná nebo netěsná.

1. Hadici pro čisticí prostředek položte, vyčistěte nebo vyměňte bez zalomení.

Filtr čisticího prostředku je ucpaný.

1. Čištění filtru čisticího prostředku, viz *Čištění filtru čisticího prostředku*.

Záruka

V každé zemi platí záruční podmínky vydané naší příslušnou distribuční společností. Případné závady vašeho přístroje odstraníme bezplatně během záruční lhůty, pokud jsou zaviněny vadou materiálu nebo výrobní vadou. V případě uplatnění nároků ze záruky se prosím obraťte s dokladem o koupi na svého prodejce nebo na nejbližší autorizované pracoviště zákaznického servisu.
(Adresa viz zadní stranu)
Další informace o záruce (jsou-li k dispozici) naleznete v servisní sekci na webové stránce místního zastoupení firmy Kärcher v části „Dokumenty ke stažení“.

EU prohlášení o shodě

Tímto prohlašujeme, že níže uvedený výrobek odpovídá příslušným ustanovením uvedených směrnic a předpisů. V případě provedení námi neschválené změny výrobku ztrácí toto prohlášení svoji platnost. Výhradní odpovědnost za vystavení tohoto prohlášení o shodě nese výrobce.
Výrobek: Vysokotlaký čistič
Typ: K 3, K 3 Premium, KHD 3

Směrnice a nařízení
2006/42/ES (+2009/127/ES)
2014/30/EU
2011/65/EU
2000/14/ES

Aplikované harmonizované normy
EN 60335-1
EN 60335-2-79
EN 62233: 2008
EN 55014-1: 2017 + A11: 2020
EN 55014-2: 1997+A1: 2001+A2: 2008
EN 61000-3-2: 2014
EN 61000-3-3: 2013
EN IEC 63000: 2018

Použitý postup k posouzení shody
2000/14/ES: Příloha V

Hladina akustického výkonu dB(A)
K 3 (1.676-000.0 - 1.676-014.0)
Naměřeno: 88
Zaručeno: 90
K 3, K 3 Premium, KHD 3
(1.676-350.0 - 1.676-999.0)
Naměřeno: 87
Zaručeno: 90

Jméno a adresa
Zmocněnec pro dokumentaci:
S. Reiser
Alfred Kärcher SE & Co. KG
Alfred-Kärcher-Str. 28 - 40
71364 Winnenden (Německo)
Tel.: +49 7195 14-0
Fax: +49 7195 14-2212

H. Jenner
Chairman of the Board of Management

i.V. S. Reiser
Manager Regulatory Affairs & Certification

Winnenden, 2025/09/01

Níže podepsaní jednají z pověření a se zplnomocněním představenstva společnosti.
Alfred Kärcher SE & Co. KG
Alfred-Kärcher-Str. 28 - 40
71364 Winnenden (Německo)
Tel.: +49 7195 14-0
Fax: +49 7195 14-2212

Technické údaje

Elektrické připojení		
Napětí	V	220-240
Fáze	~	1
Kmitočet	Hz	50-60
Odběr proudu	A	6
Krytí		IPX5
Třída krytí	⧈	II
Síťové jištění (se zpožděnou reakcí)	A	10
Vodní přípojka		
Přívodní tlak (max.)	MPa	1,2
Vstupní teplota (max.)	°C	40
Vstupní množství (min.)	l/min	8
Sací výška (max.)	m	0,5
Výkonnostní údaje přístroje		
Provozní tlak	MPa	8,0
Max. přípustný tlak	MPa	12,0
Čerpané množství, voda	l/min	5,5
Čerpané množství, maximální	l/min	6,3
Čerpané množství, čisticí prostředek	l/min	0,3
Reaktivní síla vysokotlaké pistole	N	12
Rozměry a hmotnosti		
Typická provozní hmotnost	kg	5,1
Délka	mm	242
Šířka	mm	285
Výška	mm	805
Zjištěné hodnoty podle EN 60335-2-79		
Hodnota vibrací rukou/paží	m/s^2	1,7
Nejistota K	m/s^2	0,7
Hladina akustického tlaku L_{pA}	dB(A)	74
Nejistota K_{pA}	dB(A)	3
Hladina akustického výkonu L_{WA} + Nejistota K_{WA}	dB(A)	90

Technické změny vyhrazeny.

Obsah

KÄRCHER Home & Garden App 92
Všeobecné upozornenia 92
Bezpečnostné zariadenia 92
Symboly na prístroji 93
Používanie v súlade s účelom 93
Ochrana životného prostredia 93
Príslušenstvo a náhradné diely 93
Rozsah dodávky 93
Opis prístroja 93
Montáž 93
Uvedenie do prevádzky 94
Prevádzka 94
Preprava 95
Skladovanie 95
Ošetrovanie a údržba 95
Pomoc pri poruchách 95
Záruka 96
EÚ vyhlásenie o zhode 96
Technické údaje 96

KÄRCHER Home & Garden App

S aplikáciou KÄRCHER Home & Garden profitujete pri používaní vášho prístroja z nasledujúcich výhod:

- Tipy týkajúce sa používania a znalosti expertov
- Produktové informácie, prehľad príslušenstva a návody na obsluhu
- Pomocné informácie a kontakt na servisné oddelenie
- Internetový obchod – exkluzívne ponuky a mnoho ďalšieho

Z vášho obchodu s aplikáciami si stiahnite aplikáciu KÄRCHER Home & Garden a pohodlne si zaregistrujte váš produkt.

Všeobecné upozornenia

Pred prvým použitím prístroja si prečítajte tento originálny návod na obsluhu a priložené bezpečnostné pokyny. Riaďte sa informáciami a pokynmi, ktoré sú v nich uvedené. Obidva dokumenty si uschovajte pre neskoršie použitie alebo pre nasledujúceho majiteľa.

Bezpečnostné zariadenia

⚠ *VÝSTRAHA*

Nebezpečenstvo vzniku poranení!

Vážne poranenia spôsobené chýbajúcimi, zmenenými alebo neúčinnými bezpečnostnými zariadeniami. Neobchádzajte, neodstraňujte a neznefunkčňujte bezpečnostné zariadenia. Bezpečnostné zariadenia slúžia na vašu ochranu.

Spínač prístroja

Spínač prístroja zabráni neúmyselnému spusteniu prístroja.

Blokovanie vysokotlakovej pištole

Blokovanie zablokuje páku vysokotlakovej pištole a zabráni neúmyselnému zapnutiu prístroja.

Funkcia automatického zastavenia

Pri uvoľnení páky na vysokotlakovej pištoli tlakový spínač vypne čerpadlo a vysokotlakový prúd sa zastaví. Keď sa páka stlačí, čerpadlo sa znovu zapne.

Symboly na prístroji

Vysokotlakový prúd sa nesmie smerovať na osoby, zvieratá, aktívne elektrické zariadenia alebo na samotný prístroj.
Prístroj chráňte pred mrazom.

Prístroj sa nesmie pripojiť bezprostredne na verejnú sieť pitnej vody.

Používanie v súlade s účelom

Vysokotlakový čistič používajte výhradne v domácnostiach.
Vysokotlakový čistič je určený na čistenie strojov, vozidiel, stavebných objektov, nástrojov, fasád, terás, záhradných prístrojov atď. vysokotlakovým prúdom vody.

Ochrana životného prostredia

Obalové materiály sú recyklovateľné. Obaly zlikvidujte ekologickým spôsobom.

Elektrické a elektronické prístroje obsahujú cenné recyklovateľné materiály a často aj komponenty, akými sú napr. batérie, akumulátory alebo olej, ktoré môžu pri nesprávnej manipulácii alebo likvidácii predstavovať potenciálne nebezpečenstvo pre ľudské zdravie a životné prostredie. Tieto komponenty sú však potrebné pre správnu prevádzku prístroja. Prístroje označené týmto symbolom nesmú byť likvidované spolu s domovým odpadom.

Čistiace práce, pri ktorých sa do odpadovej vody dostávajú zvyšky oleja, napr. umývanie motora, podvozku, sa smú vykonávať iba v umývačkách s odlučovačom oleja.

Práce s čistiacimi prostriedkami sa smú vykonávať iba na vodotesných pracovných plochách s prípojkou na kanalizáciu odpadových vôd. Čistiace prostriedky nesmú preniknúť do vôd alebo pôdy.

Odber vody z verejných zdrojov je v niektorých krajinách zakázaný.

Informácie o obsiahnutých látkach (REACH)
Aktuálne informácie o obsiahnutých látkach sú uvedené na: *www.kaercher.de/REACH*

Príslušenstvo a náhradné diely

Používajte len originálne príslušenstvo a originálne náhradné diely, pretože takéto komponenty zaručujú bezpečnú a bezporuchovú prevádzku zariadenia.
Informácie o príslušenstve a náhradných dieloch sa nachádzajú na stránke *www.kaercher.com*.

Rozsah dodávky

Rozsah dodávky zariadenia je znázornený na obale. Pri rozbaľovaní skontrolujte, či je obsah kompletný. V prípade chýbajúceho príslušenstva alebo pri výskyte poškodení spôsobených prepravou informujte Vášho predajcu.

Opis prístroja

Obrázky ako príklad, podrobnosti sa môžu líšiť
Obrázky sú uvedené na strane s grafikami
Obrázok A

(1) Spojka pre prípojku vody

(2) Prípojka vody so zabudovaným sitkom

(3) Nasávacia hadica čistiaceho prostriedku s filtrom čistiaceho prostriedku

(4) Sieťový pripájací kábel so sieťovou zástrčkou

(5) Úložný priestor pre vysokotlakovú pištoľ

(6) Pracovný nadstavec Vario Power pre najbežnejšie čistiace úkony
Pracovný tlak sa môže plynule zvyšovať zo SOFT po HARD. Na prestavenie pracovného tlaku uvoľnite páku vysokotlakovej pištole a pracovný nadstavec otočte do požadovanej polohy.
Na aplikáciu čistiaceho prostriedku demontujte pracovný nadstavec a pracujte iba s vysokotlakovou pištoľou.

(7) Pracovný nadstavec s rotačnou dýzou na odolné nečistoty

(8) Vysokotlaková pištoľ

(9) Svorka na pripojenie/odpojenie vysokotlakovej hadice

(10) Páčka vysokotlakovej pištole

(11) Blokovanie vysokotlakovej pištole

(12) Vysokotlaková hadica

(13) Úložný priestor pre pracovné nadstavce

(14) Prepravné držadlo

(15) Úložný priestor pre vysokotlakovú hadicu/sieťový pripájací kábel

(16) Prepravné koleso

(17) Spínač prístroja “0/OFF” / “I/ON”

(18) Vysokotlaková prípojka

(19) Typový štítok

(20) Skrutky

(21) *Záhradná hadica (vystužená tkaninou, priemer minimálne 1/2 palca (13 mm), dĺžka minimálne 7,5 m, s bežne dostupnou rýchlospojkou)

(22) *Sacia hadica Kärcher

* dodatočne potrebné

Montáž

Obrázky sú uvedené na strane s grafikami.
Pred uvedením do prevádzky na prístroj namontujte voľné priložené diely.
Pripravte dodané skrutky a vhodný skrutkovač.

Montáž kolies

1. Zatlačte kolesá na prístroj, aby zacvakli.
   Obrázok B

Montáž prepravného držadla

1. Nasaďte prepravné držadlo.
2. Prepravné držadlo zaistite 4 skrutkami.
   Obrázok C

Montáž úložného priestoru pre vysokotlakovú pištoľ

1. Úložný priestor pre vysokotlakovú pištoľ zasuňte do uchytenia na prístroji.
2. Úložný priestor pridržte v koncovej polohe a zaistite skrutkou.
   Obrázok D

Montáž úložného priestoru pre pracovné nadstavce

1. Úložný priestor pre pracovné nadstavce zasuňte do uchytenia na prístroji.
2. Úložný priestor pridržte v koncovej polohe a zaistite skrutkou.
   Obrázok E

Montáž úložného priestoru pre vysokotlakovú hadicu/sieťový pripojovací kábel

1. Úložný priestor pre vysokotlakovú hadicu/sieťový pripojovací kábel zasuňte do uchytenia na prepravnom držadle.
2. Úložný priestor pridržte v koncovej polohe a zaistite skrutkou.
   Obrázok F

Montáž spojky pre prípojku vody

1. Spojku pre prípojku vody priskrutkujte na prípojku vody prístroja.
   Obrázok G

Uvedenie do prevádzky

1. Prístroj postavte vodorovnú a rovnú plochu.

POZOR

Nebezpečenstvo poškodenia pri prevádzke s navinutou vysokotlakovou hadicou

Poškodenie vysokotlakovej hadice

Pred prevádzkou prístroja úplne odviňte vysokotlakovú hadicu a uložte ju bez uzlov, slučiek a skrútení.

2. Vysokotlakovú hadicu úplne odviňte a rozložte bez uzlov, slučiek a skrútenia.
3. Namontujte vysokotlakovú hadicu na prístroj:
   a Svorku na spojke vytiahnite nahor.
   b Vysokotlakovú hadicu zasuňte do spojky.
   c Zatlačte svorku na spojke nadol.
   Obrázok H
4. Vysokotlakovú hadicu namontujte na vysokotlakovú pištoľ.
   a Zarovnajte vysokotlakovú hadicu a
   b zasuňte ju do vysokotlakovej pištole tak, aby počuteľne zapadla.
   Obrázok I
5. Potiahnutím vysokotlakovej hadice skontrolujte, či sú spojenia bezpečné.
6. Sieťovú zástrčku zasuňte do zásuvky.

Zásobovanie vodou

Pripojovacie hodnoty sú uvedené na typovom štítku alebo v kapitole *Technické údaje*.

Dodržiavajte predpisy dodávateľa vody.

POZOR

Škody spôsobené znečistenou vodou

Nečistoty vo vode môžu spôsobiť poškodenie čerpadla a príslušenstva.

Spoločnosť KÄRCHER ponúka na ochranu použitie vodného filtra KÄRCHER (špeciálne príslušenstvo, objednávacie číslo 4.730-059).

Pripojenie k vodovodnému potrubiu

POZOR

Nebezpečenstvo poškodenia pri použití hadicových spojok z mosadze s funkciou AquaStop od iných dodávateľov.

Poškodenie vysokotlakového čerpadla.

Používajte výlučne hadicové spojky s/bez funkcie AquaStop od spoločnosti Kärcher, hadicové spojky bez funkcie AquaStop alebo hadicové spojky z plastu s funkciou AquaStop od iných dodávateľov.

1. Záhradnú hadicu nastrčte na spojku pre prípojku vody.
   Obrázok J
2. Záhradnú hadicu pripojte na vodovodné potrubie.
3. Celkom otvorte kohútik na vodu.

Nasávanie vody z otvorených nádrží

Tento vysokotlakový čistič je spolu so sacou hadicou KÄRCHER vhodný na nasávanie povrchovej vody, napr. z dažďových sudov alebo rybníkov (pre maximálnu saciu výšku pozri *Technické údaje*).

1. Odskrutkujte spojku na prípojke vody.
2. Saciu hadicu naplňte vodou.
3. Saciu hadicu naskrutkujte na prípojku vody prístroja a zaveste ju do vodného zdroja (napr. sud na dažďovú vodu).

Prevádzka

POZOR

Nebezpečenstvo poškodenia pri chode čerpadla nasucho!

Poškodenie čerpadla

Ak prístroj v priebehu 2 minút nevytvorí žiadny tlak, tak ho vypnite.

Postupujte podľa pokynov v kapitole Pomoc pri poruchách.

Prevádzka s vysokým tlakom

POZOR

Poškodenie lakovaných alebo citlivých povrchov

Povrchy sa poškodia pri príliš malej vzdialenosti prúdu vody alebo pri voľbe nesprávneho pracovného nadstavca.

Pri čistení lakovaných povrchov dodržiavajte minimálne 30 cm vzdialenosť prúdu vody.

Pneumatiky, lak alebo citlivé povrchy ako drevo nečistite rotačnou dýzou.

1. Pracovný nadstavec zasuňte do vysokotlakovej pištole a zaistite ho otočením o 90°.
   Obrázok K
2. Zapnite prístroj (“I/ON”).
3. Odblokujte páčku vysokotlakovej pištole.
4. Stlačte páčku vysokotlakovej pištole.
   Prístroj sa zapne.

Prevádzka s čistiacim prostriedkom

⚠ *NEBEZPEČENSTVO*

Nebezpečenstvo vzniku zranení spôsobených čistiacim prostriedkom

Vážne poškodenia zdravia spôsobené nesprávnym používaním čistiacich prostriedkov.

Riaďte sa kartou bezpečnostných údajov od výrobcu čistiaceho prostriedku.

Používajte predpísané osobné ochranné prostriedky.

Upozornenie

Čistiace prostriedky spoločnosti KÄRCHER zaručujú bezchybnú prácu. Nechajte si poradiť alebo požadujte náš katalóg, príp. informačné prospekty o čistiacich prostriedkoch.

Upozornenie

Čistiaci prostriedok sa môže primiešať iba pri nízkom tlaku.

1. Saciu hadicu pre čistiaci prostriedok v požadovanej dĺžke vytiahnite z krytu.
   Obrázok L

2. Saciu hadicu na čistiaci prostriedok zaveste do nádrže s roztokom čistiaceho prostriedku.
3. Pracovný nadstavec oddeľte od vysokotlakovej pištole a pracujte len s vysokotlakovou pištoľou.
   Počas prevádzky sa roztok čistiaceho prostriedku primiešava do prúdu vody.

Odporúčaná metóda čistenia

1. Nastriekajte malé množstvo čistiaceho prostriedku na suchý povrch a nechajte pôsobiť (nevysušiť).
2. Uvoľnené nečistoty opláchnite vysokotlakovým prúdom.

Po prevádzke s čistiacim prostriedkom

1. Prístroj cca 30 sekúnd preplachujte čistou vodou.

Prerušenie prevádzky

1. Uvoľnite páčku vysokotlakovej pištole.
   Po uvoľnení páčky sa prístroj vypne. Vysoký tlak v systéme zostane zachovaný.
2. Zablokujte páčku vysokotlakovej pištole.
   Obrázok M
3. Počas pracovných prestávok dlhších ako 5 minút prístroj vypnite “0/OFF”.

Ukončenie prevádzky

⚠ *UPOZORNENIE*

Nebezpečenstvo vzniku poranení!

Poranenia spôsobené vodou, ktorá nekontrolovane uniká pod vysokým tlakom.

Vysokotlakovú hadicu odpojte z vysokotlakovej pištole alebo prístroja len vtedy, keď už v systéme nie je žiadny tlak.

1. Uvoľnite páčku vysokotlakovej pištole.
2. Zatvorte kohútik na vodu.
3. Páčku vysokotlakovej pištole stlačte na 30 sekúnd. Dôjde k odstráneniu zvyšného tlaku zo systému.
4. Uvoľnite páčku vysokotlakovej pištole.
5. Zablokujte páčku vysokotlakovej pištole.
6. Vypnite prístroj „0/OFF“.
7. Prístroj odpojte od napájania vodou.
8. Sieťovú zástrčku vytiahnite zo zásuvky.

Preprava

⚠ *UPOZORNENIE*

Nebezpečenstvo poranenia a poškodenia vplyvom hmotnosti prístroja!

Poranenia a poškodenia.

Pri skladovaní a preprave dbajte na hmotnosť prístroja.

Ťahanie prístroja

1. Prístroj ťahajte pomocou prepravného držadla.

Preprava prístroja vo vozidle

1. Prístroj zaistite proti skĺznutiu a prevráteniu.

Skladovanie

⚠ *UPOZORNENIE*

Nebezpečenstvo poranenia a poškodenia vplyvom hmotnosti prístroja!

Poranenia a poškodenia.

Pri skladovaní a preprave dbajte na hmotnosť prístroja.

Uschovanie prístroja

1. Prístroj odložte na rovný podklad.
2. Vysokotlakovú hadicu odpojte od vysokotlakovej pištole.
3. Pracovný nadstavec odpojte od vysokotlakovej pištole.
4. Uložte oba pracovné nadstavce a vysokotlakovú pištoľ do príslušných úložných priestorov.
5. Vysokotlakovú hadicu odpojte od prístroja.
6. Vysokotlakovú hadicu uložte na prístroji.
7. Uložte sieťový pripojovací kábel na prístroj.

Pred dlhším uskladnením dbajte na doplňujúce pokyny, pozrite si kapitolu *Ošetrovanie a údržba*.

Ochrana pred mrazom

POZOR

Nebezpečenstvo vzniku poškodení!

Poškodenia prístroja a príslušenstva spôsobené mrznúcou vodou.

Prístroj a príslušenstvo po každom ich použití úplne vyprázdnite.

Prístroj a príslušenstvo chráňte pred teplotami nižšími alebo rovnajúcimi sa 0 °C (32 °F).

1. Prístroj odpojte od napájania vodou.
2. Vysokotlakovú hadicu odmontujte z prístroja.
3. Zapnite prístroj “I/ON”.
4. Počkajte maximálne 1 minútu, kým už z vysokotlakovej prípojky prestane vytekať voda.
5. Vypnite prístroj „0/OFF“.
6. Prístroj a príslušenstvo uskladnite v miestnosti chránenej pred mrazom.

Ošetrovanie a údržba

⚠ *NEBEZPEČENSTVO*

Nebezpečenstvo zásahu elektrickým prúdom

Zranenie následkom dotyku dielov vedúcich prúd

Vypnite prístroj.

Vytiahnite sieťovú zástrčku zo zásuvky.

Prístroj si nevyžaduje údržbu, t. j. nie sú potrebné pravidelné údržbové práce.

Čistenie sitka v prípojke vody

POZOR

Nebezpečenstvo poškodenia v dôsledku chýbajúceho alebo poškodeného sitka

Poškodenie vysokotlakového čerpadla

Prístroj neprevádzkujte bez sitka.

Nečistite sitko tvrdými, špicatými predmetmi.

V prípade potreby vyčistite sitko v prípojke vody.

1. Odskrutkujte spojku na prípojke vody.
2. Vytiahnite sitko.
   Obrázok N
3. Sitko očistite pod tečúcou vodou.
4. Sitko vložte do prípojky vody.

Čistenie filtra na čistiace prostriedky

Pred dlhším uskladnením vyčistite filter na čistiaci prostriedok.

1. Filter vytiahnite z nasávacej hadice na čistiaci prostriedok.
2. Filter očistite pod tečúcou vodou.
   Obrázok O

Pomoc pri poruchách

Poruchy majú často jednoduchú príčinu, ktorú dokážete odstrániť sami pomocou nasledujúceho prehľadu. V prípade pochybností alebo pri poruchách, ktoré tu nie sú uvedené, sa obráťte na autorizovaný zákaznícky servis.

⚠ *NEBEZPEČENSTVO*

Nebezpečenstvo vzniku smrteľných poranení!

Smrteľné poranenia spôsobené zásahom elektrickým prúdom pri kontakte s časťami pod napätím.

Nedotýkajte sa častí pod napätím.

Vypnite prístroj.
Sieťovú zástrčku vytiahnite zo zásuvky.

Prístroj nebeží

1. Stlačte páčku vysokotlakovej pištole. Prístroj sa zapne.
2. Skontrolujte, či napätie uvedené na typovom štítku súhlasí s napätím zdroja prúdu.
3. Skontrolujte sieťový pripojovací kábel z hľadiska poškodenia.

Prístroj nedosahuje požadovaný tlak

Prívod vody je príliš slabý.

1. Celkom otvorte kohútik na vodu.
2. Prívod vody skontrolujte z hľadiska dostatočného prietoku.
3. Skontrolujte nastavenie pracovného nadstavca.
4. Skontrolujte, či nie je prekročená maximálna nasávacia výška.

Sitko v prípojke vody je znečistené.

1. Sitko v prípojke vody vytiahnite pomocou plochých klieští.
2. Sitko očistite pod tečúcou vodou. **Obrázok N**

V prístroji je vzduch.

1. Odvzdušnite prístroj:
   a Prístroj bez pripojeného pracovného nadstavca zapnite na maximálne 2 minúty.
   b Stlačte vysokotlakovú pištoľ a počkajte, kým z vysokotlakovej pištole nebude vytekať voda bez vzduchových bublín.
   c Pripojte pracovný nadstavec.

Silné výkyvy tlaku

1. Čistenie vysokotlakovej hubice:
   a Nečistoty z otvoru dýzy odstráňte ihlou.
   b Vysokotlakovú hubicu spredu prepláchnite vodou.
2. Skontrolujte privádzané množstvo vody.

Netesný prístroj

1. Malá netesnosť prístroja je technicky podmienená. V prípade veľkej netesnosti poverte autorizovaný zákaznícky servis.

Čistiaci prostriedok sa nenasáva

Na vysokotlakovej pištole je namontovaný pracovný nadstavec.

1. Demontujte pracovný nadstavec a pracujte iba s vysokotlakovou pištoľou.

Hadica na čistiaci prostriedok je zalomená, upchatá alebo netesná.

1. Uložte hadicu na čistiaci prostriedok bez zalomenia, vyčistite ju alebo ju vymeňte.

Filter čistiaceho prostriedku je upchatý.

1. Vyčistite filter na čistiace prostriedky, pozri *Čistenie filtra na čistiace prostriedky*.

Záruka

V každej krajine platia záručné podmienky vydané našou príslušnou distribučnou spoločnosťou. Prípadné poruchy vášho prístroja odstránime v rámci záručnej doby zadarmo, pokiaľ ich príčinou boli materiálové alebo výrobné chyby. Pri uplatňovaní záruky sa spolu s dokladom o kúpe obráťte na svojho predajcu alebo na najbližšie autorizované servisné stredisko.
(adresa je uvedená na zadnej strane)
Ďalšie informácie o záruke (ak sú k dispozícii) nájdete v sekcii Servis na vašej miestnej webovej stránke Kärcher v časti „Na stiahnutie“.

EÚ vyhlásenie o zhode

Týmto vyhlasujeme, že nižšie uvedený produkt je v súlade s príslušnými ustanoveniami uvedených smerníc a nariadení. V prípade zmeny produktu, ktorú neschválime, stráca toto vyhlásenie platnosť. Toto vyhlásenie o zhode sa vydáva na výhradnú zodpovednosť výrobcu.
Výrobok: Vysokotlakový čistič
Typ: K 3, K 3 Premium, KHD 3

Smernice a nariadenia
2006/42/ES (+2009/127/ES)
2014/30/EÚ
2011/65/EÚ
2000/14/ES

Aplikované harmonizované normy
EN 60335-1
EN 60335-2-79
EN 62233: 2008
EN 55014-1: 2017 + A11: 2020
EN 55014-2: 1997+A1: 2001+A2: 2008
EN 61000-3-2: 2014
EN 61000-3-3: 2013
EN IEC 63000: 2018

Uplatňované postupy posudzovania zhody
2000/14/ES: Príloha V

Hladina akustického výkonu dB (A)
K 3 (1.676-000.0 - 1.676-014.0)
Namerané: 88
Zaručené: 90
K 3, K 3 Premium, KHD 3
(1.676-350.0 - 1.676-999.0)
Namerané: 87
Zaručené: 90

Meno a adresa
Osoba zodpovedná za dokumentáciu:
S. Reiser
Alfred Kärcher SE & Co. KG
Alfred-Kärcher-Str. 28 - 40
71364 Winnenden (Germany)
Tel.: +49 7195 14-0
Fax: +49 7195 14-2212

H. Jenner
Chairman of the Board of Management

i.V. S. Reiser
Manager Regulatory Affairs & Certification

Winnenden, 01.09.2025
Podpísané osoby konajú z poverenia a s plnou mocou vedenia spoločnosti.
Alfred Kärcher SE & Co. KG
Alfred-Kärcher-Str. 28 - 40
71364 Winnenden (Germany)
Tel.: +49 7195 14-0
Fax: +49 7195 14-2212

Technické údaje

Elektrická prípojka		
Napätie	V	220-240
Fáza	~	1
Frekvencia	Hz	50-60
Odber prúdu	A	6
Stupeň ochrany		IPX5

Trieda ochrany	⧈	II
Zaistenie siete (zotrvačné)	A	10
Prípojka vody		
Prívodný tlak (max.)	MPa	1,2
Teplota vody na prítoku (max.)	°C	40
Privádzané množstvo (min.)	l/min	8
Nasávacia výška (max.)	m	0,5
Výkonové údaje prístroja		
Prevádzkový tlak	MPa	8,0
Max. povolený tlak	MPa	12,0
Prietok, voda	l/min	5,5
Maximálny prietok	l/min	6,3
Prietok, čistiace prostriedky	l/min	0,3
Sila spätného nárazu vysokotlakovej pištole	N	12
Rozmery a hmotnosti		
Typická prevádzková hmotnosť	kg	5,1
Dĺžka	mm	242
Šírka	mm	285
Výška	mm	805
Zistené hodnoty podľa EN 60335-2-79		
Hodnota vibrácií ruka-rameno	m/s^2	1,7
Neistota K	m/s^2	0,7
Hladina akustického tlaku L_{pA}	dB(A)	74
Neistota K_{pA}	dB(A)	3
Hladina akustického výkonu L_{WA} + Neistota K_{WA}	dB(A)	90

Technické zmeny vyhradené.

Kazalo

Aplikacija KÄRCHER Home & Garden 97
Splošna navodila 97
Varnostne naprave 97
Simboli na napravi 97
Namenska uporaba 97
Zaščita okolja 97
Pribor in nadomestni deli 98
Obseg dobave 98
Opis naprave 98
Montaža 98
Zagon 98
Obratovanje 99
Prevažanje 100
Skladiščenje 100
Nega in vzdrževanje 100
Pomoč pri motnjah 100
Garancija 101
Izjava EU o skladnosti 101
Tehnični podatki 101

Aplikacija KÄRCHER Home & Garden

Z aplikacijo KÄRCHER Home & Garden imate pri uporabi svoje naprave naslednje prednosti:

- Nasveti za uporabo in strokovno znanje
- Informacije o izdelku, pregled dodatne opreme in navodila za uporabo
- Pomoč in kontakt za servis
- Spletna trgovina - ekskluzivne ponudbe in še veliko več

Prenesite aplikacijo KÄRCHER Home & Garden iz svoje trgovine z aplikacijami in preprosto registrirajte svoj izdelek.

Splošna navodila

Pred prvo uporabo naprave preberite ta originalna navodila za uporabo in priložena varnostna navodila ter jih upoštevajte.
Obe knjižici shranite za poznejšo uporabo ali za naslednjega uporabnika.

Varnostne naprave

⚠ *OPOZORILO*

Nevarnost telesnih poškodb!
Hude telesne poškodbe zaradi manjkajočih, spremenjenih ali neučinkovitih varnostnih naprav.
Ne obidite ali odstranite varnostnih naprav in ne onemogočite njihovega delovanja. Varnostna navodila so namenjena vaši varnosti.

Stikalo naprave

Stikalo naprave preprečuje nenameren vklop naprave.

Zapahnitev visokotlačne pištole

Zapahnitev blokira ročico visokotlačne pištole in preprečuje nenameren vklop naprave.

Avtomatska ustavitev

Pri sprostitvi ročice na visokotlačni pištoli tlačno stikalo izklopi črpalko in visokotlačni curek se prekine. Pri pritisku ročice se črpalka spet vklopi.

Simboli na napravi

Ne usmerjajte visokotlačnega curka proti osebam, ljudem, priključeni električni opremi ali proti sami napravi.
Varujte napravo pred zmrzaljo.

Naprave ni dovoljeno priključiti neposredno na javno omrežje pitne vode.

Namenska uporaba

Visokotlačni čistilnik uporabljajte izključno v zasebnem gospodinjstvu.
Visokotlačni čistilnik je namenjen za čiščenje strojev, vozil, zgradb, orodja, fasad, teras, vrtnih naprav itd. z visokotlačnim curkom.

Zaščita okolja

Pakirni material je mogoče reciklirati. Embalažo odstranite na okolju varen način.

Električne in elektronske naprave vsebujejo dragocene materiale z možnostjo recikliranja, pogosto pa tudi sestavne dele, kot so baterije, akumulatorske baterije ali olja, ki lahko pri napačni uporabi ali napačnem odstranjevanju škodujejo zdravju ljudi in okolju. Navedeni sestavni deli so kljub temu potrebni za pravilno delovanje naprave. Naprav, označenih s tem simbolom, ne smete odvreči med gospodinjske odpadke.

♣ Čistilna dela, pri katerih nastaja odpadna voda z vsebnostjo olja, npr. pri čiščenju motorjev ali podvozij, je dovoljeno opravljati samo na mestih za pranje, ki so opremljena z izločevalnikom olja.
♣ Delo s čistili je dovoljeno izvajati samo na delovnih površinah, ki so neprepustne za tekočine in imajo priključek na kanalizacijo za umazano vodo. Ne dovolite, da čistila prodrejo v vodo ali zemljo.
♣ Odvzem vode iz javnih vodotokov v nekaterih državah ni dovoljen.

Napotki o sestavinah (REACH)
Aktualne informacije najdete na spletnem naslovu: *www.kaercher.de/REACH*

Pribor in nadomestni deli

Uporabljajte samo originalni pribor in originalne nadomestne dele, ki zagotavljajo varno in nemoteno delovanje naprave.
Informacije o priboru in nadomestnih delih najdete na spletnem naslovu *www.kaercher.com*.

Obseg dobave

Obseg dobave je upodobljen na embalaži. Pri odstranjevanju embalaže preverite, ali je vsebina popolna. Če manjka pribor ali če so med transportom nastale poškodbe, obvestite prodajalca.

Opis naprave

Slike so primeri, podrobnosti se lahko razlikujejo
Slike si oglejte na strani s slikami.
Slika A

① Sklopka za priključek za vodo

② Priključek za vodo z vgrajenim sitom

③ Sesalna gibka cev s filtrom za čistilo

④ Električni priključni kabel z električnim vtičem

⑤ Mesto za shranjevanje visokotlačne pištole

⑥ Brizgalna cev Vario Power za najbolj običajna čistilna dela
Delovni tlak je mogoče brezstopenjsko nastaviti s položaja SOFT na položaj HARD. Za nastavitev delovnega tlaka spustite ročico visokotlačne pištole in obrnite brizgalno cev v želeni položaj.
Za nanos čistila odstranite brizgalno cev in uporabljajte samo visokotlačno pištolo

⑦ Brizgalna cev z rezkarjem blata za trdovratno umazanijo

⑧ Visokotlačna pištola

⑨ Objemka za priključitev/odklop visokotlačne gibke cevi

⑩ Ročica visokotlačne pištole

⑪ Zapah visokotlačne pištole

⑫ Visokotlačna gibka cev

⑬ Mesto za shranjevanje brizgalnih cevi

⑭ Transportni ročaj

⑮ Mesto za shranjevanje visokotlačne gibke cevi/električnega priključnega kabla

⑯ Transportno kolo

⑰ Stikalo naprave “0/OFF” / “I/ON”

⑱ Visokotlačni priključek

⑲ Tipska ploščica

⑳ Vijaki

㉑ *Gibka cev za zalivanje (ojačana s tkanino, premer najmanj 13 mm (1/2 palca), dolžina najmanj 7,5 m, s komercialno dostopno hitro sklopko)

㉒ *Sesalna gibka cev Kärcher

* dodatno potrebno

Montaža

Glejte slike na strani s slikami.
Pred zagonom naprave montirajte priložene dele na napravo.
Pripravite priložene vijake in njim ustrezen izvijač.

Montaža koles

1. Kolesa pritrdite na napravo.
   Slika B

Namestitev transportnega ročaja

1. Pritrdite transportni ročaj.
2. Transportni ročaj pritrdite s 4 vijaki.
   Slika C

Montaža mesta za shranjevanje visokotlačne pištole

1. Mesto za shranjevanje visokotlačne pištole potisnite v držalo na napravi.
2. Mesto za shranjevanje držite v končnem položaju in ga pritrdite z vijakom.
   Slika D

Montaža mesta za shranjevanje brizgalne cevi

1. Mesto za shranjevanje brizgalne cevi potisnite v držalo na napravi.
2. Mesto za shranjevanje držite v končnem položaju in ga pritrdite z vijakom.
   Slika E

Montaža mesta za shranjevanje gibke cevi/ električnega priključnega kabla

1. Mesto za shranjevanje visokotlačne gibke cevi/zunanjega električnega priključnega kabla potisnite v držalo na transportnem ročaju.
2. Mesto za shranjevanje držite v končnem položaju in ga pritrdite z vijakom.
   Slika F

Montaža priključka za vodo

1. Sklopko priključka za vodo privijte na priključek za vodo na napravi.
   Slika G

Zagon

1. Napravo postavite na vodoravno, ravno površino.

POZOR

Nevarnost poškodovanja med delovanjem z navito visokotlačno gibko cevjo

Škoda na visokotlačni gibki cevi

Visokotlačno gibko cev pred uporabo naprave popolnoma odvijte in jo položite brez vozlov, zank ali zvijanj.

2. V celoti odvijte visokotlačno gibko cev in položite brez vozlov, zank ali zvijanja.

3. Namestite visokotlačno gibko cev na napravo.
   a Sponko na sklopki povlecite navzgor.
   b Vtaknite visokotlačno gibko cev v sklopko.
   c Sponko na sklopki potisnite navzdol.
   Slika H
4. Namestite visokotlačno gibko cev na visokotlačno pištolo:
   a Poravnajte visokotlačno gibko cev in
   b jo vtaknite v visokotlačno pištolo tako, da se slišno zaskoči.
   Slika I
5. Preverite zanesljivost povezave s tem, da povlečete visokotlačno gibko cev.
6. Vtaknite električni vtič v vtičnico.

Oskrba z vodo

O priključnih vrednostih glejte tipsko ploščico ali poglavje *Tehnični podatki*.
Upoštevajte predpise podjetja za dobavo vode.

POZOR

Poškodovanje zaradi onesnažene vode
Onesnažena voda lahko poškoduje črpalko in pribor.
Za zaščito KÄRCHER priporoča uporabo filtra za vodo KÄRCHER (posebni pribor, številka za naročilo 4.730-059).

Priključitev na vodovod

POZOR

Nevarnost poškodovanja pri uporabi cevnih sklopk iz medenine s funkcijo AquaStop tretjih ponudnikov.
Poškodba visokotlačne črpalke.
Uporabljajte samo cevne sklopke s funkcijo AquaStop ali brez nje podjetja Kärcher, scevne sklopke brez funkcije AquaStop ali cevne sklopke iz umetne mase s funkcijo AquaStop drugih tretjih ponudnikov.
1. Nataknite cev za zalivanje na sklopko priključka za vodo.
   Slika J
2. Priključite cev za zalivanje na vodovodno omrežje.
3. Povsem odprite vodovodno pipo.

Sesanje vode iz odprtih posod

Ta visokotlačni čistilnik s sesalno gibko cevjo KÄRCHER je primeren za sesanje površinske vode, na primer iz soda za deževnico ali ribnika (za največjo višino sesanja glejte *Tehnični podatki*).
1. Sklopko odvijte s priključka za vodo.
2. Sesalno gibko cev napolnite z vodo.
3. Sesalno gibko cev privijte na priključek za vodo na napravi in jo spustite v vodni vir (na primer sod za deževnico).

Obratovanje

POZOR

Nevarnost poškodovanja pri suhem teku črpalke!
Poškodovanje črpalke
Če se tlak v 2 minutah ne zviša, napravo izklopite.
Nato ukrepajte v skladu z navodili v Pomoč pri motnjah.

Obratovanje z visokim tlakom

POZOR

Poškodovanje lakiranih ali občutljivih površin
Zaradi majhne razdalje curka ali izbire neprimerne brizgalne cevi lahko pride do poškodovanja površin.
Pri čiščenju lakiranih površin ohranjajte razdaljo curka najmanj 30 cm.
Ne čistite avtomobilskih pnevmatik, lakiranih in občutljivih površin, npr. lesa, z rezkarjem blata.
1. Vtaknite brizgalno cev v visokotlačno pištolo in jo pritrdite z zasukom za 90°.
   Slika K
2. Vklopite napravo (“I/ON”).
3. Sprostite ročico na visokotlačni pištoli.
4. Pritisnite ročico na visokotlačni pištoli.
   Naprava se vklopi.

Obratovanje s čistilom

⚠ NEVARNOST

Nevarnost poškodb zaradi čistil
Hudo poškodovanje zdravja zaradi nestrokovne uporabe čistil.
Upoštevajte varnostni list proizvajalca čistila.
Uporabljajte predpisano osebno varovalno opremo.
Napotek
Čistila podjetja KÄRCHER zagotavljajo nemoteno delo.
Posvetujte se z nami ali zahtevajte naš katalog oziroma gradivo z informacijami o čistilih.
Napotek
Čistilo je mogoče dodajati samo pri nizkem tlaku.
1. Povlecite želeno dolžino sesalne gibke cevi za čistilo iz ohišja.
   Slika L
2. Sesalno gibko cev za čistilo obesite v posodo z raztopino čistila.
3. Ločite brizgalno cev od visokotlačne pištole in uporabljajte samo visokotlačno pištolo.
   Med obratovanjem se raztopina čistila dodaja vodnemu curku.

Priporočena metoda čiščenja

1. Čistilo varčno popršite po suhi površini in pustite, da učinkuje (naj se ne posuši).
2. Odstranjeno umazanijo sperite z visokotlačnim curkom.

Po obratovanju s čistilom

1. Napravo približno 30 sekund izpirajte s čisto vodo.

Prekinitev obratovanja

1. Spustite ročico visokotlačne pištole.
   Če spustite ročico, se naprava izklopi. Visok tlak v napravi se ohrani.
2. Zapahnite ročico visokotlačne pištole.
   Slika M
3. Pred premori med delom, daljšimi od 5 minut, izklopite napravo tako, da jo preklopite na “0/OFF”.

Konec uporabe

⚠ PREVIDNOST

Nevarnost telesnih poškodb!
Telesne poškodbe zaradi nenadzorovanega brizganja vode pod visokim tlakom.
Ločite visokotlačno gibko cev od visokotlačne pištole ali naprave samo, če v sistemu ni tlaka.
1. Spustite ročico visokotlačne pištole.
2. Zaprite vodovodno pipo.
3. Pritisnite ročico na visokotlačni pištoli za 30 sekund. Tlak, ki je še prisoten v sistemu, se sprosti.
4. Spustite ročico visokotlačne pištole.
5. Zapahnite ročico visokotlačne pištole.
6. Izklopite napravo, “0/OFF”.
7. Napravo ločite od sistema za oskrbo z vodo.
8. Izvlecite električni vtič iz omrežne vtičnice.

Prevažanje

⚠ PREVIDNOST

Nevarnost telesnih poškodb in poškodovanja zaradi teže naprave!

Telesne poškodbe in poškodovanja.

Pri transportu in skladiščenju upoštevajte težo naprave.

Vlečenje naprave

1. Napravo vlecite tako, da držite transportni ročaj.

Transport naprave na vozilu

1. Napravo zavarujte pred zdrsom in prevrnitvijo.

Skladiščenje

⚠ PREVIDNOST

Nevarnost telesnih poškodb in poškodovanja zaradi teže naprave!

Telesne poškodbe in poškodovanja.

Pri transportu in skladiščenju upoštevajte težo naprave.

Shranjevanje naprave

1. Napravo postavite na ravno površino.
2. Ločite visokotlačno gibko cev od visokotlačne pištole.
3. Ločite brizgalno cev od visokotlačne pištole.
4. Brizgalno cev in visokotlačno pištolo shranite v ustrezna mesta za shranjevanje.
5. Ločite visokotlačno gibko cev od naprave.
6. Visokotlačno gibko cev shranite v napravo.
7. Električni priključni kabel shranite na napravi.

Pred daljšim skladiščenjem upoštevajte dodatna navodila, glejte poglavje *Nega in vzdrževanje*.

Zaščita pred zmrzovanjem

POZOR

Nevarnost poškodovanja!

Poškodbe na napravi in priboru zaradi zmrzovanja vode.

Po vsaki uporabi napravo in pribor popolnoma izpraznite.

Napravo in pribor zaščitite pred temperaturami, ki so nižje ali enake 0 °C (32 °F).

1. Napravo ločite od sistema za oskrbo z vodo.
2. Odstranite visokotlačno gibko cev z naprave.
3. Vklopite napravo, “I/ON”.
4. Počakajte največ 1 minuto, da iz visokotlačnega priključka več ne izstopa voda.
5. Izklopite napravo, “0/OFF”.
6. Napravo in pribor shranite v prostoru, kjer ni zmrzali.

Nega in vzdrževanje

⚠ NEVARNOST

Nevarnost udara elektrike

Telesne poškodbe zaradi dotika delov pod napetostjo

Izklopite napravo.

Izvlecite električni vtič.

Naprava ne potrebuje vzdrževanja; to pomeni, da vam ni treba izvajati rednih vzdrževalnih del.

Čiščenje sita v priključku za vodo

POZOR

Nevarnost poškodb zaradi manjkajočega ali poškodovanega sita

Poškodba visokotlačne črpalke.

Naprave ne uporabljajte brez sita.

Sita ne čistite s trdimi, koničastimi predmeti.

Po potrebi očistite sito v priključku za vodo.

1. Sklopko odvijte s priključka za vodo.
2. Izvlecite sito.
   Slika N
3. Očistite sito pod tekočo vodo.
4. Vstavite sito v priključek za vodo.

Čiščenje filtra za čistilo

Pred daljšim skladiščenjem očistite filter za čistilo.

1. Snemite filter s sesalne gibke cevi za čistilo.
2. Očistite filter pod tekočo vodo.
   Slika O

Pomoč pri motnjah

Motnje imajo pogosto enostaven vzrok, ki ga lahko odpravite sami s pomočjo naslednjega seznama. V primeru dvoma ali pri motnjah, ki niso navedene tukaj, stopite v stik s pooblaščeno servisno službo.

⚠ NEVARNOST

Smrtna nevarnost!

Smrtne poškodbe zaradi električnega udara ob dotiku delov pod napetostjo.

Ne dotikajte se delov pod napetostjo.

Izklopite napravo.

Izvlecite električni vtič iz omrežne vtičnice.

Naprava ne deluje

1. Pritisnite ročico na visokotlačni pištoli.
   Naprava se vklopi.
2. Preverite, ali napetost vira električnega toka ustreza napetosti, ki je navedena na tipski ploščici.
3. Preglejte električni priključni kabel glede poškodovanja.

Naprava ne vzpostavi tlaka

Dovod vode ni zadosten.

1. Povsem odprite vodovodno pipo.
2. Preverite, ali je dotok vode zadosten.
3. Preverite nastavitev na brizgalni cevi.
4. Preverite, da največja višina sesanja ni prekoračena.

Sito v priključku za vodo je umazano.

1. Izvlecite sito iz priključka za vodo s ploščatimi kleščami.
2. Očistite sito pod tekočo vodo.
   Slika N

V napravi je zrak.

1. Odzračite napravo:
   a Naprava naj bo brez priključene visokotlačne gibke cevi vključena največ 2 minuti.
   b Aktivirajte visokotlačno pištolo in počakajte, da iz visokotlačne pištole izstopa voda brez mehurčkov.
   c Priključite brizgalno cev.

Močno nihanje tlaka

1. Očistite visokotlačno šobo:
   a z iglo odstranite umazanijo iz izvrtine šobe.
   b Od spredaj izperite visokotlačno šobo z vodo.
2. Preverite količino dovajanja vode.

Naprava je netesna

1. Majhni netesnosti naprave se tehnično ni mogoče izogniti. V primeru večje netesnosti stopite v stik s servisno službo.

Ni vsesavanja čistilnega sredstva

Na visokotlačni pištoli je nameščena brizgalna cev.

1. Odstranite brizgalno cev in uporabljajte samo visokotlačno pištolo.

Gibka cev za čistilo je prepognjena, zamašena ali pušča.

1. Položite, očistite ali zamenjajte cev za čistilo brez pregibov.

Filter za čistilo je zamašen.

1. Čiščenje filtra za čistilo, glejte *Čiščenje filtra za čistilo*.

Garancija

V vsaki državi veljajo garancijski pogoji, ki jih je izdala naša pristojna prodajna družba. V garancijskem roku bodo morebitne motnje v delovanju naprave odpravljene brezplačno, če je njihov vzrok napaka v materialu ali napaka v izdelavi. Pri uveljavljanju garancije zagotovite dokazilo o nakupu in stopite v stik s prodajalcem ali najbližjim servisom.
Naslov najdete na hrbtni strani.
Dodatne garancijske informacije (če so na voljo) so na voljo na servisnem območju na lokalni spletni strani podjetja Kärcher v razdelku "Prenosi".

Izjava EU o skladnosti

Izjavljamo, da je v nadaljevanju navedeni izdelek skladen z zadevnimi določbami navedenih direktiv in uredb. V primeru sprememb izdelka brez našega soglasja ta izjava izgubi veljavnost. Za izdajo te izjave o skladnosti je odgovoren izključno proizvajalec.
Izdelek: Visokotlačni čistilnik
Tip: K 3, K 3 Premium, KHD 3

Direktive in uredbe
2006/42/ES (+2009/127/ES)
2014/30/EU
2011/65/EU
2000/14/ES

Uporabljeni harmonizirani standardi
EN 60335-1
EN 60335-2-79
EN 62233: 2008
EN 55014-1: 2017 + A11: 2020
EN 55014-2: 1997+A1: 2001+A2: 2008
EN 61000-3-2: 2014
EN 61000-3-3: 2013
EN IEC 63000: 2018

Uporabljeni postopek ugotavljanja skladnosti
2000/14/ES: Priloga V

Raven zvočne moči dB(A)
K 3 (1.676-000.0 - 1.676-014.0)
Izmerjeno: 88
Zajamčeno: 90
K 3, K 3 Premium, KHD 3
(1.676-350.0 - 1.676-999.0)
Izmerjeno: 87
Zajamčeno: 90

Ime in naslov
Pooblaščena oseba za dokumentacijo:
S. Reiser
Alfred Kärcher SE & Co. KG
Alfred-Kärcher-Str. 28 - 40
71364 Winnenden (Nemčija)
Telefon: +49 7195 14-0
Faks: +49 7195 14-2212

H. Jenner
Chairman of the Board of Management

S. Reiser
Manager Regulatory Affairs & Certification

Winnenden, 1. 9. 2025
Podpisniki ravnajo po navodilih in s pooblastilom uprave.

Alfred Kärcher SE & Co. KG
Alfred-Kärcher-Str. 28 - 40
71364 Winnenden (Nemčija)
Tel.: +49 7195 14-0
Faks: +49 7195 14-2212

Tehnični podatki

Električni priključek		
Napetost	V	220-240
Število faz	~	1
Frekvenca	Hz	50-60
Poraba toka	A	6
Stopnja zaščite		IPX5
Razred zaščite	⧈	II
Omrežna varovalka (počasna)	A	10
Priključek za vodo		
Tlak na dotoku (maks.)	MPa	1,2
Temperatura na dotoku (maks.)	°C	40
Količina dotoka (min.)	l/min	8
Višina sesanja (maks.)	m	0,5
Podatki o zmogljivosti naprave		
Obratovalni tlak	MPa	8,0
Maks. dovoljeni tlak	MPa	12,0
Črpalna količina, voda	l/min	5,5
Maks. črpalna količina	l/min	6,3
Črpalna količina, čistilo	l/min	0,3
Sila vzvratnega sunka visokotlačne pištole	N	12
Mere in mase		
Tipična delovna masa	kg	5,1
Dolžina	mm	242
Širina	mm	285
Višina	mm	805
Ugotovljene vrednosti v skladu s standardom EN 60335-2-79		
Vrednost tresljajev za dlani/roke	m/s^2	1,7
Negotovost K	m/s^2	0,7
Raven tlaka hrupa L_{pA}	dB(A)	74
Negotovost K_{pA}	dB(A)	3
Raven moči hrupa L_{WA} + negotovost K_{WA}	dB(A)	90

Pridržujemo si pravico do tehničnih sprememb.

Cuprins

KÄRCHER Home & Garden App 102
Indicații generale 102
Dispozitivele de siguranță 102
Simbolurile de pe aparat 102
Utilizarea conform destinației 102
Protecția mediului 102
Accesorii și piese de schimb 102
Set de livrare 102
Descrierea aparatului 102
Montajul 103

Punerea în funcţiune 103
Utilizarea 104
Transportarea 104
Depozitarea 104
Îngrijirea şi întreţinerea 105
Remedierea defecţiunilor 105
Garanţie 105
Declaraţie de conformitate UE 106
Date tehnice 106

KÄRCHER Home & Garden App

Cu aplicația KÄRCHER Home & Garden, beneficiați de următoarele avantaje atunci când utilizați aparatul dumneavoastră:

- Sugestii privind utilizarea și cunoștințe de specialitate
- Informații despre produs, prezentare generală a accesoriilor și instrucțiuni de funcționare
- Contact pentru asistență și service
- Magazin online - oferte exclusive și multe altele

Descărcați aplicația KÄRCHER Home & Garden din magazinul dvs. de aplicații și înregistrați cu ușurință produsul.

Indicaţii generale

Înainte de prima utilizare a aparatului, citiţi aceste instrucţiuni de utilizare originale şi indicaţiile de siguranţă aferente.

Respectaţi aceste instrucţiuni.

Păstraţi ambele manuale pentru utilizarea ulterioară sau pentru viitorul posesor.

Dispozitivele de siguranţă

⚠ *AVERTIZARE*

Pericol de rănire!

Leziuni grave cauzate de lipsa, modificarea sau ineficiența dispozitivelor de siguranță.

Ocolirea, îndepărtarea sau scoaterea din funcțiune a dispozitivelor de siguranță este interzisă. Scopul dispozitivelore de siguranţă este protejarea utilizatorului.

Comutator aparat

Comutatorul aparatului împiedică funcţionarea accidentală a aparatului.

Sistem de blocare pistol de înaltă presiune

Dispozitivul de blocare blochează maneta pistolului de înaltă presiune şi împiedică pornirea accidentală a aparatului.

Funcţia Oprire automată

Când maneta pistolului de înaltă presiune este eliberat, comutatorul de presiune opreşte pompa, iar jetul de înaltă presiune se opreşte. Dacă maneta este trasă, pompa porneşte din nou.

Simbolurile de pe aparat

Nu îndreptaţi jetul de înaltă presiune spre persoane, animale, echipamente electrice aflate în funcţiune sau spre aparat.
Protejaţi aparatul de îngheţ.

Aparatul nu trebuie conectat direct la reţeaua publică de apă potabilă.

Utilizarea conform destinaţiei

Aparatul de curăţat cu înaltă presiune este destinat exclusiv uzului casnic.

Aparatul de curăţat cu înaltă presiune este destinat pentru curăţarea maşinilor, autovehiculelor, construcţiilor, utilajelor, faţadelor, teraselor, aparatelor de grădinărit etc. cu jet de apă cu înaltă presiune.

Protecţia mediului

Materialele de ambalare sunt reciclabile. Asigurați-vă de eliminarea ecologică a ambalajului.

Aparatele electrice şi electronice conţin materiale reciclabile preţioase şi, uneori, componente precum baterii, acumulatoare sau uleiuri, care, în cazul utilizării incorecte sau a eliminării necorespunzătoare, pot reprezenta un potenţial pericol pentru sănătatea oamenilor şi pentru mediul înconjurător. Pentru funcţionarea corectă a aparatului, aceste componente sunt necesare. Este interzisă eliminarea cu deșeurile menajere a aparatelor marcate cu acest simbol.

Lucrări de curăţare care produc apă uzată uleioasă, de ex. la spălarea motoarelor, spălarea caroseriei pot fi efectuate numai în spălătorii cu separatoare de ulei.

Lucrări cu soluţie de curăţat pot fi efectuate numai pe suprafeţe de lucru etanşe la lichide, conectate la sistemul de canalizare. Nu permiteţi ca soluţia de curăţat să ajungă în ape sau sol.

Extragerea de apă din apele publice nu este permisă în unele ţări.

Indicații privind componentele (REACH)

Informații actuale referitoare la materialele conținute sunt disponibile la adresa: *www.kaercher.de/REACH*

Accesorii şi piese de schimb

Utilizaţi numai accesorii originale şi piese de schimb originale; ele asigură funcţionarea în siguranţă şi fără avarii a aparatului.

Informaţii despre accesorii şi piesele de schimb se găsesc la adresa *www.kaercher.com*.

Set de livrare

Setul de livrare a aparatului este ilustrat pe ambalaj. La despachetare, verificaţi dacă conţinutul este complet. Informaţi imediat distribuitorul dacă lipsesc accesorii sau dacă există deteriorări provocate în timpul transportului.

Descrierea aparatului

Imaginile sunt cu titlu de exemplu, detaliile pot să difere

Pentru imagini, consultați pagina de grafice

Figura A

1. Cuplaj pentru racordul de apă
2. Racord de apă cu filtru încorporat
3. Furtun de aspirație a agentului de curățare dotat cu filtru de agent de curățare
4. Cablu de alimentare cu fișă de rețea
5. Suportul pistolului de înaltă presiune
6. Lance Vario Power pentru cele mai frecvente sarcini de curățare.
   Presiunea de lucru poate fi crescută continuu de la SOFT (Moale) până la HARD (Dur). Pentru regla-

rea presiunii de lucru, eliberați pârghia pistolului de înaltă presiune și rotiți lancea în poziția dorită.
Pentru aplicarea substanței de curățare, demontați lancea și lucrați numai cu pistolul de înaltă presiune

⑦ Lance cu duză rotativă pentru îndepărtarea murdăriei dure

⑧ Pistol de înaltă presiune

⑨ Clemă pentru racordarea/îndepărtarea furtunului de înaltă presiune

⑩ Pârghia pistolului de înaltă presiune

⑪ Blocajul pistolului de înaltă presiune

⑫ Furtun de înaltă presiune

⑬ Suportul de lănci

⑭ Mâner de transport

⑮ Suportul furtunului de înaltă presiune/conductei de racord la rețea

⑯ Roata de transportare

⑰ Întrerupător principal „0/OFF” / „I/ON”

⑱ Racord de înaltă presiune

⑲ Plăcuță de tip

⑳ Şuruburi

㉑ *Furtun de grădină (întărit cu țesături, diametru minim de 1/2 țoli (13 mm), lungime minimă de 7,5 m, cu cuplaj rapid disponibil în comerț)

㉒ *Furtun de aspirare Kärcher

* necesar suplimentar

Montajul

Pentru imagini, consultați pagina de grafice.
Înainte de punerea în funcţiune, montaţi pe aparat piesele fixate lejer.
Pregătiţi şuruburile livrate şi şurubelniţa corespunzătoare.

Montarea roţilor

1. Fixați roțile pe unitate.
   Figura B

Montarea mânerului portant

1. Atașați mânerul portant.
2. Fixați mânerul portant cu 4 șuruburi.
   Figura C

Montarea suportului pistolului de înaltă presiune

1. Glisați suportul pistolului de înaltă presiune în suportul de pe aparat.
2. Țineți suportul în poziția finală și fixați-l cu un șurub.
   Figura D

Montarea suportului de lance

1. Glisați suportul de lance în suportul de pe aparat.
2. Țineți suportul în poziția finală și fixați-l cu un șurub.
   Figura E

Montarea suportului furtunului de înaltă presiune/conductei de racord la rețea

1. Glisați suportul furtunului de înaltă presiune/conductei de racord de rețea din exterior în suportul de la mânerul de transport.
2. Țineți suportul în poziția finală și fixați-l cu un șurub.
   Figura F

Montarea cuplajului pentru conectarea la sursa de apă

1. Înşurubaţi cuplajul pentru conectarea la sursa de apă la conectarea la sursa de apă a aparatului.
   Figura G

Punerea în funcțiune

1. Plasați aparatul pe o suprafață orizontală și plană.

ATENŢIE

Pericol de deteriorare în timpul funcționării cu un furtun de înaltă presiune spiralat
Daune la furtunul de înaltă presiune.
Desfăşuraţi complet furtunul de înaltă presiune şi întindeţi-l fără noduri, bucle sau răsuciri înainte de a utiliza aparatul.

2. Desfășurați complet furtunul de înaltă presiune și pozați-l fără noduri, bucle și răsuciri.
3. Montați furtunul de înaltă presiune la aparat:
   a Trageți în sus clema de la cuplaj.
   b Introduceți furtunul de înaltă presiune în cuplaj.
   c Apăsați în jos clema de la cuplaj.
   Figura H
4. Montați furtunul de înaltă presiune la pistolul de înaltă presiune.
   a Aliniați furtunul de înaltă presiune și
   b introduceți-l în pistolul de înaltă presiune, până când se aude zgomotul de fixare.
   Figura I
5. Verificaţi dacă conexiunile sunt fixe, trăgând de furtunul de înaltă presiune.
6. Introduceţi ştecherul într-o priză.

Alimentarea cu apă

Pentru valorile de racordare, vezi plăcuţa cu caracteristici sau capitolul *Date tehnice*.
Respectaţi reglementările companiei de alimentare cu apă.

ATENŢIE

Daune cauzate de apa contaminată
Impurităţile din apă pot deteriora pompa şi accesoriile.
Pentru protecţie KÄRCHER recomandă utilizarea filtrului de apă KÄRCHER (accesoriu special, număr de comandă 4.730-059).

Racordil la conducta de apă

ATENŢIE

Pericol de deteriorare la utilizarea cuplajelor de furtun din alamă, cu funcție AquaStop de la furnizori terți.
Deteriorarea pompei de înaltă presiune.
Utilizați numai cuplaje de furtun cu/fără funcție AquaStop de la Kärcher, cuplaje de furtun fără funcție AquaStop sau cuplaje de furtun din plastic cu funcție AquaStop de la furnizori terți.

1. Montați furtunul de grădină la cuplajul pentru racordul de apă.
   Figura J
2. Racordați furtunul de grădină la conducta de apă.
3. Deschideţi complet robinetul de apă.

Aspirarea apei din recipientele deschise

Acest aparat de curățare de înaltă presiune este dotat cu furtunul de aspirare KÄRCHER poate fi utilizat pentru aspirarea apei de suprafață, de ex. din recipiente apă de ploaie sau iazuri (pentru înălțimea maximă de aspirare, vezi capitolul *Date tehnice*).

1. Deșurubați cuplajul de la racordul de apă.
2. Umpleţi furtunul de aspirare cu apă.
3. Înșurubați furtunul de aspirare pe racordul de apă al aparatului și pe o sursă de apă (de ex. recipient de apă de ploaie).

Utilizarea

ATENŢIE

Pericol de deteriorare a pompei în caz de funcționare la uscat!

Daune pompă

Opriți aparatul, dacă acesta nu generează presiune timp de 2 minute.

Acționați conform indicațiilor menționate în Remedierea defecțiunilor.

Funcţionarea la înaltă presiune

ATENŢIE

Deteriorarea suprafeţelor vopsite sau sensibile

Suprafeţele se deteriorează în caz de distanţă prea mică a jetului sau dacă este selectată o lance necorespunzătoare.

Păstraţi o distanţă a jetului de cel puţin 30 cm când curăţaţi suprafeţele vopsite.

Nu curăţaţi anvelopele pentru maşini, vopseaua sau suprafeţele sensibile, cum ar fi lemnul, cu freza cu dinţi.

1. Introduceţi o lance în pistolul de înaltă presiune şi fixaţi-o prin rotire la 90°.
   Figura K
2. Porniţi aparatul („I/ON”).
3. Deblocaţi maneta pistolului de înaltă presiune.
4. Apăsaţi maneta pistolului de înaltă presiune.
   Aparatul pornește.

Utilizarea cu agent de curățare

⚠ *PERICOL*

Pericol de rănire din cauza soluției de curățat

Utilizarea necorespunzătoare a substanțelor de curățare poate cauza deteriorarea gravă a stării de sănătate.

În cazul utilizării substanțelor de curățare acordați atenție și fișei de date de siguranță furnizată de producător.

Purtați echipamentul personal de protecție indicat.

Indicaţie

Sustanțele de curățare KÄRCHER garantează o funcționare fără probleme. Cereți sfaturi de la angajații noștri sau solicitați catalogul nostru sau broșurile informative despre substanțe de curățare.

Indicaţie

Sustanța de curățare poate fi adăugată numai la presiune joasă.

1. Trageți furtunul de aspirare pentru substanțele de curățare afară din carcasă, cu lungimea dorită.
   Figura L
2. Agățați furtunul de aspirare pentru substanța de curățare într-un recipient cu substanță de curățare.
3. Separaţi lancea de pistolul de înaltă presiune şi lucraţi doar cu pistolul de înaltă presiune.
   În timpul utilizării, substanța de curățare este adăugată la jetul de apă.

Metoda de curăţare recomandată

1. Pulverizaţi cu moderaţie soluţie de curăţat pe suprafaţa uscată şi lasaţi să acţioneze (nu să se usuce).
2. Clătiţi murdăria dizolvată cu jetul de apă de înaltă presiune.

După funcţionarea cu soluţie de curăţat

1. Spălaţi aparatul aprox. 30 de secunde cu apă curată.

Întreruperea utilizării

1. Eliberaţi maneta pistolului de înaltă presiune.
   Dacă maneta este eliberată, aparatul se opreşte. Se menţine presiunea înaltă din sistem.
2. Blocaţi maneta pistolului de înaltă presiune.
   Figura M
3. În cazul pauzelor de lucru care depăşesc 5 minute, opriţi aparatul „0/OFF”.

Finalizarea utilizării

⚠ *PRECAUŢIE*

Pericol de rănire!

Jetul de apă sub înaltă presiune necontrolată și ieșită din aparat poate cauza leziuni.

Dacă sistemul nu este presurizat, decuplați furtunul de înaltă presiune doar la pistolul de înaltă presiune sau doar la aparat.

1. Eliberaţi mânerul pistolului de înaltă presiune.
2. Închideți robinetul de apă.
3. Apăsaţi mânerul pistolului de înaltă presiune timp de 30 de secunde.
   Presiunea rămasă în sistem este eliminată.
4. Eliberaţi mânerul pistolului de înaltă presiune.
5. Blocaţi mânerul pistolului de înaltă presiune.
6. Opriți aparatul „0/OFF”.
7. Decuplați aparatul de la alimentarea cu apă.
8. Scoateți fișa de rețea din priză.

Transportarea

⚠ *PRECAUŢIE*

Pericol de accidentare și deteriorare din cauza greutății aparatului!

Accidentări și deteriorare.

Pe durata transportării și depozitării aparatului acordați atenție și greutății aparatului.

Tragerea aparatului

1. Trageţi aparatul de mânerul pentru transport.

Transportarea aparatului în vehicul

1. Asiguraţi aparatul împotriva alunecării şi basculării.

Depozitarea

⚠ *PRECAUŢIE*

Pericol de accidentare și deteriorare din cauza greutății aparatului!

Accidentări și deteriorare.

Pe durata transportării și depozitării aparatului acordați atenție și greutății aparatului.

Depozitarea aparatului

1. Așezați aparatul pe o suprafață plană.
2. Decuplați furtunul de înaltă presiune de pe pistolul de înaltă presiune.
3. Separaţi lancea de pistolul de înaltă presiune.
4. Stivuiți ambele țevi de pulverizare și pistolul de înaltă presiune în suporturile corespunzătoare.
5. Separaţi furtunul de înaltă presiune de aparat.

6. Depozitaţi furtunul de înaltă presiune pe aparat.
7. Stivuiţi conducta de racord la rețea la aparat.

În cazul depozitării pentru o perioadă mai lungă de timp consultați indicațiile suplimentare menționate în capitolul *Îngrijirea şi întreţinerea*.

Protecţia împotriva îngheţului

ATENŢIE

Pericol de deteriorare!

Înghețarea apei poate cauza deteriorarea aparatului și a accesoriilor.

Goliți complet aparatul și accesoriile după fiecare utilizare.

Preveniți expunerea aparatului și accesoriilor la temperaturi mai mici sau egale cu 0 °C (32°F).

1. Decuplaţi aparatul de la alimentarea cu apă.
2. Decuplaţi furtunul de înaltă presiune de la aparat.
3. Porniţi aparatul „I/ON”.
4. Aşteptaţi maxim 1 minut până când din racordul de înaltă presiune nu mai iese apă.
5. Opriți aparatul „0/OFF”.
6. Depozitaţi aparatul și accesoriile într-un spațiu protejat împotriva înghețului.

Îngrijirea şi întreţinerea

⚠ PERICOL

Pericol de electrocutare

Răniri cauzate de atingerea pieselor aflate sub tensiune

Opriţi aparatul.

Scoateţi ştecărul.

Aparatul nu necesită întreţinere, de ex. nu trebuie să efectuați periodic nicio lucrare de întreţinere.

Curăţarea filtrului de la racordul de apă

ATENŢIE

Risc de deteriorare din cauza sitei deteriorate sau lipsă!

Deteriorarea pompei de înaltă presiune

Utilizarea aparatului fără filtru este interzisă.

Nu curățați sita cu obiecte dure, ascuțite.

Dacă este cazul, curățați filtrul din racordul de apă.

1. Deșurubați cuplajul de la racordul de apă.
2. Scoateți filtrul.
   Figura N
3. Curăţaţi filtrul sub jet de apă.
4. Montați filtrul în racordul de apă.

Curăţaţi filtrul pentru detergent

Curăţaţi filtrul pentru detergent înainte de o depozitare mai îndelungată.

1. Scoateţi filtrul de la furtunul de aspirare a agenților de curățare.
2. Curăţaţi filtrul sub jet de apă curentă.
   Figura O

Remedierea defecţiunilor

De obicei, defecțiunile survin din cauze simple, care pot fi remediate ușor cu folosirea următoarei prezentări generale. În cazul în care aveți dubii sau în cazul survenirii de defecțiuni nespecificate vă rugăm contactați o unitate de service autorizată.

⚠ PERICOL

Pericol de moarte!

În cazul contactului cu piesele sub tensiune survine pericolul de moarte prin electrocutare.

Atingerea pieselor sub tensiune este interzisă.

Opriţi aparatul.

Scoateți fișa de rețea din priza de rețea.

Aparatul nu funcţionează

1. Apăsaţi maneta pistolului de înaltă presiune. Aparatul pornește.
2. Verificaţi dacă tensiunea indicată pe plăcuţa cu caracteristici coincide cu tensiunea sursei de curent.
3. Verificaţi cablul de alimentare cu privire la deteriorare.

Aparatul nu generează presiune

Alimentarea cu apă este prea redusă.

1. Deschideţi complet robinetul de apă.
2. Verificaţi alimentarea cu apă pentru a vă asigura că are un debit de pompare suficient.
3. Verificaţi reglarea de la lance.
4. Verificaţi dacă înălţimea maximă de aspirare nu a fost depăşită.

Sita racordului la sursa de apă este murdară.

1. Trageţi în afară sita din conectarea la sursa de apă cu un cleşte plat.
2. Curăţaţi sita sub jet de apă curentă.
   Figura N

În aparat există aer.

1. Aerisiţi aparatul:
   a Porniţi aparatul timp de maximum 2 minute fără a conecta lancea.
   b Apăsaţi pistolului de înaltă presiune şi aşteptaţi până când apa din pistolul de înaltă presiune nu mai conţine bule de aer.
   c Conectaţi lancea.

Variaţii de presiune puternice

1. Curăţarea duzei de înaltă presiune:
   a Îndepărtaţi murdăria din gaura duzei cu un ac.
   b Spălaţi duza de înaltă presiune din faţă cu apă.
2. Verificaţi cantitatea de apă alimentată.

Aparatul nu este etanş

1. O uşoară neetanşeitate a aparatului este necesară din punct de vedere tehnic. În caz de neetanşeitate serioasă, contactaţi serviciul de asistenţă clienţi autorizat.

Substanţa de curăţare nu este aspirată

Lancea este montată la pistolul de înaltă presiune.

1. Demontați lancea și lucrați numai cu pistolul de înaltă presiune.

Furtunul pentru substanța de curățare este îndoit, înfundat sau neetanș.

1. Așezați fără îndoituri furtunul pentru substanța de curățare, curățați-l sau înlocuiți-l.

Filtrul pentru substanța de curățare este înfundat.

1. Curăţaţi filtrul pentru detergent, vezi *Curăţaţi filtrul pentru detergent*.

Garanţie

În fiecare țară sunt valabile condițiile de garanție acordate de distribuitorul nostru din țara respectivă. Eventuale defecțiuni survenite la aparat în perioada de garanție vor fi remediate gratuit, în limita în care sunt defecțiuni de fabricație sau de material. Pentru a beneficia de garanție, prezentați-vă cu chitanța de cumpărare la comerciantul dvs. sau la cea mai apropiată unitate de service autorizată.

(Pentru adresă, consultați pagina din spate)

Pentru mai multe informații privind garanția (dacă sunt disponibile) vă rugăm accesați meniul „Descărcări” din opțiunea Service al paginii web al reprezentanței Kärcher din țara dvs.

Declaraţie de conformitate UE

Prin prezenta declarăm că produsul menționat mai jos este conform cu dispozițiile relevante ale directivelor și regulamentelor enumerate. În cazul efectuării unei modificări a produsului care nu a fost convenită cu noi, această declaraţie îşi pierde valabilitatea. Prezenta declarație de conformitate este emisă pe răspunderea exclusivă a producătorului.
Produs: Aparat de curăţat cu înaltă presiune
Tip: K 3, K 3 Premium, KHD 3

Directive și regulamente
2006/42/UE (+2009/127/UE)
2014/30/UE
2011/65/UE
2000/14/UE

Norme armonizate aplicate
EN 60335-1
EN 60335-2-79
EN 62233: 2008
EN 55014-1: 2017 + A11: 2020
EN 55014-2: 1997+A1: 2001+A2: 2008
EN 61000-3-2: 2014
EN 61000-3-3: 2013
EN IEC 63000: 2018

Procedura de evaluare a conformităţii
2000/14/UE: Anexa V

Nivel de putere acustică dB(A)
K 3 (1.676-000.0 - 1.676-014.0)
Măsurat: 88
Garantat: 90
K 3, K 3 Premium, KHD 3
(1.676-350.0 - 1.676-999.0)
Măsurat: 87
Garantat: 90

Numele și adresa
Persoana responsabilă pentru documentație:
S. Reiser
Alfred Kärcher SE & Co. KG
Alfred-Kärcher-Str. 28 - 40
71364 Winnenden (Germania)
Telefon: +49 7195 14-0
Fax: +49 7195 14-2212

H. Jenner
Chairman of the Board of Management

S. Reiser
Manager Regulatory Affairs & Certification

Winnenden, 2025/09/01
Semnatarii acţionează în numele şi prin împuternicirea Consiliului Director.
Alfred Kärcher SE & Co. KG
Alfred-Kärcher-Str. 28 - 40
71364 Winnenden (Germania)
Tel.: +49 7195 14-0
Fax: +49 7195 14-2212

Date tehnice

Conexiune electrică		
Tensiune	V	220-240
Fază	~	1
Frecvenţă	Hz	50-60
Curent absorbit	A	6
Grad de protecţie		IPX5
Clasă de protecţie	⧈	II
Siguranţă pentru reţea (temporizată)	A	10
Conectare la sursa de apă		
Presiune de alimentare (max.)	MPa	1,2
Temperatură de alimentare (max.)	°C	40
Cantitate alimentată (min.)	l/min	8
Înălţime de aspirare (max.)	m	0,5
Date privind puterea aparatului		
Presiune de lucru	MPa	8,0
Presiune maximă admisă	MPa	12,0
Debit de pompare, apă	l/min	5,5
Debit de pompare maxim	l/min	6,3
Debit de pompare, soluţie de curăţat	l/min	0,3
Forţă de recul a pistolului de înaltă presiune	N	12
Dimensiuni şi greutăţi		
Greutate tipică în timpul funcţionării	kg	5,1
Lungime	mm	242
Lăţime	mm	285
Înălţime	mm	805
Valori calculate conform EN 60335-2-79		
Valoarea vibraţiilor mână-braţ	m/s^2	1,7
Incertitudine K	m/s^2	0,7
Nivel de zgomot L_{pA}	dB(A)	74
Incertitudine K_{pA}	dB(A)	3
Nivel de putere acustică L_{WA} + Incertitudine K_{WA}	dB(A)	90

Sub rezerva modificărilor tehnice.

Sadržaj

Aplikacija KÄRCHER Home & Garden 107
Opće napomene..... 107
Sigurnosni uređaji 107
Simboli na uređaju 107
Namjenska uporaba 107
Zaštita okoliša 107
Pribor i zamjenski dijelovi..... 107
Sadržaj isporuke 107
Opis uređaja..... 107
Montaža 108
Puštanje u pogon 108
Rad..... 108
Transport..... 109
Skladištenje..... 109
Njega i održavanje 110
Pomoć u slučaju smetnji 110
Jamstvo..... 110
EU izjava o sukladnosti 110
Tehnički podaci 111

Aplikacija KÄRCHER Home & Garden

S aplikacijom KÄRCHER Home & Garden imate sljedeće prednosti kada koristite svoj uređaj:

- Savjeti za primjenu i stručno znanje
- Informacije o proizvodu, pregled pribor i upute za uporabu
- Pomoć i kontakt za servis
- Online trgovina - ekskluzivne ponude i još mnogo toga

Preuzmite aplikaciju KÄRCHER Home & Garden iz svoje trgovine aplikacijama i jednostavno registrirajte svoj proizvod.

Opće napomene

Prije prve uporabe Vašeg uređaja pročitajte ove originalne upute za rad i priložene Sigurnosne naputke. Postupajte u skladu s njima.

Čuvajte obje knjižice za kasniju uporabu ili za sljedećeg vlasnika.

Sigurnosni uređaji

⚠ *UPOZORENJE*

Opasnost od ozljeda!

Ozbiljne ozljede zbog nedostajućih, modificiranih odn. neučinkovitih sigurnosnih uređaja.

Nemojte zaobilaziti odn. uklanjati sigurnosne uređaje ili ih učiniti neučinkovitima. Sigurnosni uređaji služe vašoj zaštiti.

Sklopka uređaja

Sklopka uređaja sprječava slučajno pokretanje uređaja.

Zapor visokotlačne ručne prskalice

Zapor blokira ručicu visokotlačne ručne prskalice i sprječava slučajno pokretanje uređaja.

Funkcija automatskog zaustavljanja

Kad pustite ručicu visokotlačne prskalice, tlačna sklopka isključuje pumpu i zaustavlja se visokotlačni mlaz. Kad pritisnete ručicu pumpa se natrag uključuje.

Simboli na uređaju

Visokotlačni mlaz ne usmjeravajte prema osobama, životinjama, aktivnoj električnoj opremi ili prema samom uređaju.
Uređaj zaštitite od smrzavanja.

Ovaj se uređaj ne smije priključivati neposredno na javnu vodovodnu mrežu.

Namjenska uporaba

Koristite visokotlačni čistač isključivo za privatno kućanstvo.

Visokotlačni čistač namijenjen je za čišćenje strojeva, vozila, zgrada, alata, fasada, terasa, vrtnih uređaja itd. mlazom vode pod visokim tlakom.

Zaštita okoliša

Ambalažni se materijali mogu reciklirati. Molimo odložite ambalažu na ekološki prihvatljiv način.

Električni i elektronički uređaji sadrže vrijedne reciklažne materijale, a često i sastavne dijelove poput baterija, punjivih baterija ili ulja koji kod nepropisnog rukovanja ili nepravilnog zbrinjavanja mogu predstavljati potencijalnu opasnost za ljudsko zdravlje i okoliš. Međutim, ti su sastavni dijelovi potrebni za pravilan rad uređaja. Uređaji koji su označeni ovim simbolom ne smiju se odlagati zajedno s kućnim otpadom.

Radovi čišćenja kod kojih nastaje otpadna voda koja sadrži ulje, npr. pranje motora, pranje podvozja, smiju se provoditi samo na mjestima za pranje koja su opremljena separatorom ulja.

Radovi sa sredstvima za čišćenje smiju se provoditi samo na radnim površinama koje su nepropusne za tekućinu s priključkom na kanalizaciju za prljavu vodu. Ne dozvolite da sredstva za pranje dospiju u vodotoke ili dospiju u tlo.

Uzimanje vode iz javnih vodotoka u nekim zemljama nije dopušteno.

Napomene o sastojcima (REACH)

Aktualne informacije o sastojcima možete pronaći na: *www.kaercher.de/REACH*

Pribor i zamjenski dijelovi

Koristite samo originalan pribor i originalne zamjenske dijelove jer oni jamče siguran i nesmetan rad uređaja. Informacije o priboru i zamjenskim dijelovima pronađite na *www.kaercher.com*.

Sadržaj isporuke

Sadržaj isporuke uređaja prikazan je na ambalaži. Kod raspakiravanja provjerite je li sadržaj potpun. U slučaju nedostatka pribora ili štete nastale prilikom transporta obavijestite svog prodavača.

Opis uređaja

Ilustracije su primjerne, detalji se mogu razlikovati

Vidi slike na stranici sa slikama

Slika A

1. Spojka za priključak za vodu
2. Priključak za vodu s ugrađenom mrežicom
3. Crijevo za usis sredstva za čišćenje s filtrom sredstva za čišćenje
4. Priključni strujni kabel sa strujnim utikačem
5. Prihvatni držač za visokotlačnu ručnu prskalicu
6. Cijev za prskanje Vario Power za najuobičajenije zadatke čišćenja
   Radni tlak može se kontinuirano podesiti od stupnja SOFT (blago) do stupnja HARD (snažno). Za podešavanje radnog tlaka, otpustite ručicu visokotlačne ručne prskalice i cijev za prskanje okrenite u željeni položaj.
   Za nanošenje sredstva za čišćenje demontirajte cijev za prskanje i radite samo s visokotlačnom ručnom prskalicom
7. Cijev za prskanje sa strugalom za prljavštinu za tvrdokornu prljavštinu
8. Visokotlačna ručna prskalica
9. Stezaljka za spajanje / odvajanje visokotlačnog crijeva
10. Ručica visokotlačne ručne prskalice
11. Zapor visokotlačne ručne prskalice
12. Visokotlačno crijevo

⑬ Prihvatni držač za cijevi za prskanje

⑭ Transportna ručka

⑮ Prihvatni držač za visokotlačno crijevo / priključni strujni kabel

⑯ Transportni kotačić

⑰ Sklopka uređaja „0/OFF” (ISKLJ.) / „I/ON” (UKLJ.)

⑱ Priključak visokog tlaka

⑲ Natpisna pločica

⑳ Vijci

㉑ *Vrtno crijevo (ojačano vlaknima, promjera najmanje 1/2 inča (13 mm), duljine najmanje 7,5 m, s brzom spojkom dostupnom u trgovinama)

㉒ *KÄRCHER usisno crijevo

* dodatno potrebno

Montaža

Vidi slike na stranici sa slikama.
Prije puštanja u pogon na uređaj montirajte dijelove koji su priloženi nepričvršćeni.
Pripremite vijke dostavljene s uređajem i prikladan odvijač.

Montaža kotača

1. Uglavite kotače na uređaju.
   Slika B

Montaža transportne ručke

1. Nataknite transportnu ručku.
2. Transportnu ručku pričvrstite s 4 vijka.
   Slika C

Montaža prihvatnog držača za visokotlačnu ručnu prskalicu

1. Gurnite prihvatni držač za visokotlačnu ručnu prskalicu u prihvatnik na uređaju.
2. Držite prihvatni držač u krajnjem položaju i pričvrstite ga vijkom.
   Slika D

Montaža prihvatnog držača za cijevi za prskanje

1. Gurnite prihvatni držač za cijevi za prskanje u prihvatnik na uređaju.
2. Držite prihvatni držač u krajnjem položaju i pričvrstite ga vijkom.
   Slika E

Montaža prihvatnog držača za visokotlačno crijevo/priključni strujni kabel

1. Gurnite prihvatni držač za visokotlačno crijevo / priključni strujni kabel izvana u prihvatnik na transportnoj ručki.
2. Držite prihvatni držač u krajnjem položaju i pričvrstite ga vijkom.
   Slika F

Montaža spojke za priključak za vodu

1. Spojku za priključak za vodu navrnite na priključak uređaja za vodu.
   Slika G

Puštanje u pogon

1. Uređaj postavite na vodoravnu ravnu površinu.

PAŽNJA

Opasnost od oštećenja pri radu s namotanim visokotlačnim crijevom!
Oštećenja na visokotlačnom crijevu.
Prije rada s uređajem potpuno odmotajte visokotlačno crijevo i položite ga bez čvorova, petlji i uvijanja.

2. Potpuno odmotajte visokotlačno crijevo i položite ga bez čvorova, petlji i uvijanja.
3. Montirajte visokotlačno crijevo na uređaj:
   a Povucite stezaljku na spojki prema gore.
   b Utaknite visokotlačno crijevo u spojku.
   c Stisnite stezaljku na spojki prema dolje.
   Slika H
4. Montirajte visokotlačno crijevo na visokotlačnu ručnu prskalicu.
   a Poravnajte visokotlačno crijevo i
   b utaknite ga u visokotlačnu ručnu prskalicu sve dok se čujno ne uglavi.
   Slika I
5. Sigurnost spojeva provjerite povlačenjem za visokotlačno crijevo.
6. Utaknite strujni utikač u utičnicu.

Opskrba vodom

Za priključne vrijednosti vidi natpisnu pločicu ili poglavlje *Tehnički podaci*.
Pridržavajte se propisa vašeg poduzeća za opskrbu vodom.

PAŽNJA

Oštećenja uzrokovana onečišćenom vodom
Onečišćenja u vodi mogu oštetiti pumpu i pribor.
Za zaštitu KÄRCHER preporučuje uporabu filtra za vodu KÄRCHER (poseban pribor, kataloški broj 4.730-059).

Priključak na vodovod

PAŽNJA

Opasnost od oštećenja pri uporabi spojki crijeva izrađenih od mjeda s funkcijom AquaStop drugih dobavljača.
Oštećenja visokotlačne pumpe.
Koristite samo spojke crijeva sa/bez funkcije AquaStop tvrtke Kärcher, spojke crijeva bez funkcije AquaStop ili plastične spojke crijeva s funkcijom AquaStop drugih dobavljača.

1. Vrtno crijevo nataknite na spojku za priključak za vodu.
   Slika J
2. Priključite vrtno crijevo na vodovod.
3. Do kraja otvorite slavinu za vodu.

Usisavanje vode iz otvorenih spremnika

Ovaj visokotlačni čistač je s KÄRCHER usisnim crijevom prikladan za usisavanje površinske vode,npr. iz bačvi za kišnicu ili stajaćih voda (maksimalnu usisnu visinu vidi *Tehnički podaci*).

1. Odvrnite spojku s priključka za vodu.
2. Usisno crijevo napunite čistom vodom.
3. Usisno crijevo navrnite na priključak za vodu uređaja i objesite u izvor vode (npr. bačva za kišu).

Rad

PAŽNJA

Opasnost od oštećenja tijekom rada pumpe na suho!
Oštećenje pumpe
Isključite uređaj ako se tlak ne poveća unutar 2 minute.

Postupite prema uputama u Pomoć u slučaju smetnji.

Rad s visokim tlakom

PAŽNJA

Oštećenja lakiranih ili osjetljivih površina

Površine se oštećuju pri premaloj udaljenosti mlaza ili zbog odabira neprikladne cijevi za prskanje.

Održavajte udaljenost mlaza od najmanje 30 cm pri pranju lakiranih površina.

Automobilske gume, lak ili osjetljive površine poput drveta ne čistite strugalom za prljavštinu.

1. Cijev za prskanje utaknite u visokotlačnu ručnu prskalicu i uglavite je okretanjem za 90°.
   Slika K
2. Uključite uređaj („I/ON” UKLJ.).
3. Deblokirajte ručicu visokotlačne ručne prskalice.
4. Pritisnite ručicu visokotlačne ručne prskalice.
   Uređaj se uključuje.

Rad sa sredstvom za čišćenje

⚠ OPASNOST

Opasnost od ozljeda od sredstva za čišćenje

Teška oštećenja zdravlja zbog nestručne uporabe sredstava za čišćenje.

Pridržavajte se sigurnosno tehničkog lista proizvođača sredstva za čišćenje.

Nosite propisanu osobnu zaštitnu opremu.

Napomena

Sredstva za čišćenje tvrtke KÄRCHER jamče neometani rad. Molimo posavjetujte se s nama ili zatražite naš katalog ili listove s podacima o našim sredstvima za čišćenje.

Napomena

Sredstvo za pranje može se primiješati samo pri niskom tlaku.

1. Usisno crijevo za sredstvo za čišćenje izvucite iz kućišta u željenoj duljini.
   Slika L
2. Usisno crijevo za sredstvo za čišćenje objesite u spremnik s otopinom sredstva za čišćenje.
3. Cijev za prskanje odvojite od visokotlačne ručne prskalice i radite samo s visokotlačnom ručnom prskalicom.
   U toku rada otopina sredstva za pranje miješa se s mlazom vode.

Preporučena metoda čišćenja

1. Naprskajte malo sredstva za čišćenje na suhu površinu i pustite da djeluje (ali ne i da se osuši).
2. Odvojenu prljavštinu isperite visokotlačnim mlazom.

Nakon rada sa sredstvom za pranje

1. Uređaj nakon oko 30 sekundi isperite čistom vodom.

Prekid rada

1. Pustite ručicu visokotlačne ručne prskalice.
   Kad pustite ručicu, uređaj se isključuje. Visoki tlak u sustavu ostaje očuvan.
2. Blokirajte ručicu visokotlačne ručne prskalice.
   Slika M
3. Pri stankama u radu duljim od 5 minuta isključite uređaj „0/OFF” (ISKLJ.).

Završetak rada

⚠ OPREZ

Opasnost od ozljeda!

Ozljede zbog nekontroliranog izlaza vode pod visokim tlakom.

Odvajajte visokotlačno crijevo od visokotlačne ručne prskalice ili uređaja samo ako u sustavu nema tlaka.

1. Pustite ručicu visokotlačne ručne prskalice.
2. Zatvorite slavinu za vodu.
3. Pritisnite ručicu visokotlačne ručne prskalice na 30 sekundi.
   Sustav se rastlačuje od preostalog tlaka.
4. Pustite ručicu visokotlačne ručne prskalice.
5. Blokirajte ručicu visokotlačne ručne prskalice.
6. Isključite uređaj „0/OFF” (ISKLJ.).
7. Odvojite uređaj od dovoda vode.
8. Izvucite strujni utikač iz utičnice.

Transport

⚠ OPREZ

Opasnost od ozljeda i oštećenja zbog težine uređaja!

Ozljede i oštećenja.

Pri transportu i skladištenju uzmite u obzir težinu uređaja.

Vuča uređaja

1. Vucite uređaj za sobom držeći ga za transportnu ručku.

Transport uređaja u vozilu

1. Osigurajte uređaj od klizanja ili prevrtanja.

Skladištenje

⚠ OPREZ

Opasnost od ozljeda i oštećenja zbog težine uređaja!

Ozljede i oštećenja.

Pri transportu i skladištenju uzmite u obzir težinu uređaja.

Čuvanje uređaja

1. Uređaj odložite na ravnu površinu.
2. Odspojite visokotlačno crijevo od visokotlačne ručne prskalice.
3. Odvojite cijev za prskanje od visokotlačne ručne prskalice.
4. Pospremite obje cijevi za prskanje i visokotlačnu ručnu prskalicu u odgovarajuće prostore za odlaganje.
5. Odvojite visokotlačno crijevo od uređaja.
6. Visokotlačno crijevo spremite na uređaju.
7. Pospremite priključni strujni kabel u uređaj.

Prije duljeg skladištenja pridržavajte se dodatnih napomena, vidi poglavlje *Njega i održavanje*.

Zaštita od smrzavanja

PAŽNJA

Opasnost od oštećenja!

Oštećenje uređaja i pribora uslijed smrzavanja vode.

Nakon svake uporabe potpuno ispraznite uređaj i pribor.

Zaštitite uređaj i pribor od temperatura nižih ili jednakih 0 °C (32 °F).

1. Odvojite dovod vode s uređaja.
2. Demontirajte visokotlačno crijevo s uređaja.
3. Uključite uređaj „I/ON” (UKLJ.).
4. Pričekajte maksimalno 1 minutu dok na priključku visokog tlaka više ne istječe voda.
5. Isključite uređaj „0/OFF” (ISKLJ.).
6. Uređaj i pribor čuvajte u prostoriji zaštićenoj od smrzavanja.

Njega i održavanje

⚠ OPASNOST

Opasnost od strujnog udara

Ozljede zbog dodira dijelova pod naponom

Isključite uređaj.

Izvucite strujni utikač.

Uređaj ne zahtijeva održavanje, to znači da ne morate provoditi nikakve redovite radove održavanja.

Čišćenje mrežice u priključku za vodu

PAŽNJA

Opasnost od oštećenja zbog nedostatka ili oštećenja mrežice!

Oštećenja visokotlačne pumpe

Ne upotrebljavajte uređaj bez sita.

Nemojte čistiti mrežicu tvrdim, oštrim predmetima.

Po potrebi očistite sito u priključku za vodu.

1. Odvrnite spojku s priključka za vodu.
2. Izvadite mrežicu.
   Slika N
3. Očistite mrežicu pod tekućom vodom.
4. Umetnite mrežicu u priključak za vodu.

Čišćenje filtra sredstva za pranje

Prije duljeg skladištenja očistite filtar sredstva za pranje.

1. Skinite filtar s usisnog crijeva za sredstvo za pranje.
2. Očistite filtar pod tekućom vodom.
   Slika O

Pomoć u slučaju smetnji

Smetnje često imaju jednostavne uzroke koje možete sami ukloniti uz pomoć pregleda u nastavku. Ako niste sigurni ili ako smetnje nisu ovdje navedene, obratite se ovlaštenoj servisnoj službi.

⚠ OPASNOST

Opasnost po život!

Smrtonosne ozljede od strujnog udara pri dodiru s dijelovima pod naponom.

Ne dodirujte dijelove pod naponom.

Isključite uređaj.

Izvucite strujni utikač iz strujne utičnice.

Uređaj ne radi

1. Pritisnite ručicu visokotlačne ručne prskalice. Uređaj se uključuje.
2. Provjerite odgovara li napon izvora struje naponu navedenom na natpisnoj pločici.
3. Provjerite je li priključni strujni kabel oštećen.

Uređaj se ne puni tlakom

Dovod vode je nedostatan.

1. Do kraja otvorite slavinu za vodu.
2. Provjerite je li protočna količina dovoda vode dostatna.
3. Provjerite kako je podešena cijev za prskanje.
4. Provjerite da maksimalna usisna visina nije prekoračena.

Mrežica u priključku za vodu je onečišćena.

1. Plosnatim kliještima izvucite mrežicu u priključku za vodu.
2. Očistite mrežicu pod tekućom vodom.
   Slika N

U uređaju se nalazi zrak.

1. Odzračite uređaj:
   a Uređaj bez priključene cijevi za prskanje uključite na maksimalno 2 minute.
   b Pritisnite visokotlačnu ručnu prskalicu i pričekajte dok voda na visokotlačnoj ručnoj prskalici ne bude istjecala bez mjehurića.
   c Priključite cijev za prskanje.

Jaka kolebanja tlaka

1. Očistite visokotlačnu mlaznicu:
   a Iglom uklonite onečišćenja iz otvora mlaznice.
   b Visokotlačnu mlaznicu sprijeda isperite vodom.
2. Provjerite količinu dovoda vode.

Uređaj propušta

1. Mala količina propuštanja uređaja tehnički je uvjetovana. U slučaju jakog propuštanja obratite se ovlaštenoj servisnoj službi.

Sredstvo za čišćenje se ne usisava

Na visokotlačnu ručnu prskalicu montirana je cijev za prskanje.

1. Demontirajte cijev za prskanje i radite samo s visokotlačnom ručnom prskalicom.

Crijevo sredstva za čišćenje je savijeno, začepljeno ili propušta.

1. Položite, očistite ili zamijenite crijevo sredstva za čišćenje bez savijanja.

Filtar sredstva za čišćenje je začepljen.

1. Očistite filtar sredstva za čišćenje, vidi *Čišćenje filtra sredstva za pranje*.

Jamstvo

U svakoj zemlji vrijede jamstveni uvjeti koje je izdala nadležna organizacija za distribuciju. Moguće kvarove na Vašem uređaju popravljamo besplatno unutar jamstvenog roka ako je uzrok materijalna pogreška ili pogreška u proizvodnji. U slučaju koji podliježe jamstvu obratite se s potvrdom o plaćanju Vašem prodavaču ili najbližoj ovlaštenoj servisnoj službi.

(vidi adresu na poleđini)

Daljnje informacije o jamstvu (ako postoje) možete pronaći u servisnom području vaše lokalne web stranice tvrtke Kärcher pod “Preuzimanja”.

EU izjava o sukladnosti

Ovime izjavljujemo da je dolje navedeni proizvod u skladu s relevantnim odredbama navedenih direktiva i uredbi. U slučaju izmjene proizvoda koja nije dogovorena s nama ova izjava gubi svoju valjanost. Ova izjava o sukladnosti izdana je pod isključivom odgovornošću proizvođača.

Proizvod: Visokotlačni čistač

Tip: K 3, K 3 Premium, KHD 3

Direktive i uredbe

2006/42/EZ (+2009/127/EZ)
2014/30/EU
2011/65/EU
2000/14/EZ

Primijenjene usklađene norme

EN 60335-1
EN 60335-2-79
EN 62233: 2008
EN 55014-1: 2017 + A11: 2020
EN 55014-2: 1997+A1: 2001+A2: 2008
EN 61000-3-2: 2014
EN 61000-3-3: 2013
EN IEC 63000: 2018

Primijenjeni postupak procjene sukladnosti

2000/14/EZ: Prilog V.

Razina zvučne snage dB(A)

K 3 (1.676-000.0 - 1.676-014.0)
Izmjereno: 88
Zajamčeno: 90
K 3, K 3 Premium, KHD 3
(1.676-350.0 - 1.676-999.0)

Izmjereno: 87
Zajamčeno: 90

Ime i adresa

Opunomoćenik za dokumentaciju:
S. Reiser
Alfred Kärcher SE & Co. KG
Alfred-Kärcher-Str. 28 - 40
71364 Winnenden (Germany)
Tel.: +49 7195 14-0
Faks: +49 7195 14-2212

H. Jenner
Chairman of the Board of Management

S. Reiser
Manager Regulatory Affairs & Certification

Winnenden, 01.09.2025.
Dolje potpisani djeluju u ime i po opunomoćenju uprave.
Alfred Kärcher SE & Co. KG
Alfred-Kärcher-Str. 28 - 40
71364 Winnenden (Njemačka)
Tel.: +49 7195 14-0
Telefaks: +49 7195 14-2212

Tehnički podaci

Električni priključak		
Napon	V	220-240
Faza	~	1
Frekvencija	Hz	50-60
Potrošnja struje	A	6
Vrsta zaštite		IPX5
Klasa zaštite	⧈	II
Strujni osigurač (tromi)	A	10
Priključak za vodu		
Dovodni tlak (maks.)	MPa	1,2
Temperatura dovodne vode (maks.)	°C	40
Količina dovodne vode (min.)	l/min	8
Usisna visina (maks.)	m	0,5
Podaci o snazi uređaja		
Radni tlak	MPa	8,0
Maks. dopušteni tlak	MPa	12,0
Protočna količina, voda	l/min	5,5
Protočna količina, maksimalna	l/min	6,3
Protočna količina, sredstvo za čišćenje	l/min	0,3
Povratna udarna sila visokotlačne ručne prskalice	N	12
Dimenzije i težine		
Tipična težina pri radu	kg	5,1
Duljina	mm	242
Širina	mm	285
Visina	mm	805
Vrijednosti utvrđene prema EN 60335-2-79		
Vrijednost vibracije šaka-ruka	m/s^2	1,7
Nesigurnost K	m/s^2	0,7
Razina zvučnog tlaka L_{pA}	dB(A)	74
Nesigurnost K_{pA}	dB(A)	3
Razina zvučne snage L_{WA} + Nesigurnost K_{WA}	dB(A)	90

Pridržano pravo na tehničke izmjene.

Sadržaj

Aplikacija KÄRCHER Home & Garden 111
Opšte napomene..... 111
Sigurnosni uređaji 111
Simboli na uređaju 112
Namenska upotreba..... 112
Zaštita životne sredine 112
Pribor i rezervni delovi..... 112
Obim isporuke 112
Opis uređaja..... 112
Montaža 112
Puštanje u pogon 113
Rad..... 113
Transport..... 114
Skladištenje..... 114
Nega i održavanje 114
Pomoć u slučaju smetnji 114
Garancija..... 115
EU izjava o usklađenosti 115
Tehnički podaci 116

Aplikacija KÄRCHER Home & Garden

Sa KÄRCHER Home & Garden aplikacijom, imate koristi od sledećih prednosti prilikom korišćenja uređaja:

- Preporuke za primenu i stručno znanje
- Informacije o proizvodu, pregled pribora i uputstva za upotrebu
- Pomoć i kontakt sa servisom
- Onlajn prodavnica – ekskluzivne ponude i još mnogo toga

Preuzmite aplikaciju KÄRCHER Home & Garden iz prodavnice aplikacija i jednostavno registrujte svoj proizvod.

Opšte napomene

Pre prve upotrebe, pročitajte originalna uputstva za upotrebu i priložene bezbednosne instrukcije. Postupajte u skladu sa tim.
Sačuvajte obe knjižice za buduću upotrebu ili sledeće vlasnike.

Sigurnosni uređaji

⚠ *UPOZORENJE*

Opasnost od povreda!
Ozbiljne povrede zbog nedostajućih, izmenjenih ili neefikasnih sigurnosnih uređaja.
Nemojte zaobilaziti ili uklanjati sigurnosne uređaje i nemojte ih deaktivirati. Sigurnosni uređaji služe za vašu zaštitu.

Prekidač uređaja

Prekidač uređaja sprečava slučajno pokretanje uređaja.

Bravica visokopritisne ručne prskalice

Bravica zaključava polugu visokopritisne ručne prskalice i sprečava slučajno pokretanje uređaja.

Funkcija automatskog zaustavljanja

Prilikom otpuštanja poluge na visokopritisnoj ručnoj prskalici, presostat isključuje pumpu i zaustavlja visokopritisni mlaz. Ukoliko se poluga pritisne, pumpa se ponovo uključuje.

Simboli na uređaju

Mlaz visokog pritiska ne usmeravati na ljude, životinje, aktivnu električnu opremu ili na sam uređaj.
Uređaj zaštititi od mraza.

Uređaj ne sme da se priključi neposredno na vodovodnu mrežu.

Namenska upotreba

Visokopritisni čistač koristite isključivo za privatna domaćinstva.
Visokopritisni čistač je namenjen za čišćenje mašina, vozila, građevina, alata, fasada, terasa, baštenskih uređaja itd. vodenim mlazom pod visokim pritiskom.

Zaštita životne sredine

Ambalaža može da se reciklira. Pakovanja odložite u otpad u skladu sa ekološkim propisima.

Električni i elektronski uređaji sadrže dragocene materijale koji se mogu reciklirati, a često i komponente kao što su baterije, akumulatori ili ulje, koje, u slučaju pogrešnog rukovanja ili pogrešnog odlaganja, mogu da predstavljaju potencijalnu opasnost po zdravlje ljudi i životnu sredinu. Međutim, ovi sastavni delovi su neophodni za pravilan rad uređaja. Uređaji označeni ovim simbolom ne smeju da se odlažu u kućni otpad.

♣ Radovi na čišćenju, pri kojima nastaje otpadna voda koja sadrži ulje, npr. pranje motora ili pranje donjeg dela vozila, smeju da se vrše samo na mestima za pranje sa separatorom ulja.

♣ Radovi sa deterdžentima smeju da se obavljaju samo na radnim površinama koje ne propuštaju tečnost sa priključkom na kanalizaciju za otpadnu vodu. Deterdženti ne smeju da dospeju u vodotokove ili zemljište.

♣ Uzimanje vode iz javnih vodotokova u pojedinim zemljama nije dozvoljeno.

Napomene o sastojcima (REACH)
Aktuelne informacije o sastojcima možete pronaći na: *www.kaercher.de/REACH*

Pribor i rezervni delovi

Koristite samo originalni pribor i originalne rezervne delove pošto oni garantuju bezbedan rad i rad bez smetnji na uređaju.
Informacije o priboru i rezervnim delovima možete pronaći na *www.kaercher.com*.

Obim isporuke

Obim isporuke uređaja je prikazan na pakovanju. Prilikom otpakivanja proverite da li je sadržaj potpun. Ukoliko nedostaje pribor ili u slučaju štete nastale prilikom transporta obavestite vašeg distributera.

Opis uređaja

Slike kao primjer, detalji mogu da odstupaju
Slike, pogledajte stranu sa grafikonima
Slika A

1. Spojnica za priključak za vodu
2. Priključak za vodu sa ugrađenim sitom
3. Crevo za usisavanje deterdženta sa filterom za deterdžent
4. Strujni priključni kabl sa strujnim utikačem
5. Prihvatni držač za visokopritisnu ručnu prskalicu
6. Cev za prskanje Vario Power za najčešće poslove čišćenja
   Radni pritisak može da se podešava kontinualno, od stepena SOFT do stepena HARD. Za podešavanje radnog pritiska, otpustite polugu visokopritisne ručne prskalice i cev za prskanje okrenite u željeni položaj.
   Za izbacivanje sredstva za čišćenje, demontirajte cev za prskanje i radite samo sa visokopritisnom ručnom prskalicom.
7. Cev za prskanje glodala za tvrdokornu prljavštinu
8. Visokopritisna ručna prskalica
9. Stezaljka za spajanje / odspajanje visokopritisnog creva
10. Poluga visokopritisne ručne prskalice
11. Bravica visokopritisne ručne prskalice
12. Visokopritisno crevo
13. Prihvatni držač za cevi za prskanje
14. Transportna ručka
15. Prihvatni držač za visokopritisno crevo / strujni priključni kabl
16. Transportni točkić
17. Prekidač uređaja „0/OFF” / „I/ON”
18. Priključak visokog pritiska
19. Natpisna pločica
20. Zavrtnji
21. * Baštensko crevo (ojačano pletivom, prečnika najmanje 1/2 cola(13 mm), dužine najmanje 7,5 m, sa običnom brzom spojnicom)
22. *Kärcher usisno crevo

* dodatno potrebno

Montaža

Slike vidi na stranici sa grafikama.
Pre puštanja u pogon, na uređaj montirajte nepričvršćene priložene delove.
Pripremite isporučene zavrtnje i odgovarajući odvijač.

Montaža točkova

1. Uklopite točkove na uređaju.
   Slika B

Montaža transportne ručke

1. Pričvrstite transportnu ručku.

2. Učvrstite transportnu ručku sa 4 vijka.
   Slika C

Montaža prihvatnog držača za visokopritisne ručne prskalice

1. Umetnite prihvatni držač za visokopritisne ručne prskalice u prihvatnik.
2. Držite prihvatni držač u krajnjem položaju i pričvrstite ga zavrtnjem.
   Slika D

Montaža prihvatnog držača cevi za prskanje

1. Umetnite prihvatni držač za cevi za prskanje u prihvatnik na uređaju.
2. Držite prihvatni držač u krajnjem položaju i pričvrstite ga zavrtnjem.
   Slika E

Montaža uređaja za skladištenje visokopritisnog creva / strujnog priključngo kabla

1. Umetnite prihvatni držač za strujni priključni kabl u prihvatnik na transportnoj ručki sa spoljašnje strane.
2. Držite prihvatni držač u krajnjem položaju i pričvrstite ga zavrtnjem.
   Slika F

Montaža spojnice za priključak za vodu

1. Spojnicu za priključak za vodu pričvrstite na priključak za vodu uređaja.
   Slika G

Puštanje u pogon

1. Uređaj odložite na vodoravnu površinu.

PAŽNJA

Opasnost od oštećenja prilikom rada sa odmotanim visokopritisnim crevom

Oštećenja na visokopritisnom crevu

Odmotajte do kraja visokopritisno crevo i položite ga bez čvorova, petlji i uvijanja pre upotrebe uređaja.

2. Odmotajte do kraja visokopritisno crevo i razvijte ga bez čvorova, zapetljavanja i uvrtanja.
3. Montirati visokopritisno crevo na uređaj:
   a Postavite kopču na spojnicu.
   b Visokopritisno crevo utaknite u spojnicu.
   c Gurnite stezaljku na spojnici nadole.
   Slika H
4. Montirajte visokopritisno crevo na visokopritisnu ručnu prskalicu.
   a Poravnajte visokopritisno crevo i
   b utaknite ga u visokopritisnu ručnu prskalicu, dok čujno ne nalegne.
   Slika I
5. Povlačenjem visokopritisnog creva proverite da li su spojevi bezbedni.
6. Strujni utikač utaknite u utičnicu.

Snabdevanje vodom

Priključne vrednosti proverite na natpisnoj pločici ili u poglavlju *Tehnički podaci*.

Obratite pažnju na propise preduzeća za vodosnabdevanje.

PAŽNJA

Štete zbog prljave vode

Prljavština u vodi može da ošteti pumpu i pribor.

Radi zaštite, KÄRCHER preporučuje upotrebu KÄRCHER filtera za vodu (poseban pribor, kataloški broj 4.730-059).

Priključak na vodovod

PAŽNJA

PAŽNJA Opasnost od oštećenja prilikom korišćenja spojnica creva od mesinga sa AquaStop funkcijom drugih ponuđača.

Oštećenja na visokopritisnoj pumpi.

Koristite samo spojnice creva sa/bez AquaStop funkcije kompanije Kärcher, spojnice creva bez AquaStop funkcije ili spojnice creva od plastike sa AquaStop funkcijom drugih proizvođača.

1. Baštensko crevo utaknite na spojnicu za crevo za vodu.
   Slika J
2. Baštensko crevo priključite na vodovod.
3. Do kraja otvorite slavinu za vodu.

Usisavanje vode iz otvorenih rezervoara

Ovaj čistač pod visokim pritiskom opremljen je usisnim crevom KÄCHHER za usisavanje površinske vode, npr. iz buradi sa kišnicom ili stajaćih voda (za maksimalnu usisnu visinu pogledati *Tehnički podaci*).

1. Odvrnite spojnicu na priključku za vodu.
2. Usisno crevo napunite vodom.
3. Usisno crevo pričvrstite na priključak za vodu na uređaju i zakačite ga na neki izvor vode (npr. bure za kišnicu).

Rad

PAŽNJA

Opasnost od oštećenja tokom rada na suvo pumpe

Oštećenje pumpe

Isključite uređaj ako se pritisak ne formira u roku od 2 minuta.

Postupite u skladu sa uputstvima u Pomoć u slučaju smetnji.

Režim rada sa visokim pritiskom

PAŽNJA

Oštećenje lakiranih ili osetljivih površina

Površine se oštećuju kada je manje odstojanje mlaza ili kada se izabere neodgovarajuća cevi za prskanje.

Prilikom čišćenja lakiranih površina održavajte odstojanje mlaza od najmanje 30 cm.

Automobilske gume, lak i osetljive površine kao što je drvo čistite pomoću glodala za prljavštinu.

1. Cev za prskanje utaknite u ručnu prskalicu visokog pritiska i fiksirajte je okretanjem za 90°.
   Slika K
2. Uključite uređaj („I/ON”).
3. Deblokirajte polugu visokopritisne ručne prskalice.
4. Pritisnite polugu visokopritisne ručne prskalice. Uređaj se uključuje.

Rad sa deterdžentom

⚠ *OPASNOST*

Opasnost od povreda usled sredstva za čišćenje

Teško narušavanje zdravlja zbog nestručne upotrebe deterdženata.

Pri korišćenju sredstava za čišćenje pridržavajte se bezbednosnog lista proizvođača sredstva za čišćenje.

Nosite propisanu ličnu zaštitnu opremu.

Napomena

KÄRCHER sredstva za čišćenje garantuju rad bez smetnji. Molimo da se posavetujete ili da nabavite naš katalog ili naše informativne listove o sredstvima za čišćenje.

Napomena
Deterdžent sme da se dodaje samo pri niskom pritisku.
1. Usisno crevo sredstva za čišćenje izvucite iz kućišta u željenoj dužini.
   Slika L
2. Usisno crevo sredstva za čišćenje zakačite u posudu sa rastvorom sredstva za čišćenje.
3. Cev za prskanje odvojite sa visokopritisne ručne prskalice i radite samo sa visokopritisnom ručnom prskalicom.
   Tokom rada se rastvor deterdženta meša sa mlazom vode.

Preporučena metoda čišćenja

1. Po suvoj površini štedljivo naprskajte sredstvo za čišćenje i ostavite da deluje (ne da se osuši).
2. Rastvorenu nečistoću isperite visokopritisnim mlazom.

Posle režima rada sa deterdžentom

1. Uređaj oko 30 sekundi ispirajte čistom vodom.

Prekid rada

1. Otpustite polugu ručne prskalice visokog pritiska. Kada se otpusti poluga, uređaj se isključuje. U sistemu se zadržava visoki pritisak.
2. Zaključajte polugu ručne prskalice visokog pritiska.
   Slika M
3. U slučaju pauze u radu duže od 5 minuta, isključite uređaj „0/OFF".

Završetak rada

⚠ *OPREZ*

Opasnost od povreda!
Povrede usled nekontrolisanog izlaženja vode pod visokim pritiskom.
Visokopritisno crevo odvojite sa visokopritisne ručne prskalice ili uređaja samo ako u sistemu nema pritiska.
1. Otpustite polugu ručne prskalice visokog pritiska.
2. Zatvorite slavinu za vodu.
3. Polugu ručne prskalice visokog pritiska pritiskajte oko 30 sekundi.
   Eliminiše se pritisak koji je preostao u sistemu.
4. Otpustite polugu ručne prskalice visokog pritiska.
5. Zaključajte polugu ručne prskalice visokog pritiska.
6. Isključite uređaj „0/OFF".
7. Uređaj odvojite sa snabdevanja vodom.
8. Mrežni utikač izvući iz utičnice.

Transport

⚠ *OPREZ*

Opasnost od povreda i opasnost od oštećenja zbog težine uređaja!
Povrede i oštećenja.
Prilikom transporta i skladištenja obratiti pažnju na težinu uređaja.

Vuča uređaja

1. Uređaj vucite za transportnu ručku.

Transport uređaja u vozilu

1. Zaštite uređaj od klizanja i prevrtanja.

Skladištenje

⚠ *OPREZ*

Opasnost od povreda i opasnost od oštećenja zbog težine uređaja!
Povrede i oštećenja.
Prilikom transporta i skladištenja obratiti pažnju na težinu uređaja.

Čuvanje uređaja

1. Uređaj odložite na ravnoj površini.
2. Odvojite visokopritisno crevo sa visokopritisne ručne prskalice.
3. Odvojite cev za prskanje sa visokopritisne ručne prskalice.
4. Spremite obe cevi za prskanje i visokopritisnu ručnu prskalicu u odgovarajući prihvatni držač.
5. Odvojite visokopritisno crevo sa uređaja.
6. Visokopritisno crevo čuvajte na uređaju.
7. Spremite strujni priključni kabl na uređaju.

Pre dužeg skladištenja obratite pažnju na dodatne napomene, pogledajte poglavlje *Nega i održavanje*.

Zaštita od mraza

PAŽNJA

Opasnost od oštećenja!
Oštećenja uređaja i pribora izazvano zamrzavanjem vode.
Potpuno ispraznite uređaj i dodatnu opremu nakon svake upotrebe.
Zaštitite uređaj i dodatnu opremu od temperatura manjih ili jednakih 0°C (32°F).
1. Odvojite snabdevanje vodom na uređaju.
2. Demontirajte visokopritisno crevo na uređaju.
3. Uključite uređaj „I/ON".
4. Sačekajte maksimalno jedan minut dok iz priključka visokog pritiska ne prestane da izlazi voda.
5. Isključite uređaj „0/OFF".
6. Uređaj i pribor čuvajte u prostoriji zaštićenoj od mraza.

Nega i održavanje

⚠ *OPASNOST*

Opasnost od strujnog udara
Povrede dodirivanjem delova koji provode struju
Isključite uređaj.
Izvucite strujni utikač.
Uređaj ne zahteva održavanje tj. ne morate redovno sprovoditi održavanje.

Čišćenje sita u priključku za vodu

PAŽNJA

Opasnost od oštećenja usled nedostajućeg ili oštećenog sita!
Oštećenja na visokopritisnoj pumpi
Nikada nemojte rukovati uređajem bez sita.
Nemojte čistiti sito tvrdim, oštrim predmetima.
Po potrebi očistite sito na priključku za vodu.
1. Odvrnite spojnicu na priključku za vodu.
2. Izvucite sito.
   Slika N
3. Sito očistite pod mlazom vode.
4. Sito postavite na priključak za vodu.

Čišćenje filtera za deterdžent

Pre dužeg skladištenja očistite filter za deterdžent.
1. Izvucite filter sa usisnog creva za deterdžent.
2. Filter očistite pod mlazom vode.
   Slika O

Pomoć u slučaju smetnji

Smetnje obično imaju jednostavne uzroke koje možete samostalno da otklonite uz pomoć sledećeg pregleda.

U slučaju da imate nedoumice ili smetnje koje nisu ovde navedene, obratite se ovlašćenoj servisnoj službi.

⚠ *OPASNOST*

Opasnost po život!
Smrtonosne povrede usled strujnog udara prilikom dodirivanja delova pod naponom.
Nemojte dodirivati delove koji provode napon.
Isključite uređaj.
Izvucite mrežni utikač iz mrežne utičnice.

Uređaj ne radi

1. Pritisnite polugu visokopritisne ručne prskalice. Uređaj se uključuje.
2. Proverite da li napon koji je naznačen na natpisnoj pločici odgovara naponu izvora struje.
3. Proverite da li ima oštećenja na strujnom priključnom kablu.

Ne podiže se pritisak u uređaju

Dovod vode je nedovoljan.

1. Do kraja otvorite slavinu za vodu.
2. Proverite da li je protočna količina dovoda vode dovoljna.
3. Proverite podešavanja na cevi za prskanje.
4. Uverite se da nije prekoračena maksimalna usisna visina.

Sito na priključku za vodu je zaprljano.

1. Pomoću pljosnatih klešta izvucite sito sa priključka za vodu.
2. Sito očistite pod mlazom vode.
   Slika N

U uređaju ima vazduha.

1. Odzračite uređaj:
   a Uređaj uključite bez priključene cevi za prskanje maksimalno 2 minuta.
   b Pritisnite visokopritisnu ručnu prskalicu i sačekajte, dok voda bez mehurića ne počne da izlazi iz nje.
   c Priključite cev za prskanje.

Velike oscilacije pritiska

1. Čišćenje visokopritisne mlaznice:
   a Pomoću igle uklonite prljavštinu iz otvora mlaznice.
   b Visokopritisnu mlaznicu ispirajte vodom s prednje strane.
2. Proverite dovodnu količinu vode.

Uređaj nezaptiven

1. Manja nezaptivenost uređaja je tehnički uslovljena. U slučaju jače nezaptivenosti angažujte servisnu službu.

Nema usisavanja deterdženta

Na visokopritisnoj ručnoj prskalici je montirana cev za prskanje.

1. Demontirajte cev za prskanje i radite samo sa visokopritisnom ručnom prskalicom.

Crevo deterdženta je savijeno, začepljeno ili propušta.

1. Crevo deterdženta položite bez savijanja, očistite ili zamenite.

Filter deterdženta je začepljen.

1. Očistiti filter sredstva za čišćenje, pogledati *Čišćenje filtera za deterdžent*.

Garancija

U svakoj zemlji važe uslovi garancije koje je izdala naša nadležna distributivna organizacija. Sve smetnje na vašem uređaju ćemo otkloniti besplatno u okviru garantnog roka, ukoliko je uzrok smetnje greška u materijalu ili greška u proizvodnji. U slučaju koji podleže garanciji obratite se sa dokazom o kupovini vašem prodavcu ili najbližoj ovlašćenoj lokaciji servisne službe. (Adresu vidi na poleđini)
Dodatne informacije o garanciji (ako postoje) možete pronaći u servisnom delu vaše lokalne Kärcher internet stranice pod opcijom „Preuzimanja“.

EU izjava o usklađenosti

Ovim izjavljujemo da je proizvod naveden u nastavku u skladu sa relevantnim odredbama navedenih direktiva i uredbi. U slučaju izmene proizvoda bez naše saglasnosti, ova izjava gubi validnost. Isključivu odgovornost za izdavanje ove izjave o usaglašenosti snosi proizvođač.
Proizvod: Visokopritisni čistač
Tip: K 3, K 3 Premium, KHD 3

Direktive i uredbe
2006/42/EZ (+2009/127/EZ)
2014/30/EU
2011/65/EU
2000/14/EZ

Primenjene harmonizovane norme
EN 60335-1
EN 60335-2-79
EN 62233: 2008
EN 55014-1: 2017 + A11: 2020
EN 55014-2: 1997+A1: 2001+A2: 2008
EN 61000-3-2: 2014
EN 61000-3-3: 2013
EN IEC 63000: 2018

Primenjeni postupak ocenjivanja usklađenosti
2000/14/EZ: Prilog V

Nivo zvučne snage dB(A)
K 3 (1.676-000.0 - 1.676-014.0)
Izmereno: 88
Garantovano: 90
K 3, K 3 Premium, KHD 3
(1.676-350.0 - 1.676-999.0)
Izmereno: 87
Garantovano: 90

Naziv i adresa
Lice ovlašćeno za dokumentaciju:
S. Reiser
Alfred Kärcher SE & Co. KG
Alfred-Kärcher-Str. 28 - 40
71364 Winnenden (Nemačka)
Tel.: +49 7195 14-0
Faks: +49 7195 14-2212

H. Jenner
Chairman of the Board of Management

i.V. S. Reiser
Manager Regulatory Affairs & Certification

Winnenden, 2025/09/01
Potpisnici deluju po nalogu i uz punomoć upravnog odbora.
Alfred Kärcher SE & Co. KG
Alfred-Kärcher-Str. 28 - 40
71364 Winnenden (Germany)
Tel.: +49 7195 14-0
Faks: +49 7195 14-2212

Tehnički podaci

Električni priključak		
Napon	V	220-240
Faza	~	1
Frekvencija	Hz	50-60
Potrošnja struje	A	6
Vrsta zaštite		IPX5
Klasa zaštite	⧈	II
Strujni osigurač (inertan)	A	10
Priključak za vodu		
Dovodni pritisak (maks.)	MPa	1,2
Dovodna temperatura (maks.)	°C	40
Dovodna količina (min.)	l/min	8
Usisna visina (maks.)	m	0,5
Podaci o snazi uređaja		
Radni pritisak	MPa	8,0
Maks. dozvoljeni pritisak	MPa	12,0
Protočna količina, voda	l/min	5,5
Maksimalna protočna količina	l/min	6,3
Protočna količina, sredstvo za čišćenje	l/min	0,3
Povratna udarna sila visokopritisne ručne prskalice	N	12
Dimenzije i težine		
Tipična radna težina	kg	5,1
Dužina	mm	242
Širina	mm	285
Visina	mm	805
Utvrđene vrednosti prema EN 60335-2-79		
Vrednost vibracije na šaci i ruci	m/s^2	1,7
Nepouzdanost K	m/s^2	0,7
Nivo zvučnog pritiska L_{pA}	dB(A)	74
Nepouzdanost K_{pA}	dB(A)	3
Nivo zvučne snage L_{WA} + nepouzdanost K_{WA}	dB(A)	90

Zadržano pravo na tehničke promene.

Περιεχόμενα

KÄRCHER Home & Garden App 116
Γενικές υποδείξεις..... 116
Διατάξεις ασφαλείας 116
Σύμβολα επάνω στη συσκευή 116
Ενδεδειγμένη χρήση 116
Προστασία του περιβάλλοντος 117
Παρελκόμενα και ανταλλακτικά 117
Παραδοτέος εξοπλισμός..... 117
Περιγραφή συσκευής..... 117
Τοποθέτηση..... 117
Έναρξη χρήσης 118
Λειτουργία..... 118
Μεταφορά 119
Αποθήκευση 119
Φροντίδα και συντήρηση 119
Αντιμετώπιση βλαβών..... 120
Εγγύηση 120
Δήλωση συμμόρφωσης ΕΕ..... 120
Τεχνικά στοιχεία 121

KÄRCHER Home & Garden App

Με την εφαρμογή KÄRCHER Home & Garden, μπορείτε κατά τη χρήση της συσκευής σας να επωφεληθείτε από τα ακόλουθα πλεονεκτήματα:

- Συμβουλές εφαρμογής & γνώσεις ειδικών
- Πληροφορίες προϊόντος, επισκόπηση αξεσουάρ και εγχειρίδια λειτουργίας
- Επικοινωνία υποστήριξης και εξυπηρέτησης
- Ηλεκτρονικό κατάστημα - Αποκλειστικές προσφορές και πολλά άλλα

Κατεβάστε την εφαρμογή KÄRCHER Home & Garden από το κατάστημα εφαρμογών και καταχωρήστε εύκολα το προϊόν σας.

Γενικές υποδείξεις

Πριν από την πρώτη χρήση της συσκευής, διαβάστε αυτές τις γνήσιες οδηγίες χρήσης καθώς και τις συνοδευτικές υποδείξεις ασφαλείας. Εφαρμόζετε αυτές τις οδηγίες.
Φυλάξτε τα δύο βιβλιαράκια για μεταγενέστερη χρήση ή για τον επόμενο ιδιοκτήτη.

Διατάξεις ασφαλείας

⚠ *ΠΡΟΕΙΔΟΠΟΙΗΣΗ*

Κίνδυνος τραυματισμού!

Σοβαροί τραυματισμοί λόγω ελλιπών, τροποποιημένων ή ανενεργών διατάξεων ασφαλείας.
Μην παρακάμπτετε και μην αφαιρείτε τις διατάξεις ασφαλείας και μην τις νεκρώνετε. Τα συστήματα ασφαλείας χρησιμεύουν για την προστασία σας.

Διακόπτης συσκευής

Ο διακόπτης της συσκευής αποτρέπει την ακούσια ενεργοποίηση της συσκευής.

Ασφάλιση πιστολιού υψηλής πίεσης

Η ασφάλεια κλειδώνει τη σκανδάλη του πιστολιού υψηλής πίεσης και αποτρέπει την ακούσια ενεργοποίηση της συσκευής.

Λειτουργία Auto-Stop (αυτόματο σταμάτημα)

Αν απελευθερωθεί η σκανδάλη του πιστολιού υψηλής πίεσης, ο διακόπτης πίεσης απενεργοποιεί την αντλία και η ριπή υψηλής πίεσης σταματάει. Αν πιεστεί η σκανδάλη, η αντλία ενεργοποιείται ξανά.

Σύμβολα επάνω στη συσκευή

Η ριπή υψηλής πίεσης δεν πρέπει να κατευθύνεται πάνω σε ανθρώπους, ζώα, ενεργοποιημένο ηλεκτρικό εξοπλισμό ή την ίδια τη συσκευή.
Προστατέψτε τη συσκευή από τον παγετό.

Η συσκευή δεν επιτρέπεται να συνδέεται άμεσα στο δημόσιο δίκτυο πόσιμου νερού.

Ενδεδειγμένη χρήση

Χρησιμοποιήστε τη συσκευή καθαρισμού υψηλής πίεσης αποκλειστικά για οικιακή χρήση.
Η συσκευή καθαρισμού υψηλής πίεσης προορίζεται για τον καθαρισμό μηχανημάτων, οχημάτων, οικοδομών,

εργαλείων, προσόψεων, βεραντών, μηχανημάτων κήπου κ.λπ. με ριπή νερού υψηλής πίεσης.

Προστασία του περιβάλλοντος

Τα υλικά συσκευασίας είναι ανακυκλώσιμα. Ανακυκλώνετε τις συσκευασίες με περιβαλλοντικά ορθό τρόπο.

Οι ηλεκτρικές και ηλεκτρονικές συσκευές περιέχουν πολύτιμα ανακυκλώσιμα υλικά και, συχνά, επίσης εξαρτήματα όπως μπαταρίες απλές, επαναφορτιζόμενες ή λάδια, που σε περίπτωση λανθασμένης χρήσης ή απόρριψης μπορούν να θέσουν σε κίνδυνο την ανθρώπινη υγεία και το περιβάλλον. Ωστόσο, αυτά τα συστατικά είναι απαραίτητα για τη σωστή λειτουργία της συσκευής. Οι συσκευές που φέρουν αυτό το σύμβολο δεν επιτρέπεται να απορρίπτονται μαζί με τα οικιακά απορρίμματα.

Εργασίες καθαρισμού που παράγουν ελαιούχα υγρά απόβλητα, π.χ. πλύση κινητήρων ή της κάτω πλευράς οχημάτων, μπορούν να εκτελούνται μόνο σε θέσεις πλυντηρίου που είναι εξοπλισμένες με διαχωριστή λαδιού.

Οι εργασίες με απορρυπαντικό μπορούν να εκτελούνται μόνο σε υδατοστεγείς επιφάνειες εργασίας με σύνδεση στο σύστημα απορροής ακάθαρτου νερού. Το απορρυπαντικό δεν πρέπει να καταλήγει στα υπόγεια ύδατα ή στο έδαφος.

Η λήψη νερού από δημόσιες πηγές δεν επιτρέπεται σε ορισμένες χώρες.

Υποδείξεις σχετικά με συστατικά (REACH)
Ενημερωμένες πληροφορίες σχετικά με τα συστατικά θα βρείτε στη διεύθυνση: *www.kaercher.de/REACH*

Παρελκόμενα και ανταλλακτικά

Χρησιμοποιείτε μόνο γνήσια παρελκόμενα και γνήσια ανταλλακτικά, καθώς αυτά εγγυώνται την ασφαλή και απρόσκοπτη λειτουργία της συσκευής.
Πληροφορίες σχετικά με τα παρελκόμενα και τα ανταλλακτικά θα βρείτε στη διεύθυνση *www.kaercher.com*.

Παραδοτέος εξοπλισμός

Ο παραδοτέος εξοπλισμός της συσκευής απεικονίζεται επάνω στη συσκευασία. Κατά την αφαίρεση από τη συσκευασία ελέγξτε την πληρότητα των περιεχομένων. Σε περίπτωση που λείπουν παρελκόμενα ή έχουν προκληθεί ζημιές κατά τη μεταφορά, ενημερώστε τον προμηθευτή σας.

Περιγραφή συσκευής

Οι απεικονίσεις είναι παραδείγματα, οι λεπτομέρειες μπορεί να διαφέρουν
Σχήματα στη σελίδα διαγραμμάτων
Εικόνα A

① Σύνδεσμος για τη σύνδεση νερού

② Σύνδεση νερού με ενσωματωμένη σήτα

③ Λάστιχο αναρρόφησης απορρυπαντικού με φίλτρο απορρυπαντικού

④ Ηλεκτρικό καλώδιο με φις

⑤ Βάση αποθήκευσης του πιστολιού υψηλής πίεσης

⑥ Σωλήνας ψεκασμού Vario Power για τις συνηθέστερες εργασίες καθαρισμού
Η πίεση εργασίας μπορεί να αυξάνεται αδιαβάθμητα από SOFT μέχρι HARD. Για τη ρύθμιση της πίεσης εργασίας, αφήστε τη σκανδάλη του πιστολιού υψηλής πίεσης και περιστρέψτε τον σωλήνα ψεκασμού στην επιθυμητή θέση.
Για να εφαρμόσετε απορρυπαντικό, αποσυνδέσετε τον σωλήνα ψεκασμού και εργαστείτε μόνο με το πιστόλι υψηλής πίεσης

⑦ Σωλήνας ψεκασμού τούρμπο μπεκ για επίμονους ρύπους

⑧ Πιστόλι υψηλής πίεσης

⑨ Σφιγκτήρας για τη σύνδεση/αποσύνδεση του σωλήνα υψηλής πίεσης

⑩ Μοχλός πιστολέτου υψηλής πίεσης

⑪ Ασφάλεια πιστολιού υψηλής πίεσης

⑫ Ελαστικός σωλήνας υψηλής πίεσης

⑬ Θήκη φύλαξης για σωλήνες ψεκασμού

⑭ Λαβή μεταφοράς

⑮ Βάση αποθήκευσης ελαστικού σωλήνα υψηλής πίεσης / ηλεκτρικού καλωδίου

⑯ Τροχός μεταφοράς

⑰ Διακόπτης συσκευής "0/OFF" / "I/ON"

⑱ Σύνδεση υψηλής πίεσης

⑲ Πινακίδα τύπου

⑳ Βίδες

㉑ *Λάστιχο κήπου (ενισχυμένο με ύφασμα, διάμετρος τουλάχιστον 1/2 ίντσα (13 mm), μήκος τουλάχιστον 7,5 m, με κοινό ταχυσύνδεσμο του εμπορίου)

㉒ *Λάστιχο αναρρόφησης KÄRCHER

*Απαιτείται επιπλέον

Τοποθέτηση

Για τα σχήματα δείτε τη σελίδα διαγραμμάτων.
Πριν από την έναρξη χρήσης συναρμολογήστε τα λυμένα παρεχόμενα εξαρτήματα στη συσκευή.
Να έχετε διαθέσιμες τις παρεχόμενες βίδες και το κατάλληλο κατσαβίδι.

Συναρμολόγηση των τροχών

1. Ασφαλίστε τους τροχούς στη συσκευή.
   Εικόνα B

Τοποθέτηση λαβής μεταφοράς

1. Συνδέστε τη λαβή μεταφοράς.
2. Στερεώστε τη λαβή μεταφοράς με 4 βίδες.
   Εικόνα C

Τοποθέτηση βάσης αποθήκευσης του πιστολιού υψηλής πίεσης

1. Εισάγετε τη βάση αποθήκευσης για το πιστόλι υψηλής πίεσης στην υποδοχή στη συσκευή.
2. Κρατήστε την βάση στην τελική θέση και στερεώστε την με βίδα.
   Εικόνα D

Τοποθέτηση βάσης αποθήκευσης για σωλήνες ψεκασμού

1. Εισάγετε τη βάση αποθήκευσης για τους σωλήνες ψεκασμού στην υποδοχή στη συσκευή.

2. Κρατήστε την βάση στην τελική θέση και στερεώστε την με βίδα.
   Εικόνα E

Συναρμολόγηση βάσης αποθήκευσης λάστιχου υψηλής πίεσης / ηλεκτρικού καλωδίου

1. Εισάγετε τη βάση αποθήκευσης για το λάστιχο πίεσης ή το ηλεκτρικό καλώδιο εξωτερικά στην υποδοχή στη χειρολαβή μεταφοράς.
2. Κρατήστε την βάση στην τελική θέση και στερεώστε την με βίδα.
   Εικόνα F

Συναρμολόγηση του συνδέσμου για τη σύνδεση νερού

1. Βιδώστε το σύνδεσμο για τη σύνδεση νερού στη σύνδεση νερού της συσκευής.
   Εικόνα G

Έναρξη χρήσης

1. Τοποθετήστε τη συσκευή πάνω σε μια οριζόντια, επίπεδη επιφάνεια.

ΠΡΟΣΟΧΗ

Κίνδυνος ζημιάς κατά τη λειτουργία με τυλιγμένο ελαστικό σωλήνα υψηλής πίεσης!

Ζημιές στον ελαστικό σωλήνας υψηλής πίεσης

Πριν θέσετε τη συσκευή σε λειτουργία ξετυλίξτε πλήρως τον ελαστικό σωλήνα υψηλής πίεσης και απλώστε τον χωρίς κόμπους, θηλιές ή συστροφές.

2. Ξετυλίξτε τον ελαστικό σωλήνα υψηλής πίεσης τελείως και απλώστε τον χωρίς κόμπους, θηλιές και συστροφές.
3. Συνδέστε το λάστιχο υψηλής πίεσης στη συσκευή:
   a Τραβήξτε προς τα πάνω τον σφιγκτήρα στον σύνδεσμο.
   b Συνδέστε τον ελαστικό σωλήνα υψηλής πίεσης στον σύνδεσμο.
   c Πιέστε προς τα κάτω τον σφιγκτήρα του συνδέσμου.
   Εικόνα H
4. Συνδέστε το λάστιχο υψηλής πίεσης στο πιστόλι υψηλής πίεσης:
   a Ευθυγραμμίστε το λάστιχο υψηλής πίεσης και
   b συνδέστε το στο πιστόλι υψηλής πίεσης, έτσι ώστε να ακουστεί που ασφαλίζει.
   Εικόνα I
5. Βεβαιωθείτε ότι οι συνδέσεις είναι ασφαλείς τραβώντας τον ελαστικό σωλήνα υψηλής πίεσης.
6. Συνδέστε το φις σε μια πρίζα.

Παροχή νερού

Για τις τιμές σύνδεσης βλέπε την πινακίδα τύπου ή το κεφάλαιο *Τεχνικά στοιχεία*.

Τηρείτε τους κανονισμούς της υπηρεσίας υδροδότησης.

ΠΡΟΣΟΧΗ

Ζημιές από ακάθαρτο νερό

Οι ρύποι που περιέχονται στο νερό μπορούν να προκαλέσουν ζημιές στην αντλία και στα παρελκόμενα. Για λόγους προστασίας η KÄRCHER συνιστά τη χρήση του φίλτρου νερού KÄRCHER (ειδικό παρελκόμενο, αριθμός παραγγελίας 4.730-059).

Σύνδεση σε σωλήνα νερού

ΠΡΟΣΟΧΗ

Κίνδυνος ζημιάς κατά τη χρήση μπρούτζινων συνδέσμων ελαστικών σωλήνων με λειτουργία AquaStop άλλων κατασκευαστών.

Ζημιές στην αντλία υψηλής πίεσης.

Χρησιμοποιείτε μόνο συνδέσμους ελαστικών σωλήνων με/χωρίς λειτουργία AquaStop της Kärcher, συνδέσμους ελαστικών σωλήνων χωρίς λειτουργία AquaStop ή πλαστικούς συνδέσμους ελαστικών σωλήνων με λειτουργία AquaStop από άλλους προμηθευτές.

1. Συνδέστε το λάστιχο κήπου στον σύνδεσμο για τη σύνδεση νερού.
   Εικόνα J
2. Συνδέστε το λάστιχο κήπου στον σωλήνα νερού.
3. Ανοίξτε εντελώς τη βρύση.

Αναρρόφηση νερού από ανοιχτά δοχεία

Το παρόν πλυστικό μηχάνημα υψηλής πίεσης είναι κατάλληλο μαζί με τον ελαστικό σωλήνα αναρρόφησης KÄRCHER για αναρρόφηση επιφανειακών υδάτων, π.Β. από βαρέλια βρόχινου νερού ή από τεχνητές λιμνούλες (για μέγιστο ύψος αναρρόφησης βλ. *Τεχνικά στοιχεία*).

1. Βιδώστε τον σύνδεσμο στη σύνδεση νερού.
2. Γεμίστε τον ελαστικό σωλήνα αναρρόφησης με νερό.
3. Βιδώστε τον ελαστικό σωλήνα αναρρόφησης στην υποδοχή νερού της συσκευής και αναρτήστε τον σε μια πηγή νερού (π.χ. βαρέλι βροχής).

Λειτουργία

ΠΡΟΣΟΧΗ

Κίνδυνος ζημιάς σε περίπτωση ξηρής λειτουργίας της αντλίας!

Ζημιές στην αντλία

Απενεργοποιήστε τη συσκευή εάν δεν δημιουργηθεί πίεση εντός 2 λεπτών.

Ενεργήστε σύμφωνα με τις οδηγίες στο Αντιμετώπιση βλαβών.

Λειτουργία με υψηλή πίεση

ΠΡΟΣΟΧΗ

Ζημιές σε λακαρισμένες ή ευαίσθητες επιφάνειες

Σε περίπτωση πολύ μικρής απόστασης ριπής ή σε περίπτωση επιλογής ακατάλληλου σωλήνα ψεκασμού, προκαλούνται ζημιές στις επιφάνειες.

Κατά τον καθαρισμό, τηρείτε μια απόσταση τουλάχιστον 30 cm από τις λακαρισμένες επιφάνειες.

Μην καθαρίζετε ελαστικά αυτοκινήτων, βερνίκι ή ευαίσθητες επιφάνειες όπως ξύλο με το τούρμπο μπεκ.

1. Συνδέστε έναν σωλήνα ψεκασμού στο πιστόλι υψηλής πίεσης και στερεώστε τον περιστρέφοντάς τον κατά 90°.
   Εικόνα K
2. Ενεργοποιήστε τη συσκευή ("I/ON").
3. Απασφαλίστε τη σκανδάλη του πιστολιού υψηλής πίεσης.
4. Πιέστε τη σκανδάλη του πιστολιού υψηλής πίεσης. Η συσκευή ενεργοποιείται.

Λειτουργία με απορρυπαντικό

⚠ ΚΙΝΔΥΝΟΣ

Κίνδυνος τραυματισμού από το καθαριστικό υγρό.

Σοβαρές βλάβες στην υγεία λόγω λανθασμένης χρήσης των μέσων καθαρισμού.

Τηρείτε το φύλλο στοιχείων ασφαλείας του κατασκευαστή του μέσου καθαρισμού.
Να φοράτε τον προβλεπόμενο ατομικό εξοπλισμό προστασίας.
Υπόδειξη
Τα απορρυπαντικά KÄRCHER εγγυώνται εργασία χωρίς βλάβες. Ζητήστε συμβουλές ή προμηθευτείτε τον κατάλογό μας ή τα ενημερωτικά μας φυλλάδια για απορρυπαντικά.
Υπόδειξη
Το απορρυπαντικό μπορεί να προστεθεί μόνο υπό χαμηλή πίεση.

1. Βγάλτε από το περίβλημα στο επιθυμητό μήκος το λάστιχο αναρρόφησης για το υγρό καθαρισμού.
   Εικόνα L
2. Κρεμάστε το λάστιχο αναρρόφησης για το υγρό καθαρισμού σε δοχείο με διάλυμα καθαρισμού.
3. Αποσυνδέστε τον σωλήνα ψεκασμού από το πιστόλι υψηλής πίεσης και εργαστείτε μόνο με το πιστόλι υψηλής πίεσης.
   Κατά τη λειτουργία το διάλυμα απορρυπαντικού προστίθεται στη ριπή νερού.

Συνιστώμενη μέθοδος καθαρισμού

1. Ψεκάστε λίγο απορρυπαντικό στη στεγνή επιφάνεια και αφήστε να δράσει (να μη στεγνώσει).
2. Ξεπλύνετε τη διαλυμένη βρωμιά με το πιστόλι υψηλής πίεσης.

Μετά τη λειτουργία με απορρυπαντικό

1. Ξεπλύνετε τη συσκευή για περ. 30 δευτερόλεπτα με καθαρό νερό.

Διακοπή λειτουργίας

1. Αφήστε ελεύθερη τη σκανδάλη του πιστολιού υψηλής πίεσης.
   Εάν αφήσετε τη σκανδάλη, το μηχάνημα απενεργοποιείται. Η υψηλή πίεση στο σύστημα διατηρείται.
2. Ασφαλίστε τη σκανδάλη του πιστολιού υψηλής πίεσης.
   Εικόνα M
3. Σε περίπτωση διαλειμμάτων εργασίας με διάρκεια πάνω από 5 λεπτά, απενεργοποιήστε τη συσκευή με τη θέση "0/OFF".

Τερματισμός λειτουργίας

⚠ *ΠΡΟΣΟΧΗ*

Κίνδυνος τραυματισμού!
Τραυματισμοί από ανεξέλεγκτα εξερχόμενο νερό υπό υψηλή πίεση.
Αποσυνδέστε τον ελαστικό σωλήνα υψηλής πίεσης από το πιστόλι υψηλής πίεσης ή τη συσκευή, μόνο αν στο σύστημα δεν υπάρχει πίεση.

1. Αφήστε ελεύθερη τη σκανδάλη του πιστολιού υψηλής πίεσης.
2. Κλείστε τη βρύση.
3. Πιέστε τη σκανδάλη του πιστολιού υψηλής πίεσης για 30 δευτερόλεπτα.
   Η πίεση που υπάρχει στο σύστημα εκτονώνεται.
4. Αφήστε ελεύθερη τη σκανδάλη του πιστολιού υψηλής πίεσης.
5. Ασφαλίστε τη σκανδάλη του πιστολιού υψηλής πίεσης.
6. Απενεργοποιήστε τη συσκευή στη θέση "0/OFF".
7. Αποσυνδέστε τη συσκευή από την παροχή νερού.
8. Αποσυνδέστε το φις από την πρίζα.

Μεταφορά

⚠ *ΠΡΟΣΟΧΗ*

Κίνδυνος τραυματισμού και ζημιάς λόγω του βάρους της συσκευής!
Τραυματισμοί και ζημιές
Κατά τη μεταφορά και αποθήκευση λάβετε υπόψη το βάρος της συσκευής.

Τράβηγμα της συσκευής

1. Κρατήστε τη συσκευή από τη λαβή μεταφοράς.

Μεταφορά της συσκευής σε όχημα

1. Ασφαλίστε τη συσκευή έναντι ολίσθησης και ανατροπής.

Αποθήκευση

⚠ *ΠΡΟΣΟΧΗ*

Κίνδυνος τραυματισμού και ζημιάς λόγω του βάρους της συσκευής!
Τραυματισμοί και ζημιές
Κατά τη μεταφορά και αποθήκευση λάβετε υπόψη το βάρος της συσκευής.

Φύλαξη συσκευής

1. Τοποθετήστε τη συσκευή πάνω σε επίπεδη επιφάνεια.
2. Αποσυνδέστε τον ελαστικό σωλήνα υψηλής πίεσης από το πιστόλι υψηλής πίεσης.
3. Αποσυνδέστε τον σωλήνα ψεκασμού από το πιστόλι υψηλής πίεσης.
4. Τοποθετήστε και τους δύο σωλήνες ψεκασμού και το πιστόλι υψηλής πίεσης στις κατάλληλες θήκες αποθήκευσης.
5. Αποσυνδέστε τον ελαστικό σωλήνα υψηλής πίεσης από τη συσκευή.
6. Αποθηκεύστε τον ελαστικό σωλήνα υψηλής πίεσης στη συσκευή.
7. Αποθηκεύστε το ηλεκτρικό καλώδιο στη συσκευή.

Για αποθήκευση μεγαλύτερης διάρκειας, λάβετε υπόψη τις επιπλέον υποδείξεις, βλ. κεφάλαιο *Φροντίδα και συντήρηση*.

Αντιπαγετική προστασία

ΠΡΟΣΟΧΗ

Κίνδυνος πρόκλησης ζημιάς!
Ζημιά στη συσκευή και τα εξαρτήματα λόγω παγωμένου νερού.
Μετά από κάθε χρήση αδειάζετε τελείως τη συσκευή και τα εξαρτήματα.
Προστατεύστε τη συσκευή και τα εξαρτήματα από θερμοκρασίες κάτω ή ίσες με 0 °C (32 °F).

1. Αποσυνδέστε την παροχή νερού από τη συσκευή.
2. Αποσυνδέστε το λάστιχο υψηλής πίεσης από τη συσκευή.
3. Ενεργοποιήστε τη συσκευή με το "I/ON".
4. Περιμένετε το πολύ 1 λεπτό, μέχρι να μην εξέρχεται πλέον νερό από την υποδοχή υψηλής πίεσης.
5. Απενεργοποιήστε τη συσκευή στη θέση "0/OFF".
6. Αποθηκεύστε τη συσκευή και τα εξαρτήματα σε χώρο χωρίς κίνδυνο παγετού.

Φροντίδα και συντήρηση

⚠ *ΚΙΝΔΥΝΟΣ*

Κίνδυνος ηλεκτροπληξίας
Τραυματισμοί από την επαφή με εξαρτήματα που διαρρέονται από ρεύμα
Θέστε τη συσκευή εκτός λειτουργίας.

Αποσυνδέστε το φις από την πρίζα.
Η συσκευή δεν χρειάζεται συντήρηση, δηλαδή δεν είναι απαραίτητο να πραγματοποιείτε τακτικές εργασίες συντήρησης.

Καθαρισμός φίλτρου στη σύνδεση νερού

ΠΡΟΣΟΧΗ

Κίνδυνος ζημιάς λόγω απόντος ή χαλασμένου φίλτρου!
Ζημιές στην αντλία υψηλής πίεσης
Μην λειτουργείτε τη συσκευή χωρίς φίλτρο.
Μην καθαρίζετε το φίλτρο με σκληρά, μυτερά αντικείμενα.
Αν χρειάζεται, καθαρίζετε το φίλτρο στη σύνδεση νερού.
1. Βιδώστε τον σύνδεσμο στη σύνδεση νερού.
2. Αφαιρέστε το φίλτρο.
   Εικόνα N
3. Καθαρίστε το φίλτρο με τρεχούμενο νερό.
4. Τοποθετήστε το φίλτρο στην υποδοχή νερού.

Καθαρισμός του φίλτρου απορρυπαντικού

Πριν από αποθήκευση για μεγαλύτερο χρονικό διάστημα καθαρίστε το φίλτρο απορρυπαντικού.
1. Αφαιρέστε το φίλτρο από τον ελαστικό σωλήνα αναρρόφησης απορρυπαντικού.
2. Καθαρίστε το φίλτρο με τρεχούμενο νερό.
   Εικόνα O

Αντιμετώπιση βλαβών

Οι βλάβες οφείλονται συχνά σε ασήμαντες αιτίες, τις οποίες μπορείτε να αντιμετωπίσετε μόνοι σας με τη βοήθεια του παρακάτω πίνακα. Σε περίπτωση αμφιβολίας ή σε περίπτωση βλάβης που δεν αναγράφεται εδώ μπορείτε να απευθύνεστε σε εξουσιοδοτημένο κατάστημα.

⚠ *ΚΙΝΔΥΝΟΣ*

Θανατηφόρος κίνδυνος!
Θανατηφόροι τραυματισμοί λόγω ηλεκτροπληξίας κατά την επαφή με ηλεκτροφόρα μέρη.
Μην αγγίζετε ηλεκτροφόρα εξαρτήματα.
Απενεργοποιήστε τη συσκευή.
Αποσυνδέετε τον ρευματολήπτη από την πρίζα.

Η συσκευή δεν λειτουργεί
1. Πιέστε τη σκανδάλη του πιστολιού υψηλής πίεσης. Η συσκευή ενεργοποιείται.
2. Ελέγξτε αν συμφωνεί η τάση που αναγράφεται στην πινακίδα τύπου με την τάση της πηγής ρεύματος.
3. Ελέγξτε το ηλεκτρικό καλώδιο για ζημιές.

Η συσκευή δεν έχει πίεση
<u>Η παροχή νερού είναι πολύ μικρή.</u>
1. Ανοίξτε εντελώς τη βρύση.
2. Ελέγξτε αν είναι επαρκής η παροχή νερού.
3. Ελέγξτε τη ρύθμιση του σωλήνα ψεκασμού.
4. Ελέγξτε ότι δεν έχει ξεπεραστεί το μέγιστο ύψος αναρρόφησης.

<u>Το φίλτρο στην υποδοχή νερού είναι λερωμένο.</u>
1. Αφαιρέστε τη σήτα στη σύνδεση νερού με μια επίπεδη τανάλια.
2. Καθαρίστε το φίλτρο με τρεχούμενο νερό.
   Εικόνα N

<u>Στη συσκευή υπάρχει αέρας.</u>
1. Εξαερώστε τη συσκευή:
   a Ενεργοποιήστε τη συσκευή το πολύ για 2 λεπτά χωρίς να έχετε συνδέσει το σωλήνα ψεκασμού.
   b Πιέστε το πιστόλι υψηλής πίεσης και περιμένετε μέχρι να εξέρχεται νερό χωρίς φυσαλίδες από το πιστόλι υψηλής πίεσης.
   c Συνδέστε το σωλήνα ψεκασμού.

Έντονες διακυμάνσεις πίεσης
1. Καθαρίστε το ακροφύσιο υψηλής πίεσης:
   a Απομακρύνετε τους ρύπους από την οπή του ακροφυσίου με μια βελόνα.
   b Ξεπλύνετε από μπροστά με νερό το ακροφύσιο υψηλής πίεσης.
2. Ελέγξτε την ποσότητα παροχής νερού.

Μη στεγανή συσκευή
1. Μια μικρή διαρροή στη συσκευή θεωρείται φυσιολογική για τεχνικούς λόγους. Σε περίπτωση έντονης διαρροής, ενημερώστε την εξουσιοδοτημένη υπηρεσία εξυπηρέτησης πελατών.

Δεν γίνεται αναρρόφηση του καθαριστικού υγρού
Συνδέστε τον σωλήνα ψεκασμού στο πιστόλι υψηλής πίεσης.
1. Αποσυνδέστε τον σωλήνα ψεκασμού από το πιστόλι υψηλής πίεσης.

Το λάστιχο καθαριστικού υγρού έχει τσακίσει, έχει βουλώσει ή έχει διαρροή.
1. Τοποθετήστε το λάστιχο καθαριστικού υγρού χωρίς τσακίσματα, καθαρίστε το ή αντικαταστήστε το.

Το φίλτρο καθαριστικού υγρού είναι βουλωμένο.
1. Καθαρίστε το φίλτρο του καθαριστικού υγρού, βλέπε *Καθαρισμός του φίλτρου απορρυπαντικού*.

Εγγύηση

Σε κάθε χώρα ισχύουν οι όροι εγγύησης οι οποίοι εκδίδονται από την αρμόδια εταιρεία διανομής μας. Τυχόν βλάβες στη συσκευή σας επιδιορθώνονται από εμάς χωρίς χρέωση εντός της προθεσμίας εγγύησης, εφόσον οφείλονται σε σφάλμα υλικού ή κατασκευής. Σε περίπτωση εγγύησης απευθυνθείτε στον προμηθευτή σας ή στο πλησιέστερο εξουσιοδοτημένο συνεργείο, προσκομίζοντας το παραστατικό της αγοράς.
(για διευθύνσεις βλέπε την πίσω σελίδα)
Περαιτέρω πληροφορίες για την εγγύηση (εάν υπάρχουν) θα βρείτε στην καρτέλα σέρβις της τοπικής ιστοσελίδας της Kärcher στην ενότητα "Downloads".

Δήλωση συμμόρφωσης ΕΕ

Με την παρούσα δηλώνουμε ότι το προϊόν που αναφέρεται παρακάτω συμμορφώνεται με τις σχετικές διατάξεις των οδηγιών και κανονισμών που παρατίθενται. Σε περίπτωση τροποποίησης της μηχανής που δεν έχει συμφωνηθεί με εμάς, αυτή η δήλωση ακυρώνεται. Την ευθύνη για τη σύνταξη αυτής της δήλωσης συμμόρφωσης τη φέρει αποκλειστικά ο κατασκευαστής.
Προϊόν: Συσκευή καθαρισμού υψηλής πίεσης
Τύπος: K 3, K 3 Premium, KHD 3

Ευρωπαϊκές οδηγίες και κανονισμοί
2006/42/EK (+2009/127/EK)
2014/30/EE
2011/65/EE
2000/14/EK

Εφαρμοζόμενα εναρμονισμένα πρότυπα
EN 60335-1
EN 60335-2-79
EN 62233: 2008
EN 55014-1: 2017 + A11: 2020
EN 55014-2: 1997+A1: 2001+A2: 2008
EN 61000-3-2: 2014
EN 61000-3-3: 2013
EN IEC 63000: 2018

Εφαρμοζόμενη διαδικασία αξιολόγησης συμμόρφωσης
2000/14/ΕΚ: Παράρτημα V

Στάθμη ηχητικής ισχύος dB(A)
K 3 (1.676-000.0 - 1.676-014.0)
Μετρημένη: 88
Εγγυημένη: 90
K 3, K 3 Premium, KHD 3
(1.676-350.0 - 1.676-999.0)
Μετρημένη: 87
Εγγυημένη: 90

Όνομα και διεύθυνση
Υπεύθυνος τεχνικού φακέλου:
S. Reiser
Alfred Kärcher SE & Co. KG
Alfred-Kärcher-Str. 28 - 40
71364 Winnenden (Germany)
Τηλ.: +49 7195 14-0
Φαξ: +49 7195 14-2212

H. Jenner
Chairman of the Board of Management

S. Reiser
Manager Regulatory Affairs & Certification

Winnenden, 2025/09/01
Οι υπογράφοντες ενεργούν κατ' εντολή και με εξουσιοδότηση από το διοικητικό συμβούλιο.
Alfred Kärcher SE & Co. KG
Alfred-Kärcher-Str. 28 - 40
71364 Winnenden (Germany)
Τηλ.: +49 7195 14-0
Φαξ: +49 7195 14-2212

Τεχνικά στοιχεία

Ηλεκτρική σύνδεση		
Τάση	V	220-240
Φάση	~	1
Συχνότητα	Hz	50-60
Κατανάλωση ρεύματος	A	6
Τύπος προστασίας		IPX5
Κατηγορία προστασίας	⧈	II
Ασφάλεια δικτύου (με χρονοκαθυστέρηση)	A	10
Σύνδεση νερού		
Πίεση παροχής (μέγ.)	MPa	1,2
Θερμοκρασία παροχής (μέγ.)	°C	40
Ποσότητα παροχής (ελάχ.)	l/min	8
Ύψος αναρρόφησης (μέγ.)	m	0,5
Στοιχεία ισχύος συσκευής		
Πίεση λειτουργίας	MPa	8,0
Μέγ. επιτρεπτή πίεση	MPa	12,0
Παροχή, νερό	l/min	5,5
Παροχή μέγιστη	l/min	6,3
Παροχή, απορρυπαντικό	l/min	0,3
Δύναμη οπισθοδρόμησης του πιστολιού υψηλής πίεσης	N	12

Διαστάσεις και βάρη		
Τυπικό βάρος λειτουργίας	kg	5,1
Μήκος	mm	242
Πλάτος	mm	285
Ύψος	mm	805
Μετρημένες τιμές κατά EN 60335-2-79		
Τιμή δονήσεων χεριού-βραχίονα	m/s^2	1,7
Αβεβαιότητα K	m/s^2	0,7
Στάθμη ηχητικής πίεσης L_{pA}	dB(A)	74
Αβεβαιότητα K_{pA}	dB(A)	3
Στάθμη ηχητικής ισχύος L_{WA} + Αβεβαιότητα K_{WA}	dB(A)	90

Με την επιφύλαξη τεχνικών αλλαγών.

Содержание

Приложение KÄRCHER Home & Garden 121
Общие указания 121
Предохранительные устройства 122
Символы на устройстве 122
Использование по назначению 122
Защита окружающей среды 122
Принадлежности и запасные части 122
Комплект поставки 122
Описание устройства 122
Монтаж 123
Ввод в эксплуатацию 123
Эксплуатация 124
Транспортировка 124
Хранение 125
Уход и техническое обслуживание 125
Помощь при неисправностях 125
Гарантия 126
Декларация о соответствии стандартам ЕС ... 126
Технические характеристики 126

Приложение KÄRCHER Home & Garden

С приложением KÄRCHER Home & Garden App вы получаете следующие преимущества при использовании своего устройства:

- Советы по применению и экспертные знания
- Информация о продукте, обзор принадлежностей и инструкции по эксплуатации
- Помощь и контакты сервисной службы
- Интернет-магазин – эксклюзивные предложения и многое другое

Загрузить приложение KÄRCHER Home & Garden App из своего App Store и легко зарегистрировать свой продукт.

Общие указания

Перед первым применением устройства ознакомиться с данной оригинальной инструкцией по эксплуатации и прилагаемыми указаниями по технике безопасности. Действовать в соответствии с ними.
Сохранять обе брошюры для дальнейшего пользования или для следующего владельца.

Предохранительные устройства

⚠ *ПРЕДУПРЕЖДЕНИЕ*

Опасность травмирования!
Серьезные травмы из-за отсутствия, модификации или неактивности предохранительных устройств.
Не игнорируйте, не удаляйте и не деактивируйте предохранительные устройства.
Предохранительные устройства предназначены для вашей защиты.

Выключатель устройства

Выключатель устройства препятствует непреднамеренной работе устройства.

Фиксатор высоконапорного пистолета

Фиксатор блокирует рычаг высоконапорного пистолета и защищает от непреднамеренного запуска устройства.

Функция автоматического останова

Если рычаг высоконапорного пистолета отпускается, манометрический выключатель отключает насос, подача воды под высоким давлением прекращается. При нажатии на рычаг насос снова включается.

Символы на устройстве

Не направлять струю воды под высоким давлением на людей, животных, включенное электрическое оборудование или на само устройство. Защищать устройство от мороза.

Устройство запрещается подключать непосредственно к коммунальной хозяйственно-питьевой водопроводной сети.

Использование по назначению

Использовать моющий аппарат высокого давления только в быту.
Моющий аппарат высокого давления предназначен для мойки машин, автомобилей, строений, инструментов, фасадов, террас, садово-огородного инвентаря и т. д. с помощью струи воды под высоким давлением.

Защита окружающей среды

Упаковочные материалы поддаются вторичной переработке. Упаковку необходимо утилизировать без ущерба для окружающей среды.

Электрические и электронные устройства часто содержат ценные материалы, пригодные для вторичной переработки, и зачастую такие компоненты, как батареи, аккумуляторы или масло, которые при неправильном обращении или ненадлежащей утилизации представляют потенциальную опасность для здоровья и окружающей среды. Тем не менее, данные компоненты необходимы для правильной работы устройства. Устройства, обозначенные этим символом, запрещено утилизировать вместе с бытовыми отходами.

♧ Работы по очистке, в результате которых образуется сточная вода, содержащая масла, например, промывка двигателя, мойка днища, должны производиться только на моечных площадках с маслоотделителем.

♧ Работы с моющими средствами должны проводиться только на водонепроницаемых рабочих поверхностях с подключением к бытовой канализации. Не допускать попадания моющих средств в водоемы или почву.

♧ Забор воды из открытых водоемов в некоторых странах не разрешен.

Указания по компонентам (REACH)
Для получения актуальной информации о компонентах см. *www.kaercher.de/REACH*

Принадлежности и запасные части

Использовать только оригинальные принадлежности и запасные части. Только они гарантируют безопасную и бесперебойную работу устройства.
Для получения информации о принадлежностях и запчастях см. *www.kaercher.com*.

Комплект поставки

Комплектация устройства указана на упаковке. При распаковке устройства проверить комплектацию. При обнаружении недостающих принадлежностей или повреждений, полученных во время транспортировки, следует уведомить торговую организацию, продавшую устройство.

Описание устройства

Рисунки приведены в качестве примера, детали могут отличаться
Рисунки см. на страницах с рисунками
Рисунок A

① Муфта для подвода воды

② Патрубок подвода воды со встроенным сетчатым фильтром

③ Всасывающий шланг для моющего средства с фильтром для моющего средства

④ Сетевой соединительный кабель с сетевой вилкой

⑤ Отсек для хранения высоконапорного пистолета

⑥ Струйная трубка Vario Power для основных задач по очистке
Рабочее давление можно плавно повышать от SOFT (низкое) до HARD (высокое). Для регулировки рабочего давления следует отпустить рычаг высоконапорного пистолета и повернуть струйную трубку в нужное положение.
Для нанесения моющих средств отсоединить струйную трубку и работать только высоконапорным пистолетом

⑦ Струйная трубка с грязевой фрезой для удаления затвердевшей грязи

⑧ Высоконапорный пистолет

⑨ Зажим для подсоединения/отсоединения шланга высокого давления

⑩ Рычаг высоконапорного пистолета

⑪ Фиксатор высоконапорного пистолета

⑫ Шланг высокого давления

⑬ Приспособление для хранения струйной трубки

⑭ Транспортировочная ручка

⑮ Отсек для хранения шланга высокого давления/сетевого соединительного кабеля

⑯ Транспортное колесо

⑰ Выключатель устройства «0/OFF»/«I/ON»

⑱ Подключение высокого давления

⑲ Заводская табличка

⑳ Винты

㉑ *Садовый шланг (армированный, минимальный диаметр 1/2 дюйма (13 мм), минимальная длина 7,5 м, со стандартной быстроразъемной муфтой)

㉒ *Всасывающий шланг Kärcher

* требуется дополнительно

Монтаж

Рисунки см. на страницах с рисунками.
Перед вводом в эксплуатацию установить незакрепленные прилагаемые части на устройстве. Подготовить входящие в комплект поставки винты и соответствующую отвертку.

Установка колес

1. Зафиксировать колеса на устройстве до щелчка.
   Рисунок B

Установка ручки для транспортировки

1. Прикрепите ручку для транспортировки.
2. Закрепить ручку для транспортировки 4 винтами.
   Рисунок C

Установка отсека для хранения пистолета высокого давления

1. Вставить отсек для хранения пистолета высокого давления в крепление на устройстве.
2. Удерживать отсек для хранения в крайнем положении и закрепить его винтом.
   Рисунок D

Установка отсека для хранения струйной трубки

1. Вставить отсек для хранения струйных трубок в крепление на устройстве.
2. Удерживать отсек для хранения в крайнем положении и закрепить его винтом.
   Рисунок E

Монтаж отсека для хранения шланга высокого давления/сетевого соединительного кабеля

1. Вставить отсек для хранения шланга высокого давления/сетевого соединительного кабеля снаружи в крепление на ручке для транспортировки.
2. Удерживать отсек для хранения в крайнем положении и закрепить его винтом.
   Рисунок F

Установка муфты для подвода воды

1. Привинтить муфту для подвода воды к патрубку для подвода воды на устройстве.
   Рисунок G

Ввод в эксплуатацию

1. Поставить устройство на ровную горизонтальную поверхность.

ВНИМАНИЕ

Опасность повреждения при работе с намотанным шлангом высокого давления!
Повреждения шланга высокого давления. Перед эксплуатацией устройства полностью размотайте шланг высокого давления и разложите его без узлов, петель и перекручиваний.

2. Полностью размотать шланг высокого давления и разложить его без узлов, петель и перекручиваний.
3. Установка шланга высокого давления на устройство:
   a Поднять зажим на муфте.
   b Вставить шланг высокого давления в муфту.
   c Прижать зажим на муфте вниз.
   Рисунок H
4. Установка шланга высокого давления на высоконапорный пистолет:
   a Выровнять шланг высокого давления и
   b вставить шланг высокого давления до щелчка.
   Рисунок I
5. Проверить надежность соединений, потянув за шланг высокого давления.
6. Вставить штепсельную вилку в розетку.

Подача воды

Параметры для подключения указаны на заводской табличке или в главе *Технические характеристики*.
Соблюдать предписания предприятия водоснабжения.

ВНИМАНИЕ

Повреждения из-за загрязненной воды
Загрязнения, содержащиеся в воде, могут вызвать повреждения насоса и принадлежностей. Для защиты компания KÄRCHER рекомендует использовать водяной фильтр KÄRCHER (специальные принадлежности, номер для заказа 4.730-059).

Подключение к водопроводу

ВНИМАНИЕ

Опасность повреждения при использовании латунных шланговых муфт с функцией AquaStop от сторонних поставщиков.
Повреждение насоса высокого давления. Используйте только шланговые муфты с функцией AquaStop или без нее от Kärcher, шланговые муфты без функции AquaStop или пластиковые шланговые муфты с функцией AquaStop от сторонних поставщиков.

1. Установить садовый шланг на муфту для подвода воды.
   Рисунок J
2. Подсоединить садовый шланг к водопроводу.
3. Полностью открыть водопроводный кран.

Подача воды из открытых резервуаров

Этот аппарат высокого давления подходит для забора поверхностной воды с помощью всасывающего шланга KÄRCHER, например,из бочек для дождевой воды или прудов (максимальную высоту всасывания см. *Технические характеристики*).

1. Отвинтить муфту на патрубке для подвода воды.
2. Заполнить всасывающий шланг водой.
3. Привинтить всасывающий шланг к патрубку для подвода воды на устройстве и поместить его в источник воды (например, в бочку для дождевой воды).

Эксплуатация

ВНИМАНИЕ

Опасность повреждения из-за сухого хода насоса!

Повреждение насоса

Отключите устройство, если оно не создает давление в течение 2 минут.

Действуйте в соответствии с инструкциями в Помощь при неисправностях.

Режим работы с высоким давлением

ВНИМАНИЕ

Повреждение окрашенных или чувствительных поверхностей

Поверхности повреждаются при слишком малом расстоянии до объекта или при выборе неподходящей струйной трубки.

При очистке окрашенных поверхностей соблюдать расстояние не менее 30 см.

Не чистить автомобильные шины, окрашенные или чувствительные поверхности с использованием грязевой фрезы.

1. Вставить струйную трубку в высоконапорный пистолет и зафиксировать ее, повернув на 90°.
   Рисунок K
2. Включить устройство («I/ON»).
3. Разблокировать рычаг высоконапорного пистолета.
4. Нажать рычаг высоконапорного пистолета. Устройство включается.

Эксплуатация с чистящим средством

⚠ *ОПАСНОСТЬ*

Опасность травмирования моющим средством

Серьезный вред здоровью из-за неправильного использования моющих средств.

Соблюдайте паспорт безопасности производителя моющего средства.

Используйте предписанные средства индивидуальной защиты.

Примечание

Использование моющих средств KÄRCHER обеспечивает безотказную работу оборудования. Вы можете обратиться за консультацией, запросить наш каталог или информационные памятки по моющим средствам.

Примечание

Моющее средство можно добавлять только при низком давлении.

1. Всасывающий шланг для моющего средства вытащить из корпуса на необходимую длину.
   Рисунок L
2. Опустить всасывающий шланг для моющего средства в емкость с раствором моющего средства.
3. Отсоединить струйную трубку от высоконапорного пистолета и работать только с высоконапорным пистолетом.
   Во время работы раствор моющего средства добавляется к струе воды.

Рекомендованный метод очистки

1. Моющее средство экономно распылить на сухую поверхность и дать ему подействовать (не высыхать).
2. Смыть загрязнения струей высокого давления.

После эксплуатации с моющим средством

1. Промыть устройство чистой водой в течение прибл. 30 секунд.

Приостановка работы

1. Отпустить рычаг высоконапорного пистолета. При отпускании рычага устройство выключается. Высокое давление в системе сохраняется.
2. Зафиксировать рычаг высоконапорного пистолета.
   Рисунок M
3. Во время перерывов в работе более 5 минут устройство следует выключать «0/OFF».

Окончание работы

⚠ *ОСТОРОЖНО*

Опасность травмирования!

Травмы в результате неконтролируемого выхода воды под высоким давлением.

Отсоединять шланг высокого давления от высоконапорного пистолета или устройства только тогда, когда в системе отсутствует давление.

1. Отпустить рычаг высоконапорного пистолета.
2. Закрыть водопроводный кран.
3. Нажимать рычаг высоконапорного пистолета в течение 30 секунд.
   Оставшееся в системе давление сбрасывается.
4. Отпустить рычаг высоконапорного пистолета.
5. Зафиксировать рычаг высоконапорного пистолета.
6. Выключить устройство «0/OFF».
7. Отсоединить устройство от системы водоснабжения.
8. Извлечь штепсельную вилку из розетки.

Транспортировка

⚠ *ОСТОРОЖНО*

Опасность травмирования и повреждения из-за веса устройства!

Травмы и повреждения.

Во время хранения и транспортировки учитывать вес устройства.

Волочение устройства

1. Тянуть устройство за транспортировочную ручку.

Транспортировка устройства в транспортном средстве

1. Зафиксировать устройство от смещения и опрокидывания.

Хранение

⚠ ОСТОРОЖНО

Опасность травмирования и повреждения из-за веса устройства!

Травмы и повреждения.

Во время хранения и транспортировки учитывать вес устройства.

Хранение устройства

1. Поставить устройство на ровной поверхности.
2. Отсоединить шланг высокого давления от высоконапорного пистолета.
3. Отсоединить струйную трубку от высоконапорного пистолета.
4. Уложить струйные трубки и пистолет высокого давления в соответствующие отсеки для хранения.
5. Отсоединить шланг высокого давления от устройства.
6. Уложить шланг высокого давления на устройстве для хранения.
7. Уложить сетевой соединительный кабель на устройство для хранения.

Соблюдать дополнительные указания перед длительным хранением, см. главу *Уход и техническое обслуживание*.

Защита от замерзания

ВНИМАНИЕ

Опасность повреждения!

Повреждение устройства и принадлежностей из-за замерзания воды.

Полностью опорожняйте устройство и принадлежности после каждого использования.

Защищайте устройство и принадлежности от температур ниже или равных 0 °C (32 °F).

1. Перекрыть подачу воды на устройство.
2. Отсоединить шланг высокого давления от устройства.
3. Включить устройство «I/ON».
4. Подождать не более 1 минуты, пока на патрубке высокого давления не перестанет выступать вода.
5. Выключить устройство «0/OFF».
6. Хранить устройство и принадлежности в защищенном от мороза помещении.

Уход и техническое обслуживание

⚠ ОПАСНОСТЬ

Опасность поражения электрическим током

Травмы в результате касания токоведущих частей

Выключить устройство.

Извлечь штепсельную вилку.

Устройство не требует технического обслуживания, то есть выполнения регулярного технического обслуживания не требуется.

Очистка сетчатого фильтра в патрубке для подвода воды

ВНИМАНИЕ

Опасность повреждения из-за отсутствия или повреждения сетчатого фильтра!

Повреждение насоса высокого давления

Не эксплуатируйте устройство без сетчатого фильтра.

Не чистите сетчатый фильтр твердыми острыми предметами.

При необходимости очистить сетчатый фильтр в патрубке для подвода воды.

1. Отвинтить муфту на патрубке для подвода воды.
2. Вынуть сетчатый фильтр.
   Рисунок N
3. Промыть сетчатый фильтр под проточной водой.
4. Вставить сетчатый фильтр в патрубок для подвода воды.

Очистка фильтра для чистящего средства

Перед длительным хранением очищать фильтр моющего средства.

1. Снять фильтр со всасывающего шланга для моющего средства.
2. Промыть фильтр под проточной водой.
   Рисунок O

Помощь при неисправностях

Зачастую неисправности имеют простые причины, поэтому с помощью следующего обзора их можно устранить самостоятельно. В случае сомнения или возникновения не описанных здесь неисправностей следует обращаться в уполномоченную службу сервисного обслуживания.

⚠ ОПАСНОСТЬ

Опасно для жизни!

Смертельные травмы в результате поражения электрическим током при прикосновении к токоведущим частям.

Не прикасайтесь к токоведущим частям.

Выключите устройство.

Извлеките штепсельную вилку из сетевой розетки.

Устройство не работает

1. Нажать рычаг высоконапорного пистолета. Устройство включается.
2. Проверить соответствие напряжения, указанного на заводской табличке, напряжению источника питания.
3. Проверить сетевой кабель на повреждения.

Давление в устройстве не создается

Слишком слабая подача воды.

1. Полностью открыть водопроводный кран.
2. Проверить подачу воды на достаточный объем.
3. Проверить настройку струйной трубки.
4. Проверить, чтобы максимальная высота всасывания не была превышена.

Сетчатый фильтр в патрубке подвода воды загрязнен.

1. Вынуть сетчатый фильтр из патрубка подвода воды плоскогубцами.
2. Промыть сетчатый фильтр под проточной водой.
   Рисунок N

В устройстве содержится воздух.

1. Удалить воздух из устройства:
   a Включить устройство без подключенной струйной трубки не более чем на 2 минуты.
   b Нажать высоконапорный пистолет и подождать, пока на пистолете не начнет выступать вода без пузырьков воздуха.
   c Подсоединить струйную трубку.

Сильные перепады давления

1. Очистить сопло высокого давления:

a Удалить загрязнения из отверстия сопла иглой.
b Промыть сопло высокого давления водой спереди.
2. Проверить объем подаваемой воды.

Устройство негерметично

1. Незначительная негерметичность устройства обусловлена техническими особенностями. При сильной негерметичности обратиться в авторизованную сервисную службу.

Моющее средство не всасывается

На пистолете высокого давления установлена струйная трубка.

1. Отсоединить струйную трубку и работать только пистолетом высокого давления.

Шланг для моющего средства перегнут, засорен или протекает.

1. Проложить шланг для моющего средства без перегибов, очистить или заменить его.

Фильтр моющего средства засорен.

1. Очистить фильтр для моющего средства, см. *Очистка фильтра для чистящего средства*.

Гарантия

В каждой стране действуют соответствующие условия гарантии, установленные нашей дочерней сбытовой компанией. Возможные неисправности устройства в течение гарантийного срока мы устраняем бесплатно, если причина заключается в дефектах материалов или производственном браке. В случае возникновения претензий в течение гарантийного срока просьба обращаться с чеком о покупке в торговую организацию, продавшую изделие, или в ближайшую уполномоченную службу сервисного обслуживания.
(Адрес указан на обороте)
Дополнительную информацию о гарантии (при наличии) можно найти в области сервисного обслуживания на местном веб-сайте Kärcher в разделе «Загрузки».
Дата выпуска отображается на заводской табличке либо в формате MM/YYYY, где MM - месяц производства, YYYY - год производства, либо в закодированном виде.
При этом отдельные цифры имеют следующее значение:
Пример: 30290
3 год выпуска
0 столетие выпуска
2 десятилетие выпуска
9 вторая цифра месяца выпуска
0 первая цифра месяца выпуска
Таким образом, в данном примере код 30290 означает дату выпуска 09 /(2)023.

Декларация о соответствии стандартам ЕС

Настоящим заявляем, что упомянутое ниже изделие соответствует соответствующим положениям перечисленных директив и регламентов. При любых изменениях изделия, не согласованных с нашей компанией, данная декларация теряет свою силу. Производитель несет исключительную ответственность за выдачу этой декларации соответствия.
Изделие: Моющий аппарат высокого давления
Тип: K 3, K 3 Premium, KHD 3

Директивы и регламенты
2006/42/EC (+2009/127/EC)
2014/30/EC
2011/65/EC
2000/14/EC

Примененные гармонизированные стандарты
EN 60335-1
EN 60335-2-79
EN 62233: 2008
EN 55014-1: 2017 + A11: 2020
EN 55014-2: 1997+A1: 2001+A2: 2008
EN 61000-3-2: 2014
EN 61000-3-3: 2013
EN IEC 63000: 2018

Примененный метод оценки соответствия
2000/14/EC: Приложение V

Уровень звуковой мощности дБ(A)
K 3 (1.676-000.0 - 1.676-014.0)
Измерено: 88
Гарантировано: 90
K 3, K 3 Premium, KHD 3
(1.676-350.0 - 1.676-999.0)
Измерено: 87
Гарантировано: 90

Имя и адрес
Лицо, ответственное за ведение документации:
Ш. Райзер (S. Reiser)
Alfred Kärcher SE & Co. KG
Alfred-Kärcher-Str. 28 - 40
71364 Winnenden (Germany)
Тел.: +49 7195 14-0
Факс: +49 7195 14-2212

H. Jenner
Chairman of the Board of Management

i.V. Reiser
S. Reiser
Manager Regulatory Affairs & Certification

г. Винненден, 01.09.2025
Нижеподписавшиеся лица действуют от имени и по доверенности Правления.
Alfred Kärcher SE & Co. KG
Alfred-Kärcher-Str. 28–40
71364 Winnenden (Germany)
Тел.: +49 7195 14-0
Факс: +49 7195 14-2212

Технические характеристики

Электрическое подключение		
Напряжение	V	220-240
Фаза	~	1
Частота	Hz	50-60
Потребляемый ток	A	6
Степень защиты		IPX5
Класс защиты	⧈	II
Сетевой предохранитель (инертный)	A	10
Патрубок для подвода воды		
Давление на входе (макс.)	MPa	1,2
Температура на входе (макс.)	°C	40
Объем подачи (мин.)	l/min	8

Высота всасывания (макс.)	m	0,5
Рабочие характеристики устройства		
Рабочее давление	MPa	8,0
Макс. допустимое давление	MPa	12,0
Объем подачи, вода	l/min	5,5
Расход макс.	l/min	6,3
Производительность, моющее средство	l/min	0,3
Сила отдачи высоконапорного пистолета	N	12
Размеры и вес		
Типичный рабочий вес	kg	5,1
Длина	mm	242
Ширина	mm	285
Высота	mm	805
Расчетные значения в соответствии с EN 60335-2-79		
Вибрация на руке/кисти	m/s^2	1,7
Погрешность K	m/s^2	0,7
Уровень звукового давления L_{pA}	dB(A)	74
Погрешность K_{pA}	dB(A)	3
Уровень звуковой мощности L_{WA} + Неопределенность K_{WA}	dB(A)	90

Сохраняется право на внесение технических изменений.

Зміст

KÄRCHER Home & Garden App 127
Загальні вказівки 127
Запобіжні пристрої 127
Символи на пристрої 127
Використання за призначенням 127
Охорона довкілля 127
Приладдя та запасні деталі 128
Комплект поставки 128
Опис пристрою 128
Збирання 128
Введення в експлуатацію 129
Експлуатація 129
Транспортування 130
Зберігання 130
Догляд та технічне обслуговування 130
Допомога в разі несправностей 131
Гарантія 131
Декларація про відповідність стандартам ЄС . 131
Технічні характеристики 132

KÄRCHER Home & Garden App

З додатком KÄRCHER Home & Garden App ви отримуєте такі переваги під час використання вашого пристрою:

- Поради щодо застосування та експертні знання
- Інформація про продукт, огляд приладдя та інструкції з експлуатації
- Допомога і контакти для сервісного обслуговування
- Інтернет-магазин - ексклюзивні пропозиції та багато іншого

Завантажити додаток KÄRCHER Home & Garden App з вашого App Store і зручно зареєструвати свій продукт.

Загальні вказівки

Перед першим використанням пристрою ознайомитись з цією оригінальною інструкцією з експлуатації та вказівками з техніки безпеки, що додаються. Діяти відповідно до них.
Зберігати обидві брошури для подальшого використання або для наступного власника.

Запобіжні пристрої

⚠ *ПОПЕРЕДЖЕННЯ*

Небезпека травмування!

Серйозні травми через відсутність, модифікацію або неактивність запобіжних пристроїв.
Не ігноруйте, не видаляйте та не деактивуйте запобіжні пристрої. Запобіжні пристрої призначені для вашого захисту.

Вимикач пристрою

Вимикач пристрою запобігає ненавмисній роботі пристрою.

Фіксатор високонапірного пістолета

Фіксатор блокує важіль високонапірного пістолета та захищає від ненавмисного запуску пристрою.

Функція автоматичного зупинення

Якщо важіль високонапірного пістолета відпускається, манометричний вимикач вимикає насос і подача води під високим тиском припиняється. При натисканні на важіль насос знову вмикається.

Символи на пристрої

Не спрямовувати струмінь води під високим тиском на людей, тварин, увімкнене електричне обладнання чи на сам пристрій.
Захищати пристрій від морозу.

Не допускається безпосереднє під'єднання пристрою до громадської мережі питного водопостачання.

Використання за призначенням

Використовувати миючий апарат високого тиску тільки у домашньому господарстві.
Миючий апарат високого тиску призначений для миття машин, автомобілів, будівель, інструментів, фасадів, терас, садово-городного інвентарю та ін. струменем води під високим тиском.

Охорона довкілля

Пакувальні матеріали придатні до вторинної переробки. Упаковку необхідно утилізувати без шкоди для довкілля.

Електричні та електронні пристрої найчастіше містять цінні матеріали, які придатні до вторинної переробки, та компоненти, як-от батареї, акумулятори чи мастило, які у разі неправильного поводження з ними або неправильної утилізації можуть створити потенційну

небезпеку для здоров'я людини та довкілля. Однак ці компоненти необхідні для належної експлуатації пристрою. Пристрої, позначені цим символом, забороняється утилізувати разом із побутовим сміттям.

♧ Роботи з очищення, в результаті яких з'являється відпрацьована вода з вмістом оливи, наприклад, промивання двигуна, миття днища, повинні виконуватись тільки на мийних майданчиках з оливоуловлювачем.

♧ Роботи з миючими засобами повинні виконуватись тільки на робочих площинах, не проникних для рідини, з виходом у побутову каналізацію. Миючі засоби не повинні потрапляти у водойми або ґрунт.

♧ Брати воду з відкритих водойм в деяких країнах заборонено.

Вказівки щодо компонентів (REACH)
Актуальні відомості про компоненти наведені на сайті: *www.kaercher.de/REACH*

Приладдя та запасні деталі

Слід використовувати лише оригінальне приладдя та оригінальні запасні частини, тому що саме вони гарантують безпечну та безперебійну експлуатацію пристрою.
Інформація щодо приладдя та запасних частин міститься на сайті *www.kaercher.com*.

Комплект поставки

Комплектація пристрою зазначена на упаковці. Під час розпакування пристрою перевірити комплектацію. У разі нестачі приладдя або ушкоджень, отриманих під час транспортування, слід повідомити про це торговельній організації, яка продала пристрій.

Опис пристрою

Рисунки є прикладами, деталі можуть відрізнятися
Рисунки див. на сторінці з зображеннями
Малюнок A

① Муфта для підведення води

② Патрубок підведення води зі встановленим сітчастим фільтром

③ Всмоктувальний шланг мийного засобу з фільтром для мийного засобу

④ Мережевий кабель зі штепсельною вилкою

⑤ Місце для зберігання високонапірного пістолета

⑥ Струминна трубка Vario Power для основних завдань очищення
Робочий тиск можна плавно підвищувати від SOFT (низький) до HARD (високий). Для регулювання робочого тиску слід відпустити важіль високонапірного пістолета й повернути струминну трубку в бажане положення.
Для нанесення мийного засобу зняти струминну трубку і працювати лише з високонапірним пістолетом

⑦ Струминна трубка з грязьовою фрезою для видалення затверділого бруду

⑧ Високонапірний пістолет

⑨ Затискач для підключення/відключення шланга високого тиску

⑩ Важіль високонапірного пістолета

⑪ Фіксатор високонапірного пістолета

⑫ Шланг високого тиску

⑬ Пристрій для зберігання струминної трубки

⑭ Ручка для транспортування

⑮ Місце для зберігання шланга високого тиску/мережевого кабелю

⑯ Транспортне колесо

⑰ Вимикач пристрою «0/OFF»/«I/ON»

⑱ Підключення високого тиску

⑲ Заводська табличка

⑳ Гвинти

㉑ *Садовий шланг (армований, мінімальний діаметр 1/2 дюйма (13 мм), мінімальна довжина 7,5 м, зі стандартним швидкорознімним з'єднанням)

㉒ *Всмоктувальний шланг Kärcher

* потрібно додатково

Збирання

Рисунки див. на сторінці з зображеннями.
Перед введенням в експлуатацію встановити незакріплені частини, що додаються, на пристрої. Підготувати гвинти, що входять до комплекту поставки, і відповідну викрутку.

Установлення коліс

1. Зафіксувати колеса на пристрої.
   Малюнок B

Установлення ручки для транспортування

1. Встановити ручку для транспортування.
2. Закріпити ручку для транспортування 4 гвинтами.
   Малюнок C

Установлення пристрою для зберігання високонапірного пістолета

1. Вставити пристрій для зберігання високонапірного пістолета у гніздо на пристрої.
2. Тримати пристрій для зберігання у кінцевому положенні та закріпити його гвинтом.
   Малюнок D

Установлення пристрою для зберігання струминних трубок

1. Вставити пристрій для зберігання струминних трубок у гніздо на пристрої.
2. Тримати пристрій для зберігання у кінцевому положенні та закріпити його гвинтом.
   Малюнок E

Установлення пристрою для зберігання шланга високого тиску/мережевого кабелю

1. Вставити пристрій для зберігання шланга високого тиску/мережевого кабелю у гніздо на ручці для транспортування.

2. Тримати пристрій для зберігання у кінцевому положенні та закріпити його гвинтом.
   Малюнок F

Встановлення муфти для підведення води

1. Пригвинтити муфту для підведення води до патрубку для підведення води на пристрої.
   Малюнок G

Введення в експлуатацію

1. Поставити пристрій на рівну горизонтальну поверхню.

УВАГА

Небезпека пошкодження під час роботи з намотаним шлангом високого тиску!

Пошкодження шланга високого тиску

Перед початком роботи з пристроєм повністю розмотайте шланг високого тиску і розкладіть його без вузлів, петель і скручувань.

2. Повністю розмотати шланг високого тиску та прокласти його без вузлів, петель та перекручень.
3. Установлення шланга високого тиску на пристрої:
   a Підняти затискач на муфті.
   b Вставити шланг високого тиску у муфту.
   c Притиснути затискач на муфті донизу.
   Малюнок H
4. Установлення шланга високого тиску на високонапірному пістолеті:
   a Вирівняти шланг високого тиску та
   b вставити у високонапірний пістолет до клацання.
   Малюнок I
5. Перевірити надійність з'єднань, потягнувши за шланг високого тиску.
6. Вставити штепсельну вилку в розетку.

Подача води

Параметри для підключення зазначені на заводській табличці або в главі *Технічні характеристики*. Дотримуватись приписів підприємства водопостачання.

УВАГА

Пошкодження через забруднену воду

Забруднення, що містяться у воді, можуть спричинити пошкодження насоса і приладдя.

Для захисту радимо скористатись водяним фільтром KÄRCHER (спеціальне приладдя, номер для замовлення 4.730-059).

Підключення до водопроводу

УВАГА

Небезпека пошкодження у разі використання латунних шлангових муфт з функцією AquaStop від сторонніх виробників.

Пошкодження насоса високого тиску.

Використовуйте тільки шлангові муфти з функцією AquaStop або без неї виробництва Kärcher, шлангові муфти без функції AquaStop або пластикові шлангові муфти з функцією AquaStop сторонніх виробників.

1. Встановити садовий шланг на муфту для підведення води.
   Малюнок J
2. Приєднати садовий шланг до водопроводу.
3. Повністю відкрити водопровідний кран.

Подавання води з відкритих резервуарів

Цей апарат високого тиску підходить для всмоктування поверхневої води за допомогою всмоктувального шланга KÄRCHER, наприклад,з бочок для дощової води або ставків (максимальну висоту всмоктування див. *Технічні характеристики*).

1. Відкрутити муфту на патрубку для підведення води.
2. Заповнити всмоктувальний шланг водою.
3. Пригвинтити всмоктувальний шланг до патрубка для підведення води на пристрої і помістити в джерело води (наприклад, в бочку для дощової води).

Експлуатація

УВАГА

Небезпека пошкодження у разі сухого ходу насоса!

Пошкодження насоса

Вимкніть пристрій, якщо тиск не створюється протягом 2 хвилин.

Дійте відповідно до інструкцій у Допомога в разі несправностей.

Експлуатація під високим тиском

УВАГА

Пошкодження пофарбованих або чутливих поверхонь

Поверхні пошкоджуються у разі занадто малої відстані до об'єкта або у разі вибору невідповідної струминної трубки.

Під час очищення пофарбованих поверхонь дотримуватися відстані не менше 30 см.

Не очищувати автомобільні шини, пофарбовані або чутливі поверхні з використанням грязьової фрези.

1. Вставити струминну трубку в високонапірний пістолет і зафіксувати її, повернувши на 90°.
   Малюнок K
2. Увімкнути пристрій («I/ON»).
3. Розблокувати важіль високонапірного пістолета.
4. Натиснути важіль високонапірного пістолета. Пристрій вмикається.

Експлуатація з мийним засобом

⚠ *НЕБЕЗПЕКА*

Небезпека травмування через мийний засіб

Серйозна шкода здоров'ю через неправильне використання мийних засобів.

Дотримуйтесь паспорту безпеки виробника мийного засобу.

Використовуйте приписані засоби індивідуального захисту.

Вказівка

Мийні засоби KÄRCHER гарантують безперебійну роботу. Рекомендуємо отримати консультацію або замовити наш каталог чи інформаційні матеріали про наші мийні засоби.

Вказівка

Мийний засіб може додаватись тільки за низького тиску.

1. Всмоктувальний шланг для мийного засобу витягти з корпусу на потрібну довжину.
   Малюнок L
2. Опустити всмоктувальний шланг для мийного засобу в ємність з розчином мийного засобу.

3. Від'єднати струминну трубку від високонапірного пістолета і працювати тільки з високонапірним пістолетом.
   Під час роботи розчин миючого засобу додається до струменя води.

Рекомендований метод чищення

1. Ощадливо розпилити мийний засіб на суху поверхню й залишити на деякий час (не витирати).
2. Розчинений бруд змити струменем води під високим тиском.

Після роботи з мийним засобом

1. Промити пристрій чистою водою протягом прибл. 30 секунд.

Переривання роботи

1. Відпустити важіль високонапірного пістолета. Якщо важіль відпускається, пристрій вимикається. Високий тиск в системі зберігається.
2. Зафіксувати важіль високонапірного пістолета.
   Малюнок M
3. Під час перерв у роботі понад 5 хвилин пристрій слід вимикати «0/OFF».

Завершення роботи

⚠ *ОБЕРЕЖНО*

Небезпека травмування!

Травми внаслідок неконтрольованого виходу води під високим тиском.

Від'єднувати шланг високого тиску від високонапірного пістолета або пристрою тільки тоді, коли в системі відсутній тиск.

1. Відпустити важіль високонапірного пістолета.
2. Закрити водопровідний кран.
3. Натискати важіль високонапірного пістолета протягом 30 секунд.
   Тиск, що залишився в системі, скидається.
4. Відпустити важіль високонапірного пістолета.
5. Зафіксувати важіль високонапірного пістолета.
6. Вимкнути пристрій «0/OFF».
7. Від'єднати пристрій від системи водопостачання.
8. Витягнути штепсельну вилку з розетки.

Транспортування

⚠ *ОБЕРЕЖНО*

Небезпека травмування і пошкодження через вагу пристрою!

Травми і пошкодження.

Під час зберігання та транспортування враховувати вагу пристрою.

Волочіння пристрою

1. Тягнути пристрій за ручку для транспортування.

Транспортування пристрою в транспортному засобі

1. Зафіксувати пристрій від зсунення й перекидання.

Зберігання

⚠ *ОБЕРЕЖНО*

Небезпека травмування і пошкодження через вагу пристрою!

Травми і пошкодження.

Під час зберігання та транспортування враховувати вагу пристрою.

Зберігання пристрою

1. Поставити пристрій на рівній поверхні.
2. Від'єднати шланг високого тиску від високонапірного пістолета.
3. Від'єднати струминну трубку від високонапірного пістолета.
4. Скласти обидві струминні трубки і високонапірний пістолет на відповідні пристрої для зберігання.
5. Від'єднати шланг високого тиску від пристрою.
6. Укласти шланг високого тиску на пристрої.
7. Зберігати мережевий кабель на пристрої.

Дотримуватися додаткових вказівок перед тривалим зберіганням, див. главу *Догляд та технічне обслуговування*.

Захист від морозу

УВАГА

Небезпека пошкодження!

Пошкодження пристрою та приладдя через замерзання води.

Повністю спорожняйте пристрій та приладдя після кожного використання.

Захищайте пристрій та приладдя від впливу температури нижче або що дорівнює 0 °C (32 °F).

1. Перекрити подачу води на пристрої.
2. Від'єднати шланг високого тиску від пристрою.
3. Увімкнути пристрій «I/ON».
4. почекати не більше 1 хвилини, поки на патрубку високого тиску не припинить виступати вода.
5. Вимкнути пристрій «0/OFF».
6. Зберігати пристрій і приладдя у захищеному від морозу приміщенні.

Догляд та технічне обслуговування

⚠ *НЕБЕЗПЕКА*

Небезпека ураження електричним струмом

Травми в результаті торкання струмоведучих частин

Вимкнути пристрій.

Витягти штепсельну вилку.

Пристрій не потребує технічного обслуговування, тобто виконання регулярного технічного обслуговування не потрібно.

Очищення сітчастого фільтра в патрубку для підведення води

УВАГА

Небезпека пошкодження через відсутність або пошкодження сітчастого фільтра!

Пошкодження насоса високого тиску

Не експлуатуйте пристрій без сітчастого фільтра.

Не чистіть сітчастий фільтр твердими гострими предметами.

Якщо потрібно, очистити сітчастий фільтр в патрубку для підведення води.

1. Відкрутити муфту на патрубку для підведення води.
2. Витягти сітчастий фільтр.
   Малюнок N
3. Промити сітчастий фільтр під проточною водою.
4. Вставити сітчастий фільтр в патрубок для підведення води.

Очищення фільтру миючого засобу

Перед тривалим зберіганням очищати фільтр миючого засобу.

1. Зняти фільтр зі всмоктувального шланга для мийного засобу.
2. Промити фільтр під проточною водою.
   Малюнок O

Допомога в разі несправностей

Несправності часто мають просту причину, яку можна усунути самостійно за допомогою інструкцій, наведених нижче. За наявності сумнівів або в разі неназваних несправностей слід звертатися до авторизованої сервісної служби.

⚠ *НЕБЕЗПЕКА*

Небезпечно для життя!

Смертельні травми внаслідок ураження електричним струмом у разі торкання струмопровідних частин.

Не торкайтесь струмопровідних частин.

Вимикайте пристрій.

Витягуйте штепсельну вилку з розетки.

Пристрій не працює

1. Натиснути важіль високонапірного пістолета. Пристрій вмикається.
2. Перевірити відповідність напруги, зазначеної на заводській табличці, напрузі джерела живлення.
3. Перевірити мережевий кабель на пошкодження.

У пристрої не створюється тиск

Занадто слабка подача води.

1. Повністю відкрити водопровідний кран.
2. Перевірити подачу води на достатній обсяг.
3. Перевірити налаштування струминної трубки.
4. Перевірити, щоб максимальна висота всмоктування не була перевищена.

Сітчастий фільтр в патрубку підведення води забруднений.

1. Витягти сітчастий фільтр з патрубка підведення води плоскогубцями.
2. Промити сітчастий фільтр під проточною водою.
   Малюнок N

У пристрої міститься повітря.

1. Видалити повітря з пристрою:
   a Увімкнути пристрій без підключеної струминної трубки не більше ніж на 2 хвилини.
   b Натиснути високонапірний пістолет і почекати, поки на пістолеті не почне виступати вода без бульбашок повітря.
   c Приєднати струминну трубку.

Великі перепади тиску

1. Очистити сопло високого тиску:
   a Видалити забруднення з отвору сопла голкою.
   b Промити сопло високого тиску водою спереду.
2. Перевірити обсяг води, що подається.

Пристрій негерметичний

1. Незначна негерметичність пристрою обумовлена технічними особливостями. У разі сильної негерметичності звернутися до авторизованої сервісної служби.

Мийний засіб не всмоктується

На високонапірному пістолеті встановлена струминна трубка.

1. Зняти струминну трубку і працювати лише з високонапірним пістолетом.

Шланг для мийного засобу зігнутий, засмічений або протікає.

1. Прокласти шланг для мийного засобу без перегинів, очистити або замінити.

Фільтр для мийного засобу засмічений.

1. Очистити фільтр мийного засобу, див. *Очищення фільтру миючого засобу*.

Гарантія

У кожній країні діють відповідні гарантійні умови, встановлені уповноваженою організацією збуту нашої продукції в цій країні. Можливі несправності пристрою протягом гарантійного строку ми усуваємо безкоштовно, якщо причина несправності полягає в дефектах матеріалів або виробничому браку. У разі виникнення претензій протягом гарантійного строку прохання звертатися, маючи при собі чек про покупку, до торговельної організації, що продала продукт, або до найближчої уповноваженої служби сервісного обслуговування.
(Адреси див. на звороті)
Додаткову інформацію про гарантію (за наявності) можна знайти в області сервісного обслуговування місцевого вебсайту Kärcher у розділі «Завантаження».

Декларація про відповідність стандартам ЄС

Цим ми заявляємо, що названий нижче виріб відповідає відповідним положенням перелічених директив і регламентів. У разі внесення неузгоджених із нами змін до виробу ця заява втрачає свою чинність. Виробник несе повну відповідальність за видачу цієї декларації про відповідність.
Виріб: Миючий апарат високого тиску
Тип: K 3, K 3 Premium, KHD 3

Директиви та регламенти
2006/42/EG (+2009/127/EG)
2014/30/ЄС
2011/65/ЄС
2000/14/EG

Застосовувані гармонізовані стандарти
EN 60335-1
EN 60335-2-79
EN 62233: 2008
EN 55014-1: 2017 + A11: 2020
EN 55014-2: 1997+A1: 2001+A2: 2008
EN 61000-3-2: 2014
EN 61000-3-3: 2013
EN IEC 63000: 2018

Застосовуваний метод оцінки відповідності
2000/14/EG: Додаток V

Рівень звукової потужності, дБ(A)
K 3 (1.676-000.0 - 1.676-014.0)
Виміряний: 88
Гарантований: 90
K 3, K 3 Premium, KHD 3
(1.676-350.0 - 1.676-999.0)
Виміряний: 87
Гарантований: 90

Ім'я та адреса
Особа, відповідальна за ведення документації:
Ш. Райзер (S. Reiser)
Alfred Kärcher SE & Co. KG
Alfred-Kärcher-Str. 28 - 40

71364 Winnenden (Німеччина)
Телефон: +49 7195 14-0
Факс: +49 7195 14-2212

H. Jenner
Chairman of the Board of Management

S. Reiser
Manager Regulatory Affairs & Certification

м. Вінненден, 01.09.2025
Особи, що нижче підписалися, діють від імені та за довіреністю керівництва.
Alfred Kärcher SE & Co. KG
Alfred-Kärcher-Str. 28 - 40
71364 Winnenden (Germany)
Тел.: +49 7195 14-0
Факс: +49 7195 14-2212

Технічні характеристики

Електричне підключення		
Напруга	V	220-240
Фаза	~	1
Частота	Hz	50-60
Споживання струму	A	6
Ступінь захисту		IPX5
Клас захисту	⧈	II
Запобіжник мережі (інерційний)	A	10
Патрубок для підключення водопостачання		
Тиск на вході (макс.)	MPa	1,2
Температура на вході (макс.)	°C	40
Витрата на вході (мін.)	l/min	8
Висота всмоктування (макс.)	m	0,5
Робочі характеристики пристрою		
Робочий тиск	MPa	8,0
Макс. допустимий тиск	MPa	12,0
Об'єм подачі, вода	l/min	5,5
Об'єм подачі, макс.	l/min	6,3
Об'єм подачі, мийний засіб	l/min	0,3
Сила віддачі високонапірного пістолета	N	12
Розміри та вага		
Типова робоча вага	kg	5,1
Довжина	mm	242
Ширина	mm	285
Висота	mm	805
Розраховані значення згідно з EN 60335-2-79		
Значення вібрації на руці/кисті	m/s^2	1,7
Похибка K	m/s^2	0,7
Рівень звукового тиску L_{pA}	dB(A)	74
Похибка K_{pA}	dB(A)	3
Рівень звукової потужності L_{WA} + похибка K_{WA}	dB(A)	90

Зберігається право на внесення технічних змін.

Мазмұны

KÄRCHER Үй және бақша қосымшасы 132
Жалпы нұсқаулар 132
Қорғаныс құрал-жабдықтары 132
Құрылғыдағы белгілер 133
Бұйымды мақсатына сәйкес қолдану 133
Қоршаған ортаны қорғау 133
Керек-жарақ және қосалқы бөлшектер 133
Жеткізілім жинағы 133
Құрылғы сипаттамасы 133
Орнату 134
Пайдалануға беру 134
Пайдалану 134
Тасымалдау 135
Сақтау 135
Күтім және техникалық қызмет көрсету 136
Ақаулар кезіндегі көмек 136
Кепілдік 136
Техникалық мағлұматтар 137

KÄRCHER Үй және бақша қосымшасы

KÄRCHER Үй және бақша қосымшасының көмегімен сіз құрылғыны пайдаланған кезде келесі артықшылықтарға ие боласыз:

- Қолдану бойынша кеңестер және сараптамалық білім
- Өнім туралы ақпарат, керек-жарақтарға шолу және пайдалану жөніндегі нұсқаулар
- Көмек және қызмет көрсету бойынша байланыс деректері
- Интернет-дүкен - эксклюзивті ұсыныстар және тағы басқалар

KÄRCHER Үй және бақша қосымшасын қосымшалар дүкенінен жүктеп алыңыз және өніміңізді оңай тіркеңіз.

Жалпы нұсқаулар

Құрылғыны алғаш рет қолданбас бұрын, осы пайдалану жөніндегі түпнұсқа нұсқаулық пен берілген қауіпсіздік жөніндегі нұсқауларды оқып шығыңыз. Оларға сай әрекет етіңіз.
Екі кітапшаны да әрі қарай пайдалану немесе келесі иесі үшін сақтап қойыңыз.

Қорғаныс құрал-жабдықтары

⚠ *ЕСКЕРТУ*

Жарақат алу қаупі бар!
Қауіпсіздік құрылғыларының болмауына, өзгертілуіне немесе тиімсіздігіне байланысты ауыр жарақаттар.
Қауіпсіздік құрылғыларын айналып өтпеңіз немесе алып тастамаңыз немесе оларды тиімсіз етпеңіз. Қорғаныс құрылғысы сіздің қауіпсіздігіңізге арналған.

Ажыратқыш

Ажыратқыш құрылғының кездейсоқ қосылуына кедергі болады.

Жоғары тегеурінді пистолеттің фиксаторы

Фиксатор жоғары тегеурінді пистолеттің тетігін бұғаттайды және құрылғының кездейсоқ іске қосылуына кедергі болады.

Автоматты түрде өшу функциясы

Жоғары тегеурінді пистолеттің тетігі жіберілген кезде сорғының пневматикалық ажыратқышы өшеді және жоғары тегеурінді ағыс тоқтайды. Тетікті басқан кезде сорғы қайтадан қосылады.

Құрылғыдағы белгілер

Жоғары тегеурінді ағысты адамдарға, жануарларға, жұмыс істеп тұрған электрлік құрылғыға және құрылғының өзіне бағыттауға тыйым салынады. Құрылғыны аяздан қорғаңыз.

Құрылғыны қоғамдық ауыз су жеткізу желісіне тікелей қосуға тыйым салынады.

Бұйымды мақсатына сәйкес қолдану

Жууға арналған аппаратты тек үй шаруашылығына арналған қысымда ғана пайдаланыңыз.
Қысыммен жуу аппараты машиналарды, тасымалдау құралдарын, құрылымдарды, құралдарды, қасбеттерді, террасаларды, бай-бақша жабдықтарын қысымды ағынның көмегімен тазалауға арналған.

Қоршаған ортаны қорғау

Ораушы материалдарын утилизациялауға болады. Ораушыштарды қоршаған ортаға қауіпсіз түрде утилизациялаңыз.

Электрлік және электрондық бұйымдардың құрамында қате қолдану немесе утилизациялау нәтижесінде адам денсаулығына және қоршаған ортаға қауіп төндіруі ықтимал, құнды қайта өңделмелі материалдар және батареялар, аккумуляторлар немесе май сияқты бөлшектер жиі кездеседі. Алайда, аталмыш бөлшектер бұйымды тиісінше пайдалану үшін қажет болады. Осы таңбамен белгіленген құрылғыларды үй қоқыстарымен бірге тастауға болмайды.

Тазарту кезінде құрамында майы бар ақпасулар туындайтын жұмыстарды (мысалы, қозғалтқыштарын, түптерін жуу) майлы айырғышы бар жуу алаңдарында ғана жүргізуге рұқсат беріледі.

Жуғыш құралдармен жұмыстарды кәрізге бұрылатын герметикалық жұмыс алаңдарында ғана жүргізуге рұқсат беріледі. Жуғыш құралдарды су қоймаларына немесе жерге төкпеңіз.

Кейбір елдерде қоғамдық су қоймаларынан су алуға тыйым салынады.

Құрамдағы заттар бойынша нұсқаулар (REACH)
Бұйымның құрамындағы заттар туралы соңғы мәліметтерді мына мекенжай бойынша табуға болады: *www.kaercher.de/REACH*

Керек-жарақ және қосалқы бөлшектер

Тек түпнұсқалы керек-жарақ немесе қосалқы бөлшектерді пайдаланыңыз, себебі ол құралдың қауіпсіз және апатсыз жұмыс істеуіне кепілдік болады.
Керек-жарақтар мен қосалқы бөлшектер туралы ақпарат *www.kaercher.com* веб-сайтында қолжетімді.

Жеткізілім жинағы

Бұйымның жеткізілім жинағы ораушыштың үстінде көрсетілген. Бұйымды ораушыштан шығарғанда жинақтың толықтығын тексеріп шығыңыз. Керек-жарақтар жетіспеген немесе тасымалдау кезінде зақымдар тиген жағдайда, дилеріңізге хабарласыңыз.

Құрылғы сипаттамасы

Суреттер үлгілі, мәліметтер әртүрлі болуы мүмкін
Суреттерді кескіндер берілген беттен қараңыз
Сурет A

① Су жеткізуге арналған жалғағыш муфтасы

② Су жеткізуге арналған кіріктірілген елегі бар жалғағыш

③ Жуғыш зат сүзгісі бар жуғыш затты соратын түтік

④ Желілік істікшесі бар желілік байланыстырғыш кабель

⑤ Жоғары қысымды пистолетті сақтау

⑥ Жалпы тазалау жұмыстарына арналған Vario Power бүріккіш түтігі
Жұмыс қысымын ЖҰМСАҚ күйден ҚАТТЫ күйге баяу көтеруге болады. Жұмыс қысымын өзгерту үшін жоғары қысымды пистолеттің тетігін жіберіңіз және шүмекті қалаған күйге бұраңыз. Жуғыш құралды қолдану үшін бүріккіш түтікті бөлшектеп, тек қана жоғары қысымды пистолетті пайдаланыңыз

⑦ Қиын кетірілетін дақтар үшін фрезалары бар шүмек

⑧ Жоғары тегеурінді пистолет

⑨ Жоғары тегеурінді құбыршекті қосуға/ажыратуға арналған қысқыш

⑩ Жоғары қысымды пистолет тұтқасы

⑪ Жоғары қысымды пистолеттің фиксаторы

⑫ Жоғары тегеурінді құбыршек

⑬ Ағынды құбырларды сақтау

⑭ Тасымалдау тұтқасы

⑮ Жоғары қысымды шлангт/желіге қосылу кабелін сақтау

⑯ Көліктің дөңгелегі

⑰ «0/OFF»/{sp}«I/ON» ажыратқышы

⑱ Жоғары тегеурінді істікше

⑲ Зауыт тақтайшасы

⑳ Бұрандалар

㉑ * Бақша шлангісі (матамен нығайтылған, диаметрі – кемінде 1/2 дюйм (13 мм), ұзындығы – кемінде 7,5 м, стандартты жылдам байланыстыратын жалғағышпен)

㉒ *Kärcher copy құбыршегі

* қосымша талап етіледі

Орнату

Суреттерді графикалық беттен қараңыз.
Пайдалануға енгізер алдында бекітілмеген бөлшектерді монтаждаңыз.
Жиынтықтан бұранданы және сәйкес келетін бұрауышты дайындап қойыңыз.

Дөңгелектерді монтаждау

1. Құрылғыдағы дөңгелектерді бекітіңіз.
   Сурет B

Тасымалдау тұтқасын орнатыңыз

1. Тасымалдау тұтқасын бекітіңіз.
2. Тасымалдау тұтқасын 4 бұрандамен бекітіңіз.
   Сурет C

Жоғары қысымды пистолетке арналған қойманы орнатыңыз

1. Жоғары қысымды пистолетке арналған қойманы құрылғыдағы ұстағышқа сырғытыңыз.
2. Сақтауды соңғы күйінде нық ұстаңыз және бұрандамен бекітіңіз.
   Сурет D

Бүріккіш түтікке арналған қойманы орнатыңыз

1. Бүріккіш түтікке арналған қойманы құрылғыдағы ұстағышқа итеріңіз.
2. Сақтауды соңғы күйінде нық ұстаңыз және бұрандамен бекітіңіз.
   Сурет E

Жоғары қысымды шланг/желіге қосу кабелі үшін қойманы орнату

1. Жоғары қысымды шлангіні/қуат сымын сақтауға арналған құралды сырттан тасымалдау тұтқасындағы бекіткішке итеріңіз.
2. Сақтауды соңғы күйінде нық ұстаңыз және бұрандамен бекітіңіз.
   Сурет F

Су жеткізуге арналған жалғағыш муфтаны монтаждау

1. Су жеткізуге арналған жалғағыш муфтаны су жеткізуге арналған жалғағышқа бұраңыз.
   Сурет G

Пайдалануға беру

1. Құрылғыны тегіс жазықтыққа орнатыңыз.

НАЗАР АУДАРЫҢЫ

Оралған жоғары қысымды шлангпен жұмыс істеу кезінде зақымдану қаупі.
Жоғары қысымды шлангтың зақымдануы.
Құрылғыны қолданар алдында жоғары қысымды шлангты толығымен шешіп, оны түйіндерсіз, ілмектерсіз және бұрамай жайыңыз.

2. Жоғары қысымды шлангты толығымен шешіңіз және барлық түйіндерсіз, ілмектерсіз және бұралуларсыз қойыңыз.
3. Жоғары тегеурінді құбыршекті құрылғыға бекітіңіз:
   a Муфтадағы қысқышты көтеріңіз.
   b Жоғары тегеурінді құбыршекті муфтаға салыңыз.
   c Муфтадағы қысқышты төменге басыңыз.
   Сурет H
4. Жоғары тегеурінді құбыршекті жоғары тегеурінді пистолетке салыңыз.
   a Жоғары тегеурінді құбыршекті туралаңыз және
   b жоғары тегеурінді пистолетке ол естілетіндей дыбыспен сарт етіп жабылғанша сала беріңіз.
   Сурет I
5. Жоғары тегеурінді құбыршекті тартып, бекіністің сенімділігін тексеріңіз.
6. Желі істікшесінің ашасын розеткаға салыңыз.

Су беру

Қосылатын жүктемені Фирмалық тақтайшадан немесе бөлімнен қараңыз *Техникалық мағлұматтар*.
Сумен қамтамасыз ету кәсіпорнының нұсқауларын сақтаңыз.

НАЗАР АУДАРЫҢЫ

Ластанған судың келтіретін залалы
Судағы ластанулар сорғының және оның жабдықтарының зақымдануына алып келеді.
KÄRCHER қорғау үшін KÄRCHER су сүзгісін пайдалану ұсынылады (арнайы жабдық, тапсырыс беру нөмірі 4.730-059).

Су құбырына қосылу

НАЗАР АУДАРЫҢЫ

Үшінші тарап жеткізушілерінен болған AquaStop функциясы арқылы өлшеуден жасалған шланг муфталарын пайдалану кезіндегі зақымдану қаупі
Жоғары қысымды сорғыға зақым келтіру.
Kärcher компаниясының AquaStop функциясы бар/жоқ шланг муфталарын, AquaStop функциясы жоқ шланг муфталарын немесе үшінші тарап жеткізушілерінің AquaStop функциясы бар пластикалық шланг муфталарын ғана пайдаланыңыз.

1. Бақша құбыршегін су жеткізуге арналған жалғағыштың муфтасына орнатыңыз.
   Сурет J
2. Бақша құбыршегін су құбырына қосыңыз.
3. Су құбырының шүмегін толықтай ашыңыз.

Ашық ыдыстардан суды айдаңыз

Бұл жоғары қысымды жуғыш KÄRCHER copy құбыршегімен беткі суды соруға жарамды, мысалы, жаңбыр суына арналған бөшкеден (ағызудың максималды биіктігін *Техникалық мағлұматтар* қараңыз).

1. Су қосылымындағы муфтаны бұрап алыңыз.
2. Сору құбыршегін сумен толтырыңыз.
3. Сорғыш шлангіні құрылғыдағы су жеткізуге арналған жалғағышқа бұраңыз және су көзіне (мысалы, жаңбыр суына арналған бөшкеге) іліп қойыңыз.

Пайдалану

НАЗАР АУДАРЫҢЫ

Сорғылардың құрғақ күйінде жұмыс істеуі кезінде зақымдану қаупі бар!
Сорғы зақымдары
Егер құрылғы 2 минут ішінде қысым жасамаса, оны өшіріңіз.
Ақаулар кезіндегі көмек-тараудағы нұсқауларға сәйкес әрекет етіңіз.

Жоғары қысыммен жұмыс істеу режимі

НАЗАР АУДАРЫҢЫ

Боялған немесе сезімтал беттердің зақымдалуы

Ағыстың жеткілікті қашықтығы сақталмаған жағдайда немесе тетік дұрыс таңдалмаған жағдайда беттері зақымдалады.

Боялған беттерді тазалау кезінде 30 см-ден кем емес шегіністі сақтаңыз.

Автомобиль шиналарын, лагын немесе сезімтал беттерін фреза көмегімен тазаламаңыз.

1. Тетікті жоғары тегеурінді пистолетке салыңыз және оны 90°-қа бұрай отырып, бекітіңіз.
   Сурет K
2. Құрылғыны қосыңыз («I/ON»).
3. Жоғары тегеурінді пистолеттің тетігін бұғаттан ашыңыз.
4. Жоғары тегеурінді пистолеттің тетігіне басыңыз. Құрылғы қосылады.

Тазалау құралдарымен пайдалану

⚠ ҚАУІП

Жуғыш құралдардан жарақат алу қаупі

Жуғыш құралдар тиісінше пайдаланылмаған жағдайда денсаулыққа ауыр зақым келеді.

Тазалау құралы өндірушісінің қауіпсіздік деректер парағын қараңыз.

Көрсетілген жеке қорғаныс құралдарын киіңіз.

Нұсқау

KÄRCHER тазалау құралдары үздіксіз жұмыс істеуге кепілдік береді. Сізге кеңес беруге рұқсат етіңіз немесе біздің каталогты немесе тазалағыш заттар туралы ақпараттық парақтарымызды сұраңыз.

Нұсқау

Жуғыш құралды тек төменгі қысым кезінде араластыруға болады.

1. Корпустан жуғыш құралға арналған сору құбыршегінің қажетті ұзындығын тартыңыз.
   Сурет L
2. Жуғыш құралға арналған сору құбыршегін жуғыш құралдың ерітіндісі бар ыдысқа салыңыз.
3. Шүмекті жоғары тегеурінді пистолеттен ажыратыңыз және тек қана жоағыр тегеурінді пистолетпен жұмыс істеңіз.
   Жұмыс барысында жуғыш құралдың ерітіндісі су ағысына араластырылады.

Ұсынылатын жуу тәсілі

1. Жуғыш құралды үнемдей отырып, құрғақ бетке шашыңыз және сіңуге қалдырыңыз (кептірмей).
2. Еріген балшықты жоғары тегеурінді ағыспен шайып тастаңыз.

Жуғыш құралмен жуғаннан кейін

1. Құрылғыны 30 секунд бойы таза сумен жуып тастаңыз.

Жұмысты тоқтату

1. Жоғары тегеурінді пистолеттің тетігін жіберіңіз. Тетігі жіберілген кезде, құрылғы өшеді. Жүйеде жоғары қысым қалады.
2. Жоғары тегеурінді пистолеттің тетігін бұғаттаңыз.
   Сурет M
3. Жұмыс кезінде 5 минуттан аса үзілістерде құрылғыны өшіріп жүріңіз («0/OFF»).

Жұмыстың аяқталуы

⚠ АБАЙЛАҢЫЗ

Жарақат алу қаупі бар!

Күшті тегеурін кезінде су ағысынан жарақат алу.

Жоғары тегеурінді құбыршекті жүйедегі қысымды тастағаннан кейін ғана ажыратыңыз.

1. Жоғары тегеурінді пистолеттің тетігін жіберіңіз.
2. Су құбырының шүмегін жабыңыз.
3. Жоғары тегеурінді пистолеттің тетігін 30 секунд бойы басып тұрыңыз.
   Жүйеде қалған қысым төмендетіледі.
4. Жоғары тегеурінді пистолеттің тетігін жіберіңіз.
5. Жоғары тегеурінді пистолеттің тетігін бұғаттаңыз.
6. Құрылғыны өшіріңіз («0/OFF»).
7. Құрылғыны су құбырының желісінен ажыратыңыз.
8. Желі істікшесін розеткадан ажыратыңыз.

Тасымалдау

⚠ АБАЙЛАҢЫЗ

Құрылғының салмағына байланысты жарақат алу және зақымдану қаупі!

Жарақат алу және зақымдану қаупі.

Тасымалдау және жүктеу кезінде құрылғының салмағын ескеріңіз.

Құрылғыны сүйреу

1. Құрылғыны тасымалдау тұтқасынан сүйреңіз.

Автомобильмен тасымалдау

1. Құрылғыны қисаймайтындай және құламайтындай етіп бекітіңіз.

Сақтау

⚠ АБАЙЛАҢЫЗ

Құрылғының салмағына байланысты жарақат алу және зақымдану қаупі!

Жарақат алу және зақымдану қаупі.

Тасымалдау және жүктеу кезінде құрылғының салмағын ескеріңіз.

Құрылғыны ұстау

1. Құрылғыны тегіс жазықтыққа орнатыңыз.
2. Шүмекті жоғары тегеурінді жоғары қысымды пистолеттен ажыратыңыз.
3. Шүмекті жоғары тегеурінді пистолеттен ажыратыңыз.
4. Бүріккіш түтіктің екеуін де, жоғары қысымды пистолетті де тиісті қоймаға қойыңыз.
5. Жоғары тегеурінді құбыршек құрылғыдан ажыратыңыз.
6. Уберите шланг высокого давления для хранения на устройстве.
7. Құрылғыдағы желі кабелін салыңыз.

Ұзақ сақтау алдында қосымша нұсқауларды, *Күтім және техникалық қызмет көрсету* бөлімін қараңыз.

Аяздан қорғау

НАЗАР АУДАРЫҢЫ

Зақымдану қаупі!

Судың қатуына байланысты құрылғы мен керек-жарақтардың зақымдалуы.

Құрылғы мен керек-жарақтарды әр қолданғаннан кейін толығымен босатыңыз.

Құрылғыны және керек-жарақтарды 0 °C (32 °F) төмен немесе оған тең температурадан қорғаңыз.

1. Құрылғыдағы су құбырының желісін ажыратыңыз.
2. Жоғары қысымды шлангті құрылғыдан бөлшектеңіз.
3. Құрылғыны қосыңыз («I/ON»).
4. Жоғары тегеурінді жалғағыштан су ағып біткенше максимум 1 минут күтіңіз.
5. Құрылғыны өшіріңіз («0/OFF»).
6. Құрылғыны және керек-жарақтарды құрғақ және аяздан қорғалған бөлмеде сақтаңыз.

Күтім және техникалық қызмет көрсету

⚠ *ҚАУІП*

Тоқпен зықымдалу қаупі

Кернеу күйінде тұрған бөлшектермен байланыс кезіндегі зақымдар

Құрылғыны өшіріңіз.

Желілік штекерді розеткадан шығарып алыңыз.

Құрылғы техникалық қызмет көрсетуді талап етпейді, яғни, оған қызмет көрсету бойынша тұрақты жұмыстар жүргізу қажет емес.

Су жеткізуге арналған жалғағыштағы електі тазалау

НАЗАР АУДАРЫҢЫ

Жетіспейтін немесе зақымдалған елек салдарынан зақымдану қаупі!

Жоғары қысымды сорғыға зақым келтіру

Құрылғыны елексіз пайдаланбаңыз.

Електі қатты, өткір заттармен тазаламаңыз.

Қажет болса, електі су жеткізуге арналған жалғағышта тазартыңыз.

1. Су қосылымындағы муфтаны бұрап алыңыз.
2. Електі шығарыңыз.
   Сурет N
3. Електі су ағысының астында жуып алыңыз.
4. Електі су жеткізуге арналған жалғағышқа салыңыз.

Жуғыш құралға арналған сүзгіні тазалау

Ұзақ сақтау кезеңінің алдында жуғыш құралға арналған сүзгіні тазалап тұрыңыз.

1. Жуғыш құралға арналған сорғыш құбыршектен сүзгіні алып тастаңыз.
2. Сүзгіні су ағысының астында жуып алыңыз.
   Сурет O

Ақаулар кезіндегі көмек

Ақаулардың себептері көп жағдайда келесі шолуды пайдалану арқылы өздігінен жоюға болатындай қарапайым болады. Күдіктер болса немесе осы жерде көрсетілмеген ақаулар болған кезде, ресми сервис орталығына хабарласыңыз.

⚠ *ҚАУІП*

Өмірге қауіп!

Ток өткізетін бөліктерге тиген кезде электр тоғының соғуы салдарынан болатын өлімге әкелетін жарақаттар.

Ток өткізетін бөліктерге жақындамаңыз.

Құрылғыны өшіріңіз.

Ашаны қуат беру сымынан тартып шығармаңыз.

Құрылғы жұмыс істемейді

1. Жоғары тегеурінді пистолеттің тетігіне басыңыз. Құрылғы қосылады.
2. Фирмалық тақтада көрсетілген кернеу қорек көзінің кернеуімен сәйкес келе ме, жоқ па, тексеріңіз.
3. Желі баусымын зақымдарға тексеріңіз.

Құрылғы қысым тудырмайды

Су жеткізу жеткіліксіз.

1. Су құбырының шүмегін толықтай ашыңыз.
2. Жеткілікті су мөлшері беріліп жатыр ма, жоқ па, тексеріңіз.
3. Шүмектің реттелімін тексеріңіз.
4. Максималды сору биіктігі асып кеткен жоқ па, тексеріңіз.

Су жеткізуге арналған жалғағыштағы елек ластанды.

1. Су жеткізуге арналған жалғағыштан електі кемпірауыздың көмегімен шығарыңыз.
2. Електі су ағысының астында жуып алыңыз.
   Сурет N

Құрылғыдағы ауа.

1. Құрылғыны желдетіңіз:
   a Құрылғыны жалғанған шүмексіз максимум 2 минутқа қосыңыз.
   b Жоғары тегеурінді пистолетті басыңыз және су көпіршіксіз шықпағанша күтіңіз.
   c Шүмекті қосыңыз.

Қысымның күшті айырмасы

1. Жоғары тегеурінді саптаманы тазалау:
   a Саптаманың саңылауынан.
   b Жоғары тегеурінді саптаманы сумен жуып алыңыз.
2. Келген судың мөлшерін тексеріңіз.

Құрылғының саңылаулылығы

1. Құрылғының шағын саңылаулылығын оның конструкциясы қамтамасыз етеді. Күшті саңылаулылық кезінде авторландырылған сервистік қызметке жүгініңіз.

Тазалау құралы сіңбейді

Жоғары қысымды пистолетке ағынды құбыр орнатылған.

1. Ағынды құбырды бөлшектеңіз және жоғары қысымды пистолетпен пайдаланыңыз.

Жуғыш құрал шлангісі қысылып қалған, бітеліп қалған немесе ағып жатыр.

1. Жуғыш құрал шлангісін майыстырмай салып, тазалаңыз немесе ауыстырыңыз.

Жуғыш құралға арналған сүзгі бітеліп қалған.

1. Жуғыш құралға арналған сүзгіні тазалау, *Жуғыш құралға арналған сүзгіні тазалау* қараңыз.

Кепілдік

Әр елде жергілікті дистрибьюторлар берген кепілдік шарттары қолданылады. Бұйымда материалдық немесе өндірістік ақаулар анықталған жағдайда, ықтимал ақауларды кепілдік мерзімі ішінде ақысыз жөндейміз. Кепілдік мерзіміне наразылықтарыңыз болса, бұйымды сатқан сауда мекемесіне немесе жақындағы өкілетті қызмет көрсету орнына түбіртекті көрсетіп хабарласыңыз.

(Мекенжайымыз артқы бетте)

Кепілдік туралы қосымша ақпаратты (бар болса) жергілікті Kärcher веб-сайтының «Жүктеулер» бөліміндегі қызмет көрсету бөлімінде табуға болады.

Шығару күні фирмалық тақтайшада MM/YYYY пішімінде көрсетіледі, мұнда MM - өндіріс айы, YYYY - шығарылған жылы немесе кодталған түрде.

Жеке сандардың мағынасы келесідей болады:

Мысалы: 30290
3 Өндірілген жылы
0 Өндірілген ғасыры
2 Өндірілген онжылдық
9 Өндірілген айының екінші саны
0 Өндірілген айының бірінші саны
Сонымен бұл мысалда 30290 коды 09/(2)023 өндірілген күнін білдіреді.

Техникалық мағлұматтар

Электр желісіне қосу		
Кернеу	V	220-240
Фаза	~	1
Жиілік	Hz	50-60
Тұтынылатын тоқ	A	6
Қорғаныс класы		IPX5
Қорғау класы	⧈	II
Желіні шамадан тыс жүктелуден қорғау (инерциялық)	A	10
Суды қосу		
Енгізу қысымы (макс.)	MPa	1,2
Енгізу температурасы (макс.)	°C	40
Енгізу саны (мин.)	l/min	8
Сору биіктігі (макс.)	m	0,5
Құрылғының техникалық сипаттамалары		
Жұмыс қысымы	MPa	8,0
Максималды қолжетімді қысым	MPa	12,0
Берілетін мөлшері, су	l/min	5,5
Максималды берілген мөлшері	l/min	6,3
Берілетін мөлшері, жуғыш құралдар	l/min	0,3
Жоғары тегеурінді пистолеттің кері тебу күші	N	12
Өлшемдері мен өнімдер		
Типтік жұмыс салмағы	kg	5,1
Ұзындығы	mm	242
Ені	mm	285
Биіктігі	mm	805
EN 60335-2-79 стандартына сәйкес есептелінетін мән		
Қолдағы дірілдің мәні	m/s^2	1,7
Белгісіздік K	m/s^2	0,7
Дыбыс қысымының деңгейі L_{pA}	dB(A)	74
Белгісіздік K_{pA}	dB(A)	3
Шу деңгейі L_{WA} + белгісіздік K_{WA}	dB(A)	90

Техникалық өзгерістер рұқсат етілген.

Съдържание

Приложение KÄRCHER Home & Garden 137
Общи указания 137
Предпазни устройства 137
Символи върху уреда 138
Употреба по предназначение 138
Защита на околната среда 138
Аксесоари и резервни части 138
Обхват на доставка 138
Описание на уреда 138
Монтаж 139
Пускане в експлоатация 139
Експлоатация 139
Транспортиране 140
Съхранение 140
Грижа и поддръжка 141
Помощ при повреди 141
Гаранция 142
Декларация за съответствие на ЕС 142
Технически данни 142

Приложение KÄRCHER Home & Garden

С приложението KÄRCHER Home & Garden можете да се възползвате от следните предимства при използването на вашия уред:

- Съвети за употреба и експертиза
- Информация за продукта, описание на аксесоарите и инструкции за работа
- Помощ и контакт за сервиз
- Онлайн магазин - ексклузивни оферти и много други

Изтеглете приложението KÄRCHER Home & Garden от вашия App Store и удобно регистрирайте Вашия продукт.

Общи указания

Преди първото използване на уреда прочетете това оригинално ръководство за експлоатация и приложените указания за безопасност. Процедирайте съответно.
Запазете двете книжки за последващо използване или за следващия собственик.

Предпазни устройства

⚠ *ПРЕДУПРЕЖДЕНИЕ*

Опасност от нараняване!
Сериозни наранявания поради липсващи, модифицирани или неефективни защитни приспособления.
Не заобикаляйте или премахвайте защитните приспособления и не ги изключвайте.
Предпазните устройства служат за Вашата защита.

Прекъсвач на уреда

Прекъсвачът на уреда предотвратява непреднамереното пускане в експлоатация на уреда.

Блокировка на пистолета за работа под високо налягане

Блокировката спира лоста на пистолета за работа под високо налягане и предотвратява непреднамереното стартиране на уреда.

Функция Автоматично спиране

Ако се освободи лостът на пистолета за работа под високо налягане, пневматичният прекъсвач изключва помпата и струята под високо налягане спира. Щом лостът се натисне, помпата се включва отново.

Символи върху уреда

Не насочвайте струята под високо налягане към хора, животни, активно електрическо оборудване или към самия уред.
Пазете уреда от замръзване.

Уредът не трябва да се свързва директно към обществената мрежа за питейна вода.

Употреба по предназначение

Използвайте уреда за почистване под високо налягане само в частно домакинство.
Уредът за почистване под високо налягане е предназначен за почистване на машини, автомобили, строителни конструкции, инструменти, фасади, тераси, градински уреди и т.н. с водна струя под високо налягане.

Защита на околната среда

Опаковъчните материали подлежат на рециклиране. Моля, изхвърляйте опаковките по съобразен с околната среда начин.

Електрическите и електронните уреди съдържат ценни материали, подлежащи на рециклиране, а често и съставни части, напр. батерии, акумулаторни батерии или масло, които при неправилно боравене или изхвърляне могат да представляват потенциална опасност за човешкото здраве и за околната среда. За правилното функциониране на уреда все пак тези съставни части са необходими. Обозначените с този символ уреди не трябва да бъдат изхвърляни заедно с битовите отпадъци.

Работи по почистване, при които се получават съдържащи масло отпадни води, напр. миене на двигатели, миене на каросерии, трябва да се извършват единствено на места за измиване с маслоуловители.

Работи с почистващи препарати трябва да се извършват само върху непропускащи течности работни повърхности с връзка към канализацията за мръсна вода. Не допускайте почистващи препарати да попадат във водни басейни или в почвата.

В някои страни вземането на вода от обществени водни басейни не е разрешено.

Указания за съставни вещества (REACH)
Актуална информация за съставките ще намерите на интернет страница: *www.kaercher.de/REACH*

Аксесоари и резервни части

Използвайте само оригинални аксесоари и оригинални резервни части, по този начин осигурявате безопасната и безпроблемна експлоатация на уреда.
Информация относно аксесоари и резервни части ще намерите тук: *www.kaercher.com*.

Обхват на доставка

Обхватът на доставката на уреда е изобразен върху опаковката. При разопаковане проверете съдържането за цялост. При липсващи аксесоари или при транспортни щети, моля, обърнете се към Вашия дистрибутор.

Описание на уреда

Илюстрациите са примерни, детайлите могат да се различават
Вижте изображенията на страницата с графики Фигура A

1. Куплунг за извода за вода
2. Извод за вода с вградена цедка
3. Всмукателен маркуч за средство за почистване с филтър за препарат
4. Мрежов захранващ кабел с щепсел
5. Съхраняване за пистолет с високо налягане
6. Струйна тръба Vario Power за най-обичайните работи по почистване
   Работното налягане може да се увеличава безстепенно от SOFT до HARD. За регулиране на работното налягане пуснете лоста на пистолета с високо налягане и завъртете струйната тръба на желаното положение.
   За нанасяне на средство за почистване демонтирайте струйната тръба и работете само с пистолета с високо налягане.
7. Струйна тръба, фреза за боклука за упорити замърсявания
8. Пистолет за работа под високо налягане
9. Скоба за свързване/откачане на маркуча с високо налягане
10. Лост на пистолета за работа под високо налягане
11. Блокировка на пистолета за работа под високо налягане
12. Маркуч за работа под високо налягане
13. Място за съхранение на тръби за разпръскване
14. Дръжка за транспортиране
15. Съхраняване на маркуч с високо налягане/ тръбопровод за присъединяване към мрежата
16. Транспортно колело
17. Прекъсвач на уреда “0/OFF” / “I/ON”
18. Извод за високо налягане
19. Типова табелка
20. Винтове
21. *Градински маркуч (армиран, минимален диаметър 1/2 цола (13 мм), минимална дължина

7,5 м, с наличен в търговската мрежа бърз съединител)

㉒ *Смукателен маркуч Kärcher

* допълнително необходимо

Монтаж

Вижте изображенията на страницата с графики.
Преди пускането в експлоатация монтирайте отделните приложени части към уреда.
Пригответе доставените с уреда винтове и подходящата за тях отвертка.

Монтиране на колелата

1. Фиксирайте колелата на уреда.
   Фигура B

Монтиране на ръчка за транспортиране

1. Поставете ръчката за транспортиране.
2. Фиксирайте ръчката за транспортиране с 4 винта.
   Фигура C

Монтиране на място за съхраняване на пистолет с високо налягане

1. Поставете мястото за съхраняване на пистолет с високо налягане в затягането на уреда.
2. Задръжте мястото за съхраняване в крайна позиция и го фиксирайте с винт.
   Фигура D

Монтиране на място за съхраняване на струйни тръби

1. Поставете мястото за съхраняване на струйни тръби в затягането на уреда.
2. Задръжте мястото за съхраняване в крайна позиция и го фиксирайте с винт.
   Фигура E

Съхраняване на маркуч с високо налягане/тръбопровод за присъединяване към мрежата

1. Поставете мястото за съхранение на маркуч за високо налягане/тръбопровод за присъединяване към мрежата отвън в затягането на ръчката за транспортиране.
2. Задръжте мястото за съхраняване в крайна позиция и го фиксирайте с винт.
   Фигура F

Монтиране на куплунг за извода за вода

1. Завинтете куплунга за извода за вода на извода за вода на уреда.
   Фигура G

Пускане в експлоатация

1. Поставете уреда на хоризонтална равна повърхност.

ВНИМАНИЕ

Опасност от повреда при работа с навит маркуч за високо налягане
Увреждания на маркуча за работа под високо налягане
Преди да започнете работа с уреда, развийте напълно маркуча за високо налягане и го разстелете без възли, примки или усукания.

2. Развийте напълно маркуча с високо налягане и го опънете без възли, примки и усуквания.
3. Монтирайте маркуча за високо налягане към уреда:
   a Издърпайте нагоре скобата на съединителя.
   b Пъхнете маркуча с високо налягане в съединителя.
   c Натиснете надолу скобата на съединителя.
   Фигура H
4. Монтирайте маркуча за високо налягане към пистолета за високо налягане:
   a Подравнете маркуча за високо налягане и
   b го пъхнете в пистолета за работа под високо налягане, докато се чуе фиксирането му.
   Фигура I
5. Проверете сигурните връзки, като дръпнете маркуча за работа под високо налягане.
6. Включете щепсела в контакт.

Захранване с вода

Присъединителни стойности - вж. типовата табелка или глава *Технически данни*.
Спазвайте предписанията на водоснабдителното предприятие.

ВНИМАНИЕ

Повреди поради замърсена вода
Замърсяванията във водата могат да повредят помпата и принадлежностите.
За защита KÄRCHER препоръчва употребата на водния филтър KÄRCHER (специална принадлежност, каталожен номер 4.730-059).

Свързване към водопровода

ВНИМАНИЕ

Опасност от повреда при използване на съединители за маркучи, изработени месинг.
Повреда на помпата за високо налягане.
Използвайте само съединители за маркучи с/без функция AquaStop от Kärcher, съединители за маркучи без функция AquaStop или съединители за маркучи от пластмаса с функция AquaStop от трети доставчици.

1. Поставете градинския маркуч на куплунга за извода за вода.
   Фигура J
2. Свържете градинския маркуч към водопровода.
3. Отворете напълно крана за водата.

Засмукване на вода от открити резервоари

Тази водоструйка е оборудвана със смукателен маркуч на KÄRCHER за засмукване на повърхностна вода, напр. от варели за дъждовна вода или малки езера (максимална смукателна височина вижте *Технически данни*).

1. Развийте съединителя от връзката за водата.
2. Напълнете смукателния маркуч с вода.
3. Завийте смукателния маркуч към водното съединение на уреда и го поставете във водоизточник (напр. варел за дъждовна вода).

Експлоатация

ВНИМАНИЕ

Опасност от повреда при работа на сухо на помпата!
Увреждания на помпата
Изключете уреда, ако не нагнети налягане в рамките на 2 минути.
Процедирайте съгласно указанията в Помощ при повреди.

Работа с високо налягане

ВНИМАНИЕ

Повреда на лакирани или чувствителни повърхности

Повърхностите се повреждат при твърде малко разстояние на струята или поради избор на неподходяща тръба за разпръскване.

При почистване на лакирани повърхности спазвайте минимално разстояние 30 cm на струята.

Не почиствайте автомобилни гуми, лак или чувствителни повърхности като дърво с фрезата за замърсявания.

1. Пъхнете тръба за разпръскване в пистолета за работа под високо налягане и я фиксирайте със завъртане на 90°.
   Фигура K
2. Включете уреда (“I/ON”).
3. Деблокирайте лоста на пистолета за работа под високо налягане.
4. Натиснете лоста на пистолета за работа под високо налягане.
   Уредът се включва.

Работа с почистващи препарати

⚠ ОПАСНОСТ

Опасност от наранявания от почистващи препарати

Сериозни увреждания на здравето поради неправилна употреба на уреда.

Съблюдавайте информационния лист за безопасност на производителя на почистващи препарати.

Носете предписаните лични предпазни средства.

Указание

Почистващите препарати на KÄRCHER гарантират безпроблемна работа. Моля, консултирайте се или поискайте нашия каталог или нашите информационни листове за почистващи препарати.

Указание

Почистващият препарат може да се добавя само при ниско налягане.

1. Издърпайте всмукателния маркуч за средството за почистване до желаната дължина от корпуса.
   Фигура L
2. Закачете всмукателния маркуч за средството за почистване в резервоар с разтвор на средство за почистване.
3. Отделете тръбата за разпръскване от пистолета за работа под високо налягане и работете само с пистолета за работа под високо налягане.
   По време на работата разтворът на почистващ препарат се смесва с водната струя.

Препоръчани методи за почистване

1. Напръскайте икономично почистващия препарат върху сухата повърхност и оставете да подейства (не изсушавайте).
2. Отмийте разтворената мръсотия със струята под високо налягане.

След работа с почистващи препарати

1. Изплаквайте уреда ок. 30 секунди с чиста вода.

Прекъсване на работата

1. Пуснете лоста на пистолета за работа под високо налягане.
   Щом лостът се отпусне, уредът се изключва.
   Високото налягане в системата се запазва.
2. Блокирайте лоста на пистолета за работа под високо налягане.
   Фигура M
3. При прекъсвания на работата за повече от 5 минути изключете уреда “0/OFF”.

Приключване на работата

⚠ ПРЕДПАЗЛИВОСТ

Опасност от нараняване!

Наранявания поради неконтролирано изтичане на вода под високо налягане.

Отделяйте маркуча за работа под високо налягане от пистолета за работа под високо налягане или от уреда само ако в системата няма налягане.

1. Пуснете лоста на пистолета за работа под високо налягане.
2. Затворете крана за водата.
3. Натиснете лоста на пистолета за работа под високо налягане за 30 секунди.
   Останалото в системата налягане се освобождава.
4. Пуснете лоста на пистолета за работа под високо налягане.
5. Блокирайте лоста на пистолета за работа под високо налягане.
6. Изключете уреда “0/OFF”.
7. Отделете уреда от захранването с вода.
8. Извадете мрежовия щепсел от контакта.

Транспортиране

⚠ ПРЕДПАЗЛИВОСТ

Опасност от наранявания и повреди поради теглото на уреда!

Наранявания и повреди.

При транспортирането и съхранението съблюдавайте теглото на уреда.

Теглене на уреда

1. Теглете уреда за дръжката за транспортиране.

Транспортиране на уреда в превозно средство

1. Подсигурете уреда срещу изплъзване и преобръщане.

Съхранение

⚠ ПРЕДПАЗЛИВОСТ

Опасност от наранявания и повреди поради теглото на уреда!

Наранявания и повреди.

При транспортирането и съхранението съблюдавайте теглото на уреда.

Съхранение на уреда

1. Поставете уреда на равна повърхност.
2. Изключете маркуча с високо налягане от пистолета с високо налягане.
3. Отделете тръбата за разпръскване от пистолета за работа под високо налягане.
4. Приберете двете струйни тръби и пистолета с високо налягане в съответните места за съхранение.
5. Отделете маркуча за работа под високо налягане от уреда.

6. Приберете маркуча за работа под високо налягане в уреда.
7. Приберете тръбопровода за присъединяване към мрежата на уреда.

Преди по-продължително съхранение обърнете внимание на допълнителните указания, вижте глава *Грижа и поддръжка*.

Защита от замръзване

ВНИМАНИЕ

Опасност от повреда!

Повреди на уреда и принадлежностите поради замръзване на водата.

След всяка употреба изпразвайте напълно уреда и принадлежностите.

Пазете уреда и принадлежностите от температури, по-ниски или равни на 0°C (32°F).

1. Разделете водоснабдяването от уреда.
2. Демонтирайте маркуча за високо налягане от уреда.
3. Включете уреда “I/ON”.
4. Изчакайте максимално 1 минута, докато от извода за високо налягане вече не изтича вода.
5. Изключете уреда “0/OFF”.
6. Съхранявайте уреда и принадлежностите в помещение, в което няма опасност от замръзване.

Грижа и поддръжка

⚠ *ОПАСНОСТ*

Опасност от токов удар

Наранявания поради допир до провеждащи ток части

Изключете уреда.

Издърпайте щепсела.

Уредът не се нуждае от поддръжка, тоест, не трябва да извършвате периодични работи по поддръжка.

Почистване на цедката в извода за вода

ВНИМАНИЕ

Риск от повреда поради липсващо или повредено сито

Повреда на помпата за високо налягане

Не използвайте уреда без цедка.

Не почиствайте ситото с твърди, остри предмети.

Почиствайте ситото във връзката за вода при необходимост.

1. Развийте съединителя от връзката за водата.
2. Извадете цедката.
   Фигура N
3. Почистете цедката под течаща вода.
4. Поставете цедката в извода за вода.

Почистване на филтъра за почистващ препарат

Преди по-продължително съхранение почистете филтъра за почистващ препарат.

1. Свалете филтъра от всмукателния маркуч за почистващия препарат.
2. Почистете филтъра под течаща вода.
   Фигура O

Помощ при повреди

Много често причините за повреда са елементарни и с помощта на следните указания може сами да ги отстраните. Ако не сте сигурни или повредите не са описани тук, обърнете се към оторизирания сервиз.

⚠ *ОПАСНОСТ*

Опасност за живота!

Смъртоносни наранявания вследствие на токов удар при докосване на части под напрежение.

Не докосвайте части под напрежение.

Изключете уреда.

Извадете щепсела от контакта.

Уредът не работи

1. Натиснете лоста на пистолета за работа под високо налягане.
   Уредът се включва.
2. Проверете дали посоченото на типовата табелка напрежение съвпада с напрежението на източника на ток.
3. Проверете мрежовия захранващ кабел за повреди.

Уредът не постига налягане

Подаването на вода е твърде слабо.

1. Отворете напълно крана за водата.
2. Проверете подаването на вода за достатъчен дебит.
3. Проверете настройката на тръбата за разпръскване.
4. Проверете дали не е превишена максималната височина на засмукване.

Цедката в извода за вода е замърсена.

1. Извадете цедката в извода за вода с плоски клещи.
2. Почистете цедката под течаща вода.
   Фигура N

В уреда има въздух.

1. Вентилирайте уреда:
   a Включете уреда без свързана тръба за разпръскване за максимално 2 минути.
   b Натиснете пистолета за работа под високо налягане и изчакайте, докато водата започне да изтича без мехурчета от пистолета за работа под високо налягане.
   c Свържете тръбата за разпръскване.

Силни колебания на налягането

1. Почистване на дюзата за високо налягане:
   a Отстранете замърсяванията от отвора на дюзата с помощта на игла.
   b Изплакнете дюзата за високо налягане отпред с вода.
2. Проверете количеството на постъпващата вода.

Уредът не е херметичен

1. Малка липса на херметичност е обусловена технически. При значителна липса на херметичност се обърнете към оторизиран сервиз.

Не се засмуква почистващ препарат

На пистолета за високо налягане е монтирана струйна тръба.

1. Демонтирайте струйната тръба и работете само с пистолета за високо налягане.

Маркучът за миещ препарат е прегънат, запушен или неуплътнен.

1. Поставете, почистете или сменете маркуча за детергент без прегъвания.

Филтърът за детергент е запушен.

1. Почистване на филтъра за почистващото средство, вижте *Почистване на филтъра за почистващ препарат*.

Гаранция

Във всяка държава са валидни издадените от нашия оторизиран дистрибутор гаранционни условия. Евентуални повреди на Вашия уред ще отстраним в рамките на гаранционния срок безплатно, ако се касае за дефект в материалите или производствен дефект. В случай на предявяване на право на гаранция, се обърнете към Вашия дистрибутор или към най-близкия оторизиран сервиз, като представите касовата бележка.
(Адрес, вж. задната страна)
Допълнителна гаранционна информация (ако има такава) можете да намерите в страницата „Сервиз“ на местния уебсайт на Kärcher в раздел „Изтегляне“.

Декларация за съответствие на ЕС

С настоящото декларираме, че продуктът, посочен по-долу, отговаря на съответните разпоредби на изброените директиви и регламенти. При несъгласувана с нас промяна на продукта тази декларация губи своята валидност. Производителят носи изключителната отговорност за издаването на тази декларация за съответствие.
Продукт: Уред за почистване под високо налягане
Тип: K 3, K 3 Premium, KHD 3

Директиви и регламенти
2006/42/EO (+2009/127/EO)
2014/30/EC
2011/65/EC
2000/14/EO

Приложими хармонизирани стандарти
EN 60335-1
EN 60335-2-79
EN 62233: 2008
EN 55014-1: 2017 + A11: 2020
EN 55014-2: 1997+A1: 2001+A2: 2008
EN 61000-3-2: 2014
EN 61000-3-3: 2013
EN IEC 63000: 2018

Приложима процедура за оценяване на съответствието
2000/14/EO: Приложение V

Ниво на звукова мощност dB(A)
K 3 (1.676-000.0 - 1.676-014.0)
Измерено: 88
Гарантирано: 90
K 3, K 3 Premium, KHD 3
(1.676-350.0 - 1.676-999.0)
Измерено: 87
Гарантирано: 90

Име и адрес
Пълномощник по документацията:
S. Reiser
Alfred Kärcher SE & Co. KG
Alfred-Kärcher-Str. 28 - 40
71364 Winnenden (Germany)
Телефон: +49 7195 14-0
Факс: +49 7195 14-2212

H. Jenner
Chairman of the Board of Management

S. Reiser
Manager Regulatory Affairs & Certification

Винненден, 2025/09/01
Подписващите лица действат от името и като пълномощници на управителния орган.
Alfred Kärcher SE & Co. KG
Alfred-Kärcher-Str. 28 - 40
71364 Winnenden (Germany)
Тел.: +49 7195 14-0
Факс: +49 7195 14-2212

Технически данни

Електрическо свързване		
Напрежение	V	220-240
Фаза	~	1
Честота	Hz	50-60
Потребление на ток	A	6
Тип защита		IPX5
Клас защита	⧈	II
Предпазител (инертен)	A	10
Извод за вода		
Налягане на постъпващата вода (макс.)	MPa	1,2
Температура на постъпващата вода (макс.)	°C	40
Количество на постъпващата вода (мин.)	l/min	8
Височина на засмукване (макс.)	m	0,5
Данни за мощността на уреда		
Работно налягане	MPa	8,0
Макс. допустимо налягане	MPa	12,0
Дебит, вода	l/min	5,5
Дебит, максимален	l/min	6,3
Дебит, почистващи препарати	l/min	0,3
Реактивна сила на пистолета за работа под високо налягане	N	12
Размери и тегла		
Типично собствено тегло	kg	5,1
Дължина	mm	242
Широчина	mm	285
Височина	mm	805
Установени стойности съгласно EN 60335-2-79		
Стойност на вибрацията ръка-рамо	m/s^2	1,7
Неустойчивост K	m/s^2	0,7
Ниво на звуково налягане L_{pA}	dB(A)	74
Неустойчивост K_{pA}	dB(A)	3
Ниво на звукова мощност L_{WA} + Неустойчивост K_{WA}	dB(A)	90

Запазваме си правото на технически промени.

تنظيف فلتر مواد التنظيف

قم بتنظيف فلتر مواد التنظيف قبل تخزينه لفترة طويلة.

1. اسحب الفلتر من خرطوم شفط مواد التنظيف.
2. تنظيف الفلتر تحت المياه الجارية.

صورة إيضاحية O

المساعدة في حالة حدوث أعطال

في الغالب تكون للاختلالات أسباب بسيطة يمكنك التغلب عليها ببساطة بالاستعانة بالعرض العام التالي. في حالات الشك أو عند حدوث اختلالات غير مذكورة هنا فيرجى التوجه إلى خدمة العملاء المعتمدة.

⚠ خطر

خطر على الحياة!

إصابات مميتة بسبب التعرض لصدمة كهربائية عند لمس الأجزاء الواقعة تحت فلطية.

لا تلمس الأجزاء الواقعة تحت فلطية.

قم بإغلاق الجهاز.

اسحب قابس الشبكة من مقبس الشبكة.

الجهاز لا يعمل

1. ضغط رافعة مسدس الضغط العالي.
   الجهاز يعمل.
2. التأكد من توافق بيانات الجهد الموجودة على لوحة الطراز مع جهد مصدر التيار.
3. افحص وصلة الكهرباء من حيث وجود أضرار.

الجهاز لا يعمل بالضغط

الإمداد بالمياه منخفض للغاية.

1. فتح صنبور المياه بالكامل.
2. قم بفحص الإمداد بالمياه من حيث وجود كمية الإمداد الكافية.
3. فحص إعدادات أنبوب النفث.
4. تأكد من عدم تخطي ارتفاع الشفط الأقصى.

المصفاة في وصلة المياه متسخة.

1. سحب المصفاة في وصلة المياه باستخدام زردية.
2. تنظيف المصفاة تحت المياه الجارية.

صورة إيضاحية N

يوجد هواء في الجهاز.

1. قم بتنفيس الجهاز:
   a تشغيل الجهاز دون أنبوب نفث موصل لمدة دقيقتين بحد أقصى.
   b اضغط على مسدس الضغط العالي، وانتظر حتى تخرج منه المياه دون فقاعات.
   c توصيل أنبوب النفث.

تقلبات شديدة في الضغط

1. تنظيف فوهة الضغط العالي:
   a قم بإزالة الاتساخات من ثقوب الفوهة باستخدام إبرة.
   b شطف فوهة الضغط العالي بالمياه من الأمام.
2. فحص كمية الإمداد بالمياه.

الجهاز يُسرب

1. وجود تسريب طفيف في الجهاز هو أمر ضروري فنيًا. في حالة وجود تسريب كثيف يجب التواصل مع خدمة العملاء المعتمدة.

يجب عدم شفط مواد التنظيف

تم تركيب أنبوب الرش في مسدس الضغط العالي.

1. فك أنبوب الرش ولا تعمل إلا باستخدام مسدس الضغط العالي.

خرطوم مواد التنظيف ملتوي أو مسدود أو غير محكم.

1. مد خرطوم مواد التنظيف دون التواء أو قم بتنظيفه أو استبداله.

فلتر مواد التنظيف مسدود.

1. تنظيف فلتر مواد التنظيف، انظر تنظيف فلتر مواد التنظيف.

الضمان

يسري في كل دولة شروط الضمان التي تضعها شركة التسويق المتخصصة التابعة لنا. نحن نتولى إصلاح الأخطاء التي قد تطرأ على جهازك خلال فترة الضمان بدون مقابل، عندما يكون سبب هذه الأعطال ناجم عن عيب في المواد المستخدمة أو في عملية التصنيع. في حالة استحقاق الضمان، توجه من فضلك بقسيمة الشراء إلى أقرب موزع أو مركز خدمة عملاء معتمد.
(العنوان على الصفحة الخلفية)

يمكن العثور على المزيد من المعلومات حول الضمان (إن وجدت) في قسم الخدمة على موقع Kärcher المحلي تحت عنوان "التنزيلات".

البيانات الفنية

توصيل الطاقة		
الفلطية	V	220-240
الطور	~	1
التردد	Hz	50-60
تيار الشحن	A	6
نوع الحماية		IPX5
فئة الحماية	⧈	II
مصهر الشبكة (محمول)	A	10
وصلة المياه		
ضغط التدفق (الأقصى)	MPa	1,2
درجة حرارة التدفق (القصوى)	C°	40
كمية التدفق (الدنيا)	l/min	8
مستوى الشفط (الأقصى)	m	0,5
أداء الجهاز		
ضغط التشغيل	MPa	8,0
الضغط الأقصى المسموح به	MPa	12,0
كمية الإمداد، المياه	l/min	5,5
كمية الإمداد القصوى	l/min	6,3
كمية الإمداد، مواد التنظيف	l/min	0,3
قوة ارتجاع مسدس الضغط العالي	N	12
الأبعاد الوزن		
وزن التشغيل النمطي	kg	5,1
الطول	mm	242
العرض	mm	285
الارتفاع	mm	805
القيم المسجلة وفقًا للمواصفة EN 60335-2-79		
القيمة الاهتزازية لليد والذراع	m/s^2	1,7
K قيمة الشك	m/s^2	0,7
مستوى انبعاث الصوت L_{pA}	dB(A)	74
قيمة الشك K_{pA}	dB(A)	3
مستوى قدرة الصوت L_{WA} + قيمة الشك K_{WA}	dB(A)	90

المواصفات الفنية خاضعة للتعديل.

حافظ على مسافة 30 سم على الأقل في حالة تنظيف الأسطح المطلية.
لا تقم بتنظيف إطارات السيارات، أو الطلاء، أو الأسطح الحساسة مثل الخشب باستخدام ساحق الاتساخات.
1. أدخل أنبوب النفث في مسدس الضغط العالي وثبته من خلال إدارته بزاوية 90°.

صورة إيضاحية K

2. تشغيل الجهاز ("I/ON").
3. فتح رافعة مسدس الضغط العالي.
4. ضغط رافعة مسدس الضغط العالي.

الجهاز يعمل.

التشغيل باستخدام مواد التنظيف

⚠ خطر

خطر الإصابة بسبب مواد التنظيف

أضرار صحية جسيمة بسبب استخدام المنظفات بشكل غير صحيح.
يجب مراعاة ورقة بيانات السلامة الصادرة عن الشركة المصنعة لمواد التنظيف.
ارتدِ تجهيزات الحماية الشخصية المطلوبة.

إرشاد

مواد تنظيف من KÄRCHER تضمن تنفيذ الأعمال دون اختلالات.
يرجى طلب المشورة أو الكتالوج الخاص بنا أو منشورات معلومات مواد التنظيف.

إرشاد

يمكن خلط مواد التنظيف فقط مع درجات الضغط المنخفضة.
1. اسحب خرطوم شفط مواد التنظيف بالطول المرغوب به من المبيت.

صورة إيضاحية L

2. قم بتعليق خرطوم شفط مواد التنظيف في الخزان المزود بمحلول مواد التنظيف.
3. فصل أنبوب النفث الخاص بمسدس الضغط العالي، وتشغيله فقط مع وجود مسدس الضغط العالي.

أثناء التشغيل يتم خلط محلول مواد التنظيف مع شعاع المياه.

طريقة التنظيف الموصى بها

1. رش المنظف باقتصادية على السطح الجاف واتركه ليظهر أثره (لا يجف).
2. اشطف الاتساخات المحررة بتيار الضغط العالي.

بعد التشغيل مع مواد التنظيف

1. اشطف الجهاز لمدة حوالي 30 ثانية بالمياه النقية.

قطع عملية التشغيل

1. تحرير ذراع مسدس الضغط العالي.

عند تحرير الذراع، يتم غلق الجهاز يتم الحفاظ على الضغط العالي في النظام.

2. قفل ذراع مسدس الضغط العالي.

صورة إيضاحية M

3. عند فترات التوقف عن العمل لمدة تزيد عن 5 دقائق اغلق الجهاز "OFF/0".

إنهاء التشغيل

⚠ تنويه

خطر الإصابة!

الإصابة بسبب تيار المياه المتدفقة بضغط عالي وبشكل غير متحكم به.
لا تفصل خرطوم الضغط العالي من مسدس الضغط العالي أو من الجهاز إلا في حالة عدم وجود ضغط في النظام.
1. تحرير ذراع مسدس الضغط العالي.
2. أغلق صنبور المياه.
3. ضغط ذراع مسدس الضغط العالي لمدة 30 ثانية.

يتم تبديد الضغط المتبقي في النظام.

4. تحرير ذراع مسدس الضغط العالي.
5. قفل ذراع مسدس الضغط العالي.
6. أطفئ الجهاز "OFF/0".
7. فصل الجهاز عن مصدر الإمداد بالمياه.
8. سحب قابس الشبكة من المقبس.

النقل

⚠ تنويه

خطر وقوع إصابة وضرر بفعل وزن الجهاز!

إصابات وأضرار.
عليك عند النقل والتخزين مراعاة وزن الجهاز.

سحب الجهاز

1. سحب الجهاز من مقبض النقل.

نقل الجهاز في السيارة

1. تأمين الجهاز ضد الانزلاق، والانقلاب.

التخزين

⚠ تنويه

خطر وقوع إصابة وضرر بفعل وزن الجهاز!

إصابات وأضرار.
عليك عند النقل والتخزين مراعاة وزن الجهاز.

حفظ الجهاز

1. وضع الجهاز على أرضية مستوية.
2. فصل خرطوم الضغط العالي من مسدس الضغط العالي.
3. فصل أنبوب النفث عن مسدس الضغط العالي.
4. تخزين أنبوبي النفث ومسدس الضغط العالي في مواضع التخزين المناسبة.
5. فصل خرطوم الضغط العالي عن الجهاز.
6. قم بتخزين خرطوم الضغط العالي على الجهاز.
7. قم بتخزين كابل توصيل الكهرباء بالجهاز.

قبل فترات التخزين الطويلة، يرجى مراعاة الإرشادات الإضافية، انظر فصل العناية والصيانة.

الحماية من التجمد

تنبيه

خطر حدوث أضرار!

الأضرار التي تلحق بالمعدات والملحقات الناجمة عن المياه المتجمدة.
أفرغ الجهاز والملحقات بالكامل بعد كل استخدام.
وفر الحماية للجهاز والملحقات من درجات حرارة الأقل من 0 م (32 درجة فهرنهايت) أو التي تساوي هذه القيمة.
1. فصل الجهاز عن مصدر الإمداد بالمياه.
2. فك خرطوم الضغط العالي من الجهاز.
3. تشغيل الجهاز "I/ON".
4. انتظر لمدة دقيقة على الأقل لكي لا تخرج أي مياه من وصلة الضغط العالي.
5. أطفئ الجهاز "OFF/0".
6. حفظ الجهاز وملحقاته في غرفة مؤمنة ومحمية من التجمد.

العناية والصيانة

⚠ خطر

خطر الإصابة بصدمة كهربائية

الإصابة بسبب ملامسة أجزاء موصلة للكهرباء
قم بإغلاق الجهاز.
اسحب قابس الشبكة.
الجهاز ليس به أي عيوب، هذا يعني أنه من غير الضروري أن تقوم بأي أعمال صيانة منتظمة.

تنظيف المصفاة في وصلة المياه

تنبيه

خطر حدوث ضرر بسبب تلف المصفاة أو عدم وجودها

أضرار في مضخة الضغط العالي
لا تقم بتشغيل الجهاز دون مصفاة.
لا تنظف المصفاة بأشياء صلبة ومدببة.
تنظيف المصفاة في وصلة المياه عند اللزوم.
1. اربط الوصلة في وصلة المياه.
2. سحب المصفاة.

صورة إيضاحية N

3. تنظيف المصفاة تحت المياه الجارية.
4. تركيب المصفاة في وصلة المياه.

⑩ ذراع مسدس الضغط العالي

⑪ قفل مسدس الضغط العالي

⑫ خرطوم الضغط العالي

⑬ حفظ أنابيب النفث

⑭ مقبض النقل

⑮ موضع تخزين خرطوم الضغط العالي / كابل توصيل الكهرباء

⑯ عجلة النقل

⑰ أدر مفتاح الجهاز إلى الوضع "I/ON/0" / "OFF"

⑱ وصلة الضغط العالي

⑲ لوحة الطراز

⑳ براغي

㉑ *خرطوم حديقة (مقوى بالنسيج، قطره لا يقل عن 1/2 بوصة (13 مم)، بطول 7,5 متر على الأقل، مع قارنة سريعة متوفرة تجاريًا)

㉒ *خرطوم الشفط من Kärcher

* ضروري بشكل إضافي

التركيب

للأشكال، انظر صفحة الصور.

قبل بدء التشغيل يجب بتركيب الأجزاء المرفقة بالجهاز.
إعداد البراغي المرفقة، والمفك المناسب لذلك.

تركيب العجلات

1. ثبت العجلات في مكانها على الجهاز.

صورة إيضاحية B

تركيب مقبض النقل

1. إدخال مقبض النقل.
2. قم بتأمين مقبض النقل بواسطة 4 براغي.

صورة إيضاحية C

تركيب موضع تخزين مسدس الضغط العالي

1. أدخل موضع تخزين مسدس الضغط العالي في المبيت الموجود بالجهاز.
2. أحكم مسك موضع التخزين في الموضع النهائي وقم بتأمينه بواسطة برغي.

صورة إيضاحية D

تركيب موضع تخزين أنابيب الرش

1. أدخل موضع تخزين أنابيب الرش في المبيت الموجود بالجهاز.
2. أحكم مسك موضع التخزين في الموضع النهائي وقم بتأمينه بواسطة برغي.

صورة إيضاحية E

تركيب موضع تخزين خرطوم الضغط العالي / كابل توصيل الكهرباء

1. أدخل مبيت خرطوم الضغط العالي / كابل توصيل الكهرباء من الخارج في المبيت الموجود على مقبض النقل.
2. أحكم مسك موضع التخزين في الموضع النهائي وقم بتأمينه بواسطة برغي.

صورة إيضاحية F

تركيب التوصيلات الخاصة بوصلة المياه

1. ربط التوصيلات الخاصة بوصلات المياه في موضع وصلات المياه بالجهاز.

صورة إيضاحية G

بدء التشغيل

1. نصب الجهاز على أرضية مستوية.

تنبيه

خطر حدوث ضرر عند التشغيل بخرطوم ضغط عالي ملفوف!

أضرار في خرطوم الضغط العالي
فك خرطوم الضغط العالي بالكامل ووضعه دون عقد أو عروات أو التواءات قبل تشغيل الجهاز.

2. افرد خرطوم الضغط العالي بالكامل دون أي عقد أو عروات أو التواءات محتملة.
3. تركيب خرطوم الضغط العالي في الجهاز.
   a اسحب المشبك الموجود على أداة التوصيل (القارنة) لأعلى.
   b أدخل خرطوم الضغط العالي في أداة التوصيل (القارنة).
   c اضغط المشابك الموجودة بأداة التوصيل (القارنة) لأسفل.

صورة إيضاحية H

4. تركيب خرطوم الضغط العالي في مسدس الضغط العالي.
   a اضبط محاذاة خرطوم الضغط العالي وكذلك
   b أدخل خرطوم الضغط العالي في مسدس الضغط العالي حتى يثبت بشكل مسموع.

صورة إيضاحية I

5. التوصيل الآمن للسحب من خرطوم الضغط العالي.
6. إدخال قابس الشبكة في المقبس.

الإمداد بالمياه

لمعرفة قيم التوصيل انظر لوحة الصنع أو فصل البيانات الفنية.
مراعاة تعليمات مؤسسة التزويد بالمياه.

تنبيه

الأضرار بسبب المياه الملوثة

الاتساخات في المياه قد تؤدي إلى تضرر المضخة والملحقات.
لتوفير الحماية توصى KÄRCHER باستخدام فلتر المياه طراز KÄRCHER (الملحقات الخاصة، رقم الطلب 4.730-059).

التوصيل بصنبور المياه

تنبيه

خطر حدوث ضرر عند استخدام وصلات الخرطوم المصنوعة من النحاس الأصفر مع وظيفة AquaStop من مقدمي الخدمات الخارجيين.

أضرار في مضخة الضغط العالي.
لا تستخدم سوى وصلات الخرطوم مع/دون وظيفة AquaStop من Kärcher، أو وصلات الخراطيم دون وظيفة AquaStop أو وصلات الخراطيم البلاستيكية مع وظيفة AquaStop من موردين خارجيين.

1. إدخال خرطوم الحديقة في التوصيلة الخاصة بوصلة المياه.

صورة إيضاحية J

2. توصيل خرطوم الحديقة بصنبور المياه.
3. فتح صنبور المياه بالكامل.

شفط المياه من الخزان المفتوح

هذا المنظف العامل بالضغط العالي مناسب للاستخدام مع خرطوم الشفط من KÄRCHER لامتصاص المياه السطحية، على سبيل المثال من براميل الأمطار، أو البرك، (لمعرفة أقصى ارتفاع للشفط، راجع البيانات الفنية).

1. اربط الوصلة في وصلة المياه.
2. املأ خرطوم الشفط بالمياه.
3. أدر خرطوم الشفط من وصلة المياه الخاصة بالجهاز، وتعليقه بأحد مصادر المياه (مثلا . لبرميل المطر).

التشغيل

تنبيه

خطر حدوث أضرار عند تشغيل المضخات على الجاف

تضرر المضخة
أوقف تشغيل الجهاز إذا لم يتراكم الضغط في غضون دقيقتين.
تصرف وفقًا للتعليمات الواردة في المساعدة في حالة حدوث أعطال.

التشغيل بالضغط العالي

تنبيه

تضرر السطح الحساس أو المطلي

تتعرض الأسطح للضرر بسبب المسافة القليلة لشعاع النفث، أو عن طريق اختيار أنبوب نفث غير مناسب.

المحتويات

تطبيق KÄRCHER Home & Garden App 143
إرشادات عامة 143
تجهيزات السلامة 143
رموز على الجهاز 143
الاستخدام المطابق للتعليمات 143
حماية البيئة 143
الملحقات التكميلية وقطع الغيار 143
محتوى التسليم 143
مواصفات الجهاز 143
التركيب 144
بدء التشغيل 144
التشغيل 144
النقل 145
التخزين 145
العناية والصيانة 145
المساعدة في حالة حدوث أعطال 146
الضمان 146
البيانات الفنية 146

تطبيق KÄRCHER Home & Garden App

باستخدام تطبيق KÄRCHER Home & Garden، يمكنك الاستفادة من المزايا التالية عند استخدام جهازك:

- نصائح الاستخدام ومعارف الخبراء
- معلومات المنتج ونظرة عامة على الملحقات وتعليمات التشغيل
- وسائل المساعدة والاتصال بالخدمة
- المتجر على الإنترنت - عروض حصرية وأكثر من ذلك بكثير

حمّل تطبيق KÄRCHER Home &Garden من متجر التطبيقات الخاص بك وسجّل منتجك بسهولة.

إرشادات عامة

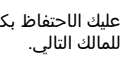

يرجى قراءة دليل التشغيل هذا قبل أول استخدام للجهاز وكذلك إرشادات السلامة المرفقة. ثم يجب استخدام الجهاز وفقا لذلك. عليك الاحتفاظ بكلا الكتيبين وذلك للاستخدام اللاحق أو تسليمهما للمالك التالي.

تجهيزات السلامة

⚠ تحذير

خطر الإصابة!

إصابات خطيرة بسبب فقد تجهيزات السلامة أو تعديلها أو عدم فعاليتها.

لا تتجاوز تجهيزات السلامة أو تزيلها أو تجعلها غير فعالة. تجهيزات السلامة تخدم حمايتك.

مفتاح الجهاز

مفتاح الجهاز يمنع تشغيل الجهاز دون قصد.

قفل مسدس الضغط العالي

القفل يحجب الرافعة، ومسدس الضغط العالي، ويمنع بدء تشغيل الجهاز دون قصد.

وظيفة الإيقاف التلقائي

عند تحرير الرافعة مع مسدس الضغط العالي، يوقف مفتاح الضغط المضخة، ويوقف شعاع الضغط العالي. عند الضغط على الذراع، يتم تشغيل المضخة ثانية.

رموز على الجهاز

لا توجه شعاع الضغط العالي على الأشخاص، أو الحيوانات، أو أي معدات كهربائية فعالة أو على الجهاز نفسه.

حماية الجهاز من التجمد.

لا يسمح بتوصيل الجهاز مباشرة بشبكة مياه الشرب العامة.

الاستخدام المطابق للتعليمات

استخدم منظفات الضغط العالي للاستعمال المنزلي فقط. منظفات الضغط العالي مخصصة لتنظيف الماكينات والسيارات والمباني والعدد والواجهات والشرفات ومعدات الحدائق وغيرها وذلك باستخدام الضغط العالي لشعاع المياه.

حماية البيئة

المواد المستخدمة في التغليف قابلة لإعادة التدوير. يرجى التخلص من مواد التغليف بطريقة تحافظ على البيئة.

تحتوي الأجهزة الكهربائية والإلكترونية على مواد قيّمة قابلة لإعادة التدوير وغالبا ما تحتوي أيضا على مكونات مثل البطاريات، أو المراكمات أو الزيوت والتي قد تشكل خطورة على صحة الإنسان والبيئة في حالة التعامل معها بشكل غير صحيح أو إذا تم التخلص منها بصورة خاطئة. إلا أن هذه المكونات ضرورية لتشغيل الجهاز بصورة سليمة. لا يجوز التخلص من الأجهزة المميزة بهذا الرمز مع النفايات المنزلية.

أعمال التنظيف التي يتكون فيها مياه عادمة تحتوي على زيوت، مثل غسل المحركات، وغسل الهيكل السفلي، لا يسمح بإجراؤها إلا في أماكن الغسل المزودة بفاصل للزيت.

لا يسمح بالعمل باستخدام مواد التنظيف إلا في أماكن العمل غير المنفذة للسوائل مع وجود وصلة بقناة المياه المتسخة. لا يسمح بوصول مواد التنظيف إلى المياه أو إلى التربة السطحية.

استخدام المياه من مجاري المياه العامة غير مسموح به في بعض البلدان.

إرشادات حول مواد المحتويات (REACH)

تجد المعلومات الحالية حول المحتويات على الموقع: *www.kaercher.de/REACH*

الملحقات التكميلية وقطع الغيار

استخدم الملحقات التكميلية الأصلية وقطع الغيار الأصلية فقط، والتي تضمن تشغيل الجهاز بشكل آمن وخالٍ من الاختلالات. تجد المعلومات الخاصة بالملحقات التكميلية وقطع الغيار على الموقع *www.kaercher.com*.

محتوى التسليم

محتوى تسليم الجهاز مصور على العبوة. تأكد من وجود جميع محتويات العبوة عند فتحها. وفي حالة نقص أية ملحقات تكميلية أو اكتشاف أي تلف بها ناتج عن عملية النقل، يرجى إخطار البائع.

مواصفات الجهاز

الرسوم التوضيحية مثالية، وقد تختلف التفاصيل

الأشكال، انظر صفحة الصور

صورة إيضاحية A

① توصيل وصلة المياه

② وصلة المياه مع مصفاة مُركبة

③ خرطوم شفط مواد التنظيف مع فلتر مواد التنظيف

④ وصلة الشبكة مع قابس الشبكة

⑤ موضع تخزين مسدس الضغط العالي

⑥ أنبوب الرش Vario Power لمهام التنظيف المعتادة
ضغط العمل قابل للتعديل بدون تدريج من درجة "SOFT" حتى "HARD". لتعديل ضغط العمل، ينبغي ترك ذراع مسدس الضغط العالي وإدارة أنبوب النفث إلى الوضع المرغوب.
لإزالة سائل التنظيف، فك أنبوب الرش ولا تعمل إلا باستخدام مسدس الضغط العالي

⑦ أنبوب الرش المزود بنفاثة دوارة لإزالة الاتساخات العنيدة

⑧ مسدس الضغط العالي

⑨ مشبك لتوصيل/فصل خرطوم الضغط العالي

REGISTER TO BENEFIT.

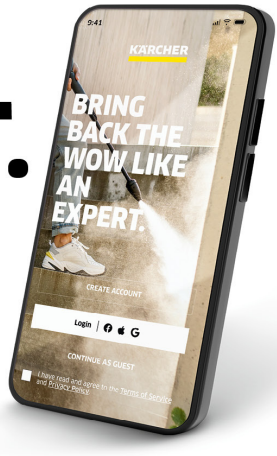

Scan QR Code for download and easy product registration in Home & Garden App or website.

karcher.com/register

DE – Laden Sie die Home & Garden App herunter, um Ihr Gerät zu registrieren und volle Unterstützung bei der Reinigung zu erhalten.

- Steuerung von smarten Produkten
- Anwendungstipps & Expertenwissen
- Produktinformationen, Zubehör-Übersicht und Betriebsanleitungen
- Hilfestellungen und Service-Kontakt
- Onlineshop, exklusive Angebote und vieles mehr

EN – Download the Home & Garden App to register your device for full support in cleaning.

- Control of smart products
- Application tips & expert knowledge
- Product information, overview of accessories and operating instructions
- Support and service contact
- Online shop – exclusive offers and much more

FR – Téléchargez l'application Home & Garden pour enregistrer votre appareil et bénéficier d'une assistance complète en matière de nettoyage.

- Contrôle des produits intelligents
- Conseils d'utilisation & expertise
- Informations sur les produits, présentation des accessoires et manuels d'utilisation
- Aide et contact de service
- Boutique en ligne – offres exclusives et bien plus encore

ES – Descarga la aplicación Home & Garden para registrar tu equipo y disfrutar de todas las ventajas de la limpieza.

- Control de productos inteligentes
- Consejos de aplicación y conocimientos de expertos
- Información sobre el producto, resumen de accesorios y manual de instrucciones
- Asistencia y contacto para el servicio
- Tienda en línea: ofertas exclusivas y mucho más

karcher.com/dealersearch

Alfred Kärcher SE & Co. KG
Alfred-Kärcher-Str. 28-40
71364 Winnenden (Germany)

2-2-SC-A5-GS- DE10K20906