K 5.740
Quick Start / Guía / Départ Rapide

KÄRCHER

1 ASSEMBLY INSTRUCTIONS / MONTAGE / MONTAJE

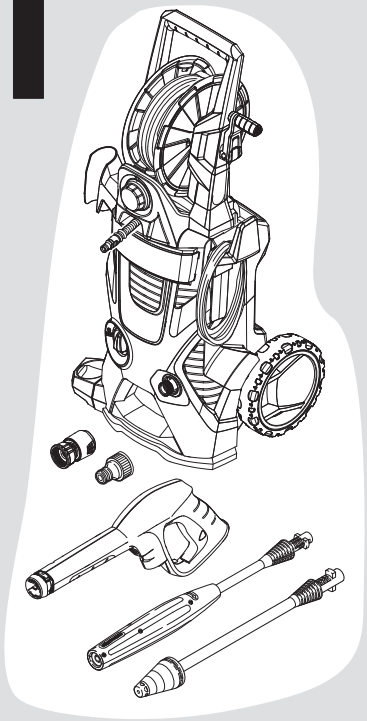

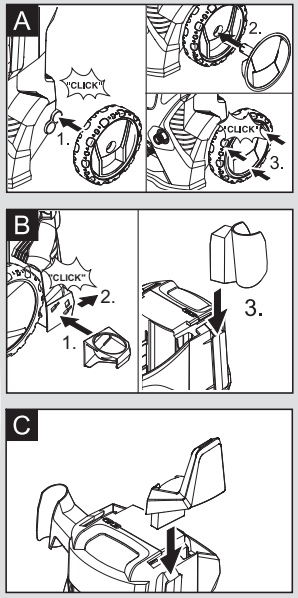

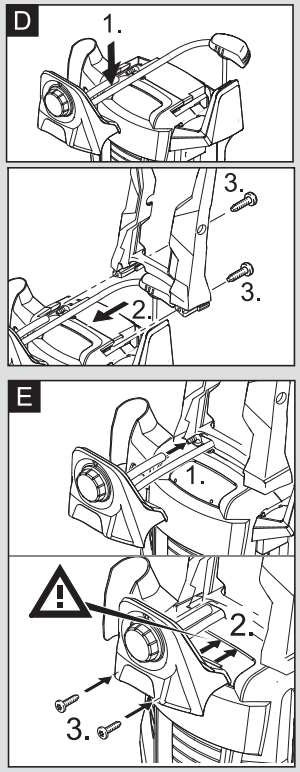

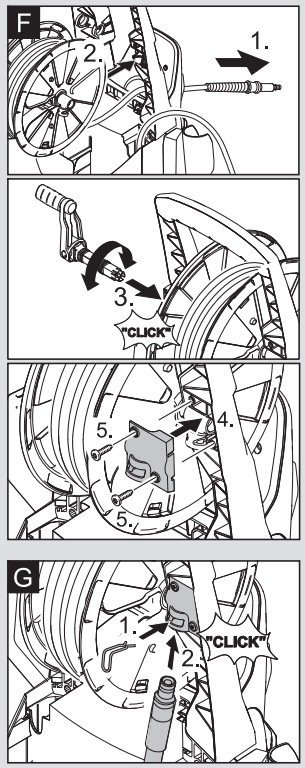

2 OPERATING INSTRUCTIONS / MODE D'EMPLOI / FUNCIONAMIENTO

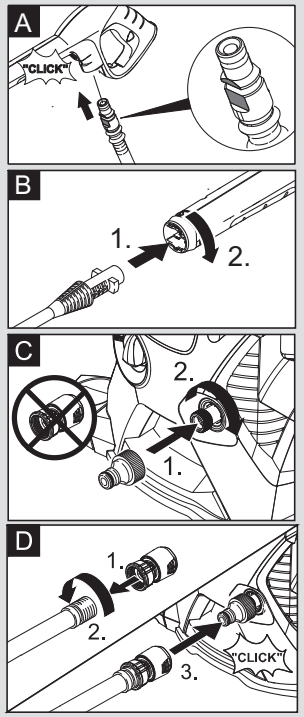

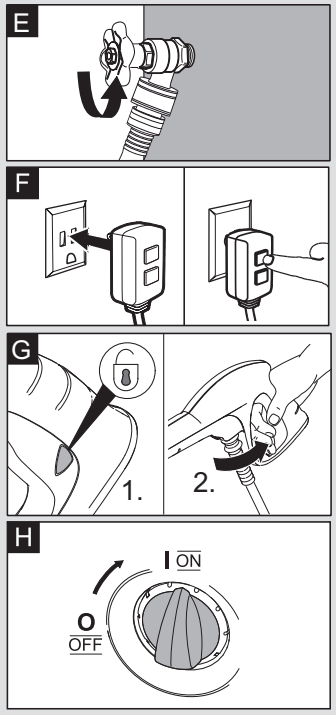

3 WORKING / TRAVAIL / TRABAJAR

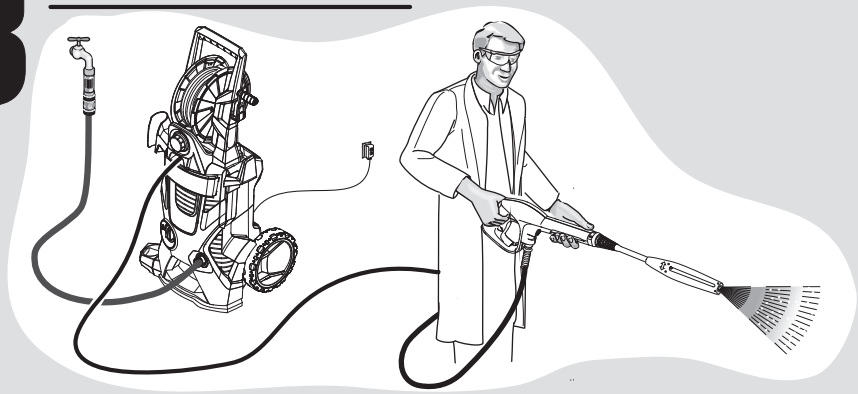

Working with high pressure
Travail en mode haute pression
Trabajar con alta presión

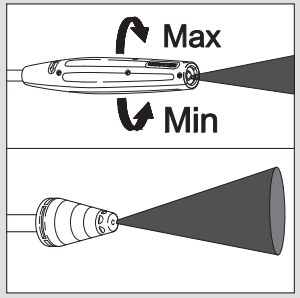

Working with detergent
Travail en détergent
Trabajar con detergents

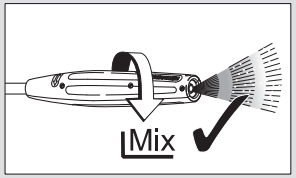

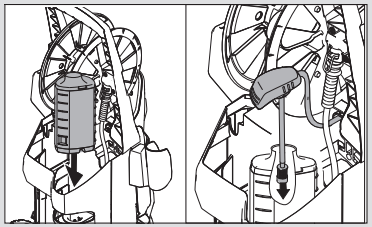

NOTE: This guide is not intended as a replacement or substitute for completely reading the owner's manual before using the machine.
NOTA: Esta guía no pretende sustituir al manual del usario y, por tanto, sigue siendo necesario leer éste íntegramente antes de usar la máquina.
REMARQUE : Ce guide ne libère nullement l'exploitant de l'obligation de lire le manuel complet avant d'utiliser la machine.

59647550 2014.12.

1-800-537-4129
www.karcher-help.com