Quick Start / Départ Rapide / Guía **K 5.68 M**

KÄRCHER

1 ASSEMBLY INSTRUCTIONS / MONTAGE / MONTAJE

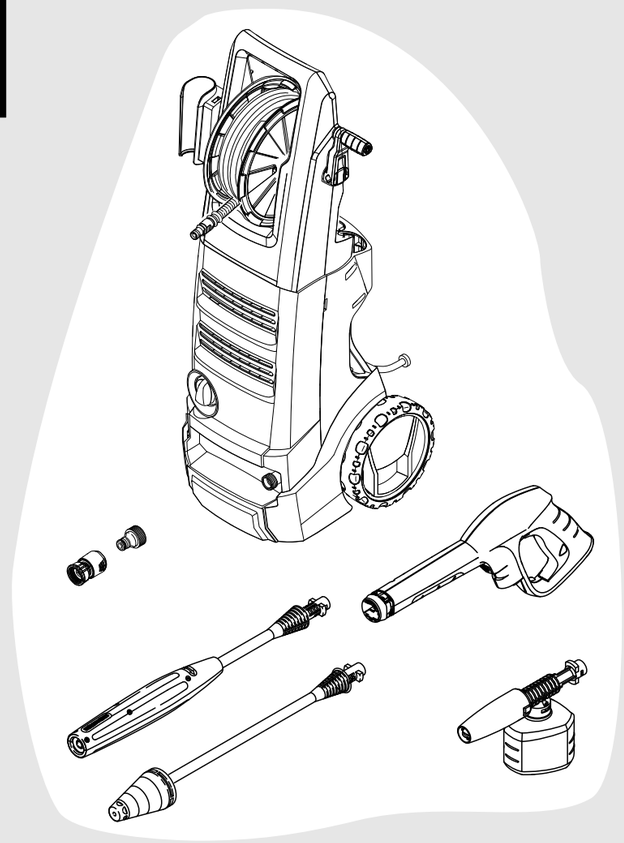

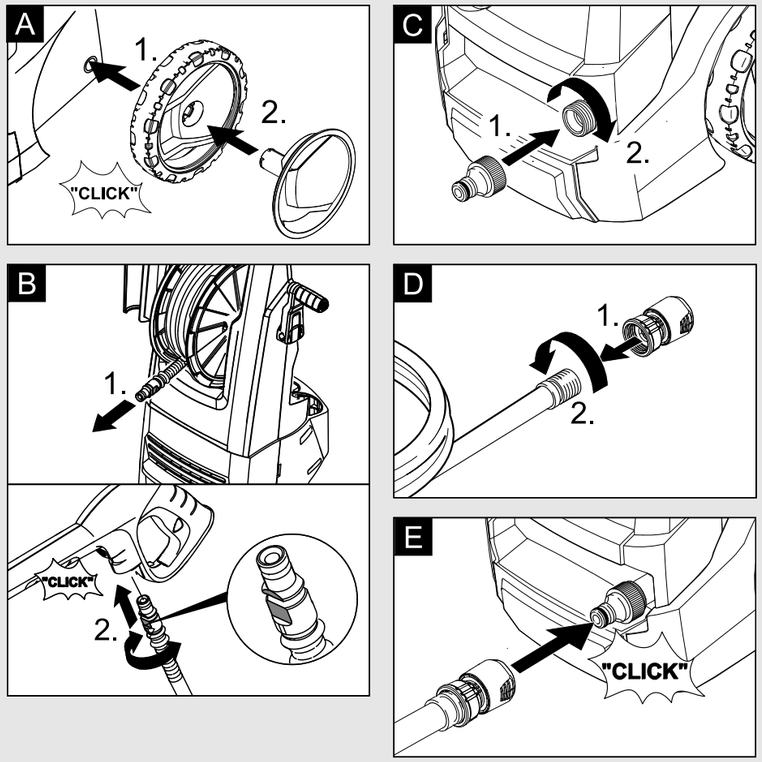

2 OPERATING INSTRUCTIONS / MODE D'EMPLOI / FUNCIONAMIENTO

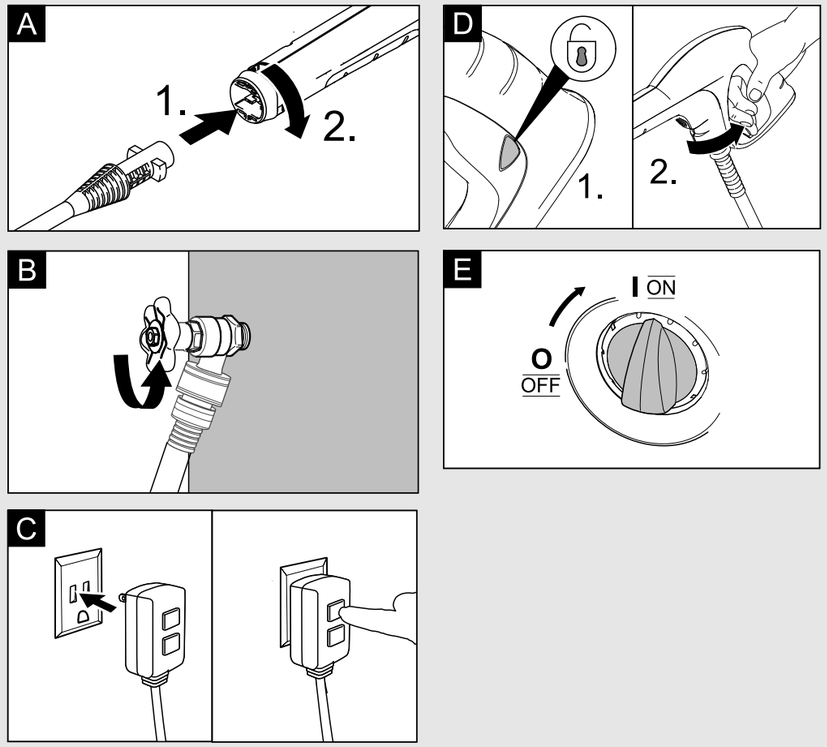

3 WORKING / TRAVAIL / TRABAJAR

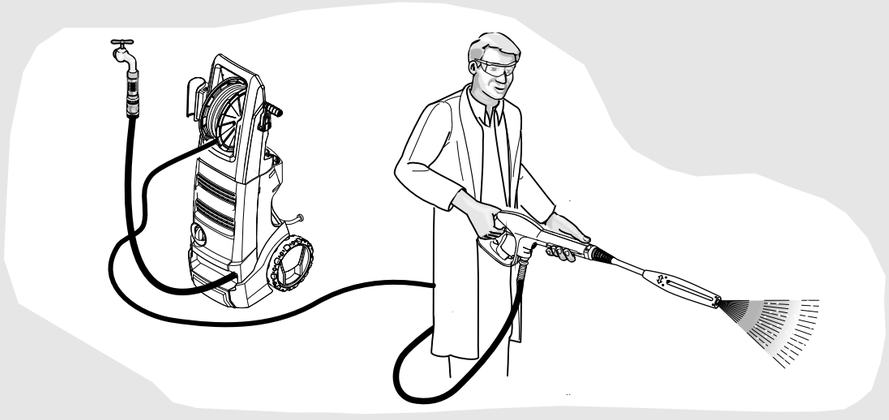

Working with high pressure
Travail en mode haute pression
Trabajar con alta presión

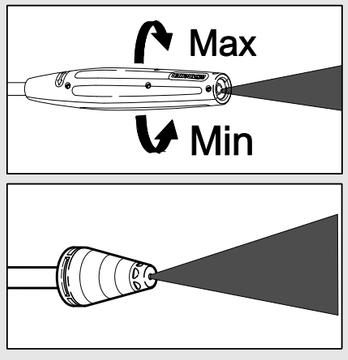

Working with detergent
Travail en détergent
Trabajar con detergents

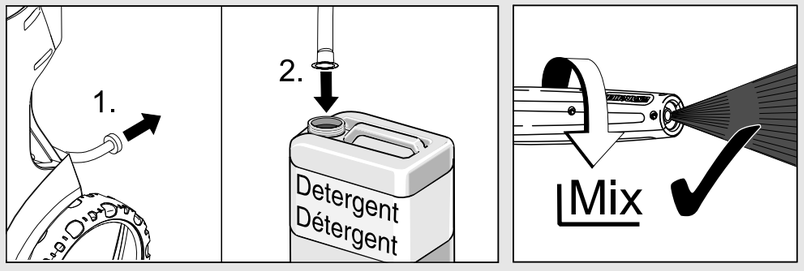

59635960
03/11

NOTE: This guide is not intended as a replacement or substitute for completely reading the owner's manual before using the machine.

REMARQUE: Ce guide ne libère nullement l'exploitant de l'obligation de lire le manuel complet avant d'utiliser la machine.

NOTA: Esta guía no pretende sustituir al manual del usuario y, por tanto, sigue siendo necesario leer éste íntegramente antes de usar la máquina.

☎ **1-800-537-4129**
www.karcherresidential.com